БУРИНТЕХ
НАУЧНО-ПРОИЗВОДСТВЕННОЕ ПРЕДПРИЯТИЕ

Переводник П 171/147
Заводской номер изделия: 9
Дата изготовления: 24.04.2017

ПАСПОРТ НА ПЕРЕВОДНИК

1. ОСНОВНЫЕ СВЕДЕНИЯ ОБ ИЗДЕЛИИ

1.1. Наименование изделия: Переводник П 171/147
1.2. Заводской номер изделия № 9
1.3. Дата изготовления «24» 04 2017 г.

2. ОСНОВНЫЕ ТЕХНИЧЕСКИЕ ДАННЫЕ

2.1. Габаритные размеры: диаметр наружный × длина, мм: Ø203×538, внутренний диаметр, мм: Ø101.
2.2. Масса, кг: 61
2.3. Резьба на концах: муфта З-171 ГОСТ Р 50864-96, ниппель З-147 ГОСТ Р 50864-96.
2.4. Материал: Сталь 40ХН2МА ГОСТ 4543-71.
2.5. Сертификат качества на прокат № 303036.
2.6. Защитные покрытия корпуса: хим. фосфатирование .
2.7. Механические характеристики изделия приведены в таблице 1.

Таблица 1

Марка стали	Механические характеристики изделия				
	Временное сопротивление, МПа, (кгс/мм.кв.)	Предел текучести, МПа (кгс/мм.кв.)	Относительное удлинение, %	Ударная вязкость, KCV, Дж/см.кв. (кгс/см.кв.)	Твердость, НВ, (HRC)
40ХН2МА	1079	971	14	102	331

3. РЕСУРСЫ, СРОКИ ХРАНЕНИЯ И ГАРАНТИИ ИЗГОТОВИТЕЛЯ

3.1. Ресурс до первого ремонта – не менее 750 циклов свинчиваний.
3.2. Гарантийный срок хранения -12 месяцев со дня изготовления.
3.3. Гарантийный срок эксплуатации -6 месяцев со дня ввода в эксплуатацию, но не более 12 месяцев со дня отгрузки.

4. СВИДЕТЕЛЬСТВО ОБ УПАКОВЫВАНИИ

4.1. Переводник упакован и законсервирован согласно требованиям, предусмотренным действующей нормативно-технической документацией.

Дата упаковывания «25» 04 2017 г.

Ответственное лицо [illegible] (должность) _____ (подпись) [illegible] (расшифровка)

5. СВИДЕТЕЛЬСТВО О ПРИЕМКЕ

Переводник изготовлен в соответствии с требованиями ГОСТ 7360-82, действующей нормативно-технической и конструкторской документацией, и признан годным к эксплуатации.

Начальник ОТК _____ /Емченко Н.Н./
(подпись)

Дата «25» 04 2017 г.

ОТК
ЗЛАТНЕФТЕПРОМ

6. УКАЗАНИЯ ПО ЭКСПЛУАТАЦИИ

6.1. Диаметр упорного уступа ниппельного конца переводника должен соответствовать диаметру упорного торца муфтового конца сопрягаемого изделия.

6.2 Предельные и допустимые нагрузки на переводник, а также рекомендуемые моменты свинчивания при монтаже переводника в колонну приведены в таблице 2.

Таблица 2 Расчетные данные переводника П 171/147, внутренний диаметр, мм: Ø101

Наименование параметра	Значение
Предельная растягивающая нагрузка Q*пред., соответствующая достижению предела текучести $Q_т$, при крутящем моменте Мкр=0 и коэффициенте запаса прочности n=1,0 Кн , на резьбу Н 3-147 переводника.	7086
Предельный момент кручения Мкр.пред., соответствующий достижению предела текучести, при Q=0 и коэффициенте запаса прочности n=1,0 кН×м, на резьбу Н 3-147 переводника.	97
Наибольшая допустимая растягивающая нагрузка Q, при крутящем моменте Мкр=0 и коэффициенте запаса прочности n=1,5 Кн, на резьбу Н 3-147 переводника.	4724
Наибольший допустимый момент кручения Мкр, при Q=0 и коэффициенте запаса прочности n=1,5 кН×м, на резьбу Н 3-147 переводника.	64
Рекомендуемые моменты свинчивания резьб, кН×м - Муфта резьба З-171 - Ниппель резьба З-147	 40 … 60 32 … 48
*Работа с нагрузками при коэффициенте запаса прочности n=1,0 допускается только по специальным планам, согласованным с Ростехнадзором.	

Диаграмма нагрузок на резьбовые соединения переводника П 171/147

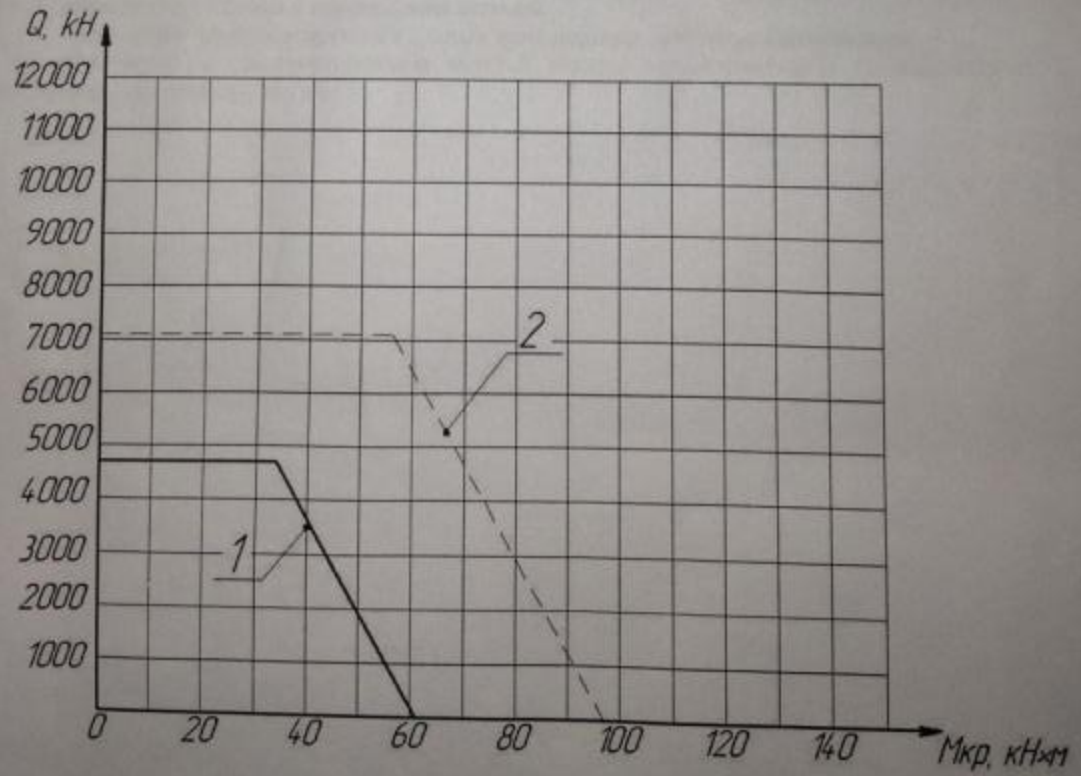

_____ 1. при n=1,5

_ _ _ _ 2. при n=1,0

7. РУКОВОДСТВО ПО ЭКСПЛУАТАЦИИ

7.1. Смазка и осмотр состояния оборудования в процессе эксплуатации производится перед установкой в КНБК.

7.2. Определение скрытых дефектов производится с помощью дефектоскопии. Периодичность ее проведения – 1 раз в полгода. Результаты дефектоскопии заносятся в таблицу 3.

7.3 Все случаи обнаружения дефектов, износа резьбового соединения должны оформляться актом и заноситься в паспорт, а так же сообщаться на завод-изготовитель с указанием номера переводника и выявленных дефектов.

7.4. После окончания работ переводник должен очищаться и смазываться.

Таблица 3 Учет дефектоскопии переводника П 171/147, внутренний диаметр, мм: Ø101

Дата	Вид дефектоскопии	Результат дефектоскопии	ФИО, должность	Подпись

8. ПРАВИЛА ТРАНСПОРТИРОВКИ

8.1. Обеспечить сохранность наружной резьбы предохранительными заглушками.

8.2. Запрещаются броски и перемещения волоком.

8.3. Переводник транспортируется в крытых транспортных средствах и контейнерах.

8.4. Крепление и транспортирование изделий должно осуществляться в соответствии с правилами грузоперевозки грузов.

Карта учета наработки

переводник П 171/147 , внутренний диаметр, мм: Ø101
(тип переводника)

заводской номер № 9

Дата ввода в эксплуатацию 30.11.2017

№ п/п	Куст №, месторождение, скважина №	Дата начала работ	Проходка, м.	Наработка, час.	Кол-во свинчиваний-развинчиваний	Дата окончания работ	Подпись ответственного лица
1	Встреч. КНС	30.11	–	4	1	1.12.17	
2	Встреч КНС	13.12	501	15,5	1	15.12.17	
3	Встеч КНС	26.12	501	13,3	1	27.12.17	

Мастер буровой _____/_____/
(подпись) *(ФИО)*

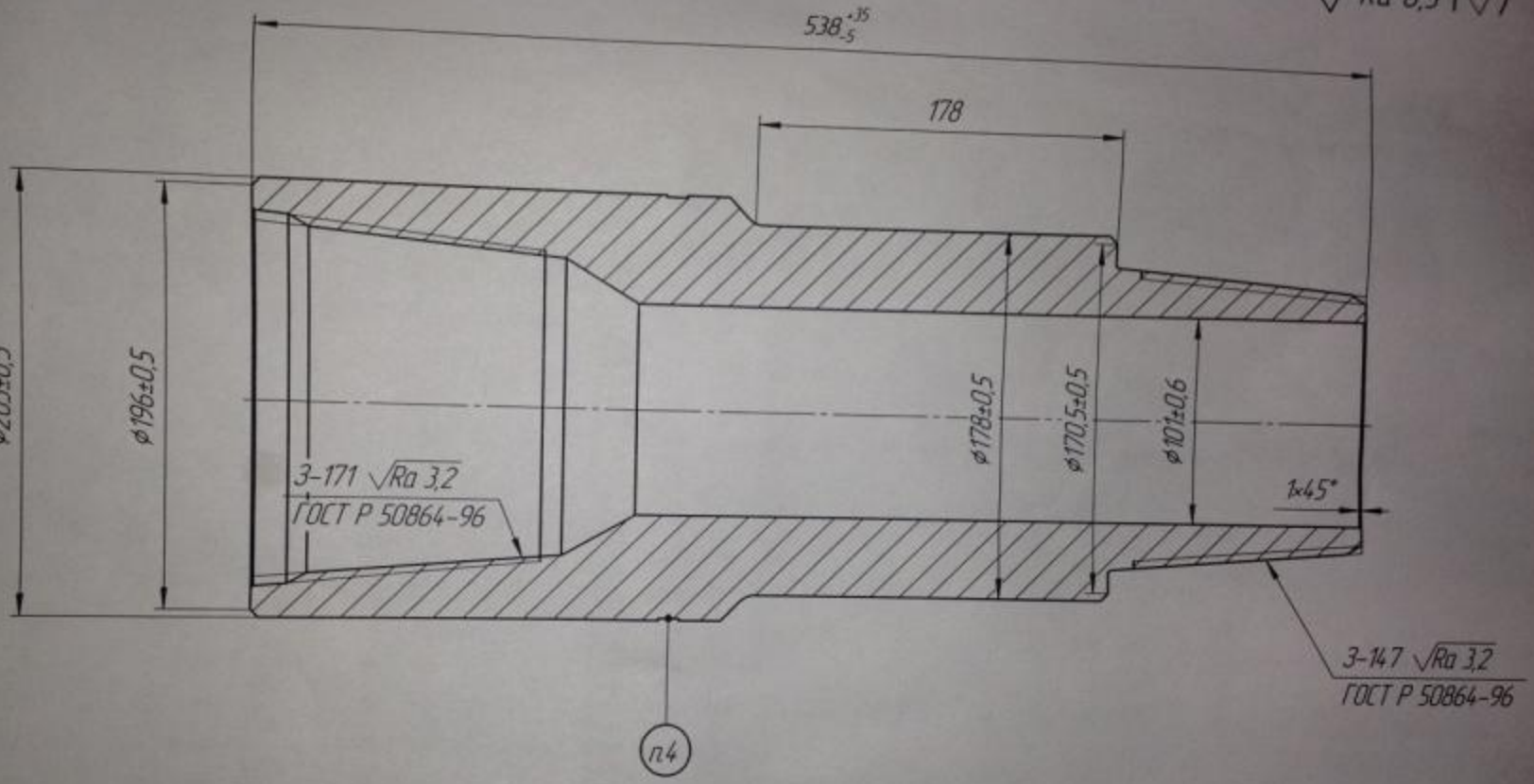

1. 285...341 НВ (29...36 HRC).
2. H14, h14, $\pm \frac{IT14}{2}$.
3. Покрытие Хим.Фос.прм, S=0,52 м^2
4. Маркировать "П-171/147", порядковый номер, товарный знак, марку материала.
5. Остальные тех. требования по ГОСТ 7360-82.

						П 171/147		
Изм.	Лист	№ докум.	Подп.	Дата			Лит.	Масса	Масштаб
Разраб.				4.07.11	Переводник П-171/147		61	1:2
Пров.								
Т.контр.							Лист	Листов 1
Н.контр.					Сталь 40ХН2МА ГОСТ 4543-71			
Утв.								

Копировал Формат А3

Инв. № подл. | Подп. и дата | Взам. инв. № | Инв. № дубл. | Подп. и дата | Перв. примен. | Справ. №

772 - 28.12. „Нефтеюган С3"

ПО "ЭНЕРГОСЕТЬ"
Заказчик г. Москва / Россия /
Получатель г. ЮГРИНО / Россия /
2015 тип Тройник 1-3,22-23хн-СТАЛЬ СВТ.НАПРАВЛЕНИЕ ГЛОС., 4-6,19-21,24хн-СТАЛЬ СВТ.НАПРАВЛЕНИЕ, 7-9,12-18хн-СТАЛЬ СВТ.КОНДУКТОР.ЭКСПЛУАТАЦ., 10-11хн-СТАЛЬ СВТ.КОНДУКТОР.ПРОМЕЖУТОЧ. ЭКСПЛУАТАЦ. ГЛОС.
КОНТРАКТ № 1300015/06 от 22.11.05

ООО НТЦ "Энергоспецсталь-К"
ИП ВЛАСНИКОВ В.В.
ПОЗ размеров 250-06

Дата отгрузки 00.00.0000
в Вагоны

№	№ плавки / № слитка	Марка стали	Профиль / размер в мм	Длина, м	Ст.	Техн. / ст. прок.	Состояние / № слитка	Место	Вес, т	КАССОВАЯ ДОЛЯ ЭЛЕМЕНТОВ, %												Экземпляр
										C	Si	Mn	S	P	Cr	Ni	W	V	Mo	Cu	Ti	Fe	
1	A02959	83G3	КР 50.000	К/Д	1	Б1	С/О	1	2,950	0,41	0,47	0,26	0,034	0,021	12,36	0,28	0,02	0,03	0,02	0,12	0,078	основа	2516111174/ 12
				5,780				37	2,940													
2	A02959	83G3	КР 50.000	К/Д	1	Б1	С/О	1	2,256	тот же													
				5,790				28	2,248													2516111174/ 12
3	A02959	83G3	КР 56.000	К/КСР	1	Б1	С/О	1	2,980	тот же													
				5,620				30	2,970													2516111169/ 5
4	A02914	15Х1М1ФТ	КР 56.000	К/КСР	1	Б1	без С/О	1	5,894	0,07	0,27	1,45	0,005	0,040	10,00	0,25	0,18	0,06	0,20	0,21	0,34		
				5,900				8	0,884													2516111183/ 1
5	A02926	14Х17Н2	КР 100.000	К/Д	1	Б1	С/О	1	1,576	0,12	0,31	0,45	0,003	0,030	17,20	1,62	0,02	0,04	0,06	0,11	0,005		
				4,160				6	1,566													2516111176/ 12
6	A02926	14Х17Н2	КР 120.000	К/Д	1	Б1	С/О	1	1,532	тот же													
				5,900				3	1,522													2516111176/ 13
7	838119	40Х6ФА	КР 105.000	К/Д	1	Б1	С/О	1	2,808	0,43	0,23	0,59	0,007	0,012	0,80	1,35	0,02	0,02	0,22	0,19	0,002	оснст	2516111164/ 2
				6,800				9	2,798													
8	838119	40Х6ФА	КР 105.000	К/Д	1	Б1	С/О	1	2,834	тот же													
				6,920				9	2,824													2516111164/ 3
9	838119	40Х6ФА	КР 220.000	К/Д	1	Б1	С/О	1	1,290	тот же													
				1,300				1	1,280													2516111185/ 5
10	838128	20Х2Н4А	КР 150.000	К/Д	1	Б1	С/О	1	4,174	0,19	0,23	0,38	0,003	0,010	1,31	3,40	0,02	0,01	0,08	0,19	0,002		
				5,410				9	4,164													2516111154/ 1
11	838136	20Х2Н4А	КР 150.000	К/Д	1	Б1	С/О	1	3,782	тот же													
				5,440				8	3,772													2516111154/ 3
12	838171	40Х6ФА	КР 240.000	К/Д	1	Б1	С/О	1	2,150	0,44	0,25	0,62	0,006	0,017	0,80	1,34	0,05	0,01	0,18	0,19	0,002		
				6,040				1	2,140													2516111170/ 9
13	838171	40Х6ФА	КР 240.000	К/Д	1	Б1	С/О	1	2,152	тот же													
				6,050				1	2,140													2516111170/ 9
14	838188	40Х6ФА	КР 220.000	К/Д	1	Б1	С/О	1	1,513	0,41	0,29	0,59	0,005	0,014	0,82	1,43	0,03	0,01	0,21	0,21	0,002		
				5,060				1	1,503													2516111185/ 5
15	838188	40Х6ФА	КР 220.000	К/Д	1	Б1	С/О	1	3,018	тот же													
				5,150				2	3,008													2516111185/ 5
16	838188	40Х6ФА	КР 220.000	К/Д	1	Б1	С/О	1	3,149	тот же													
				5,380				2	3,139													2516111185/ 5
17	838188	40Х6ФА	КР 250.000	К/КСР	1	Б1	С/О	1	2,253	тот же													
				5,630				1	2,243													2516111164/ 6
18	838188	40Х6ФА	КР 250.000	К/КСР	1	Б1	С/О	1	2,247	тот же													
				5,630				1	2,237													2516111164/ 6
19	903408	15Х5М	КР 60.000	К/Д	1	Б1	С/О	1	2,816	0,12	0,4	0,51	0,002	0,009	17,00	1,50	1,01	0,02	0,21	0,12	0,01		
				5,190				27	2,808													2516111170/ 8
20	903408	15Х5М	КР 65.000	К/Д	1	Б1	С/О	1	0,990	тот же													
				4,440				9	0,980													2516111170/ 9
21	903408	15Х5М	КР 70.000	К/Д	1	Б1	С/О	1	1,644	тот же													
				5,700				10	1,634													2516111174/ 10
22	903477	45Х5	КР 65.000	К/КСР	1	Б1	С/О	1	2,808	0,46	0,40	3,30	0,007	0,027	1,44	0,25	0,32	0,03	0,02	0,07	0,001		
				5,240				42	2,798													2516111160/ 4

Заказчик
Месторождение
Куст
Скважина
Тип скважины
Продукция

№ п/п	№ плавки	[illegible]	[illegible]	[illegible]	[illegible]	[illegible]	Кол-во мест	Масса, т	C	Si	Mn	S	P	Cr	[illegible]	W	V	Mo	[illegible]	Ti	[illegible]	Co	[illegible]	[illegible]	№ вагона
23	РС3475	[illegible]	КР 15.000	Н/Д 5.980	1	Б1	С/О	1	2,876 / 2,868	0,34	[illegible]	[illegible]	0,015	0,026	12,[illegible]	[illegible]	1,32	0,03	[illegible]	0,06	0,12	[illegible]			2[illegible]
24	РС3476	120.000	КР 119.000	Н/Д 5.470	1	Б1	без ТА	1	1,626 / 1,626	0,09	[illegible]	0,[illegible]	0,005	0,035	17,[illegible]	[illegible]	0,05	0,04	3,2[illegible]	0,17	0,61				2[illegible]

ИТОГО: 24 56.334 / 56.094

№	Механические свойства: Предел текуч. кгс/мм2	Времен. сопрот. кгс/мм2	Относ. удлин. %	Относ. сужен. %	Ударн. вязкос. кгс*м/см2	АК тип 11	Термообработка образцов	Микроструктуры (баллы): ЦП ГЗН ...	Неметаллические включения ГОСТ 1778-70 Метод Ш-	Примечание	Твердость HRC	HB / Продольная обрабатыв. ГОСТ ТУ
1-2							З.1050-20,масло О.200-1ч.в-к	1 1 1 0 0 0 0 0		4 класс	53	207 5949-75 для т/о подгр.а.
3							З.1050-20,масло О.200-1ч.в-к	1 1 1 0 0 0 0 0			53	187 5949-75 для т/о подгр.б. 5949-76 для т/о подгр.а.
4	25 26	51 58	59 58	73 75			З.1050-20,вода	0,5 0,5 0 0 0 0 0 0				
5	86 86	111 111	17 16	57 57	5,2 5,3		З.1020-60,масло О.350-1ч.в-к	1 1 0 0 0 0 0 0				229 5949-75 для т/о подгр.а.1мар.обточ
6	86 86	112 111	16 14	57 58	5,2 5,3		З.1020-60,масло О.350-1ч.в-к	1 1 0 0 0 0 0 0				228 5949-75 для т/о подгр.б.1мар.обточ
1-8	88 88	109 103	15 16	54 54	10,4 10,1	7,8 7,7	З.850-40,масло О.620-40,вода	1,5 1,5 0 0 0 0 0 0	Металл проверен по ГОСТ 21120-75 дефектоскоп. УЗ 3мм гр.кач.1.-дефектов нет			207 4543-71 обточ гр.кач.пов.1.3мар
9	103 101	118 116	17 18	62 61	8,5 8,8	5,7 5,9	З.850-40,масло О.600-60,вода	1 1 0 0 0 0 0 0				229 4543-71 обточ гр.кач.пов.2.3мар
10-11	111 112	131 132	15 16	57 57	8,5 9,3		З.860-30,масло З.780-30,масло О.180-2ч.в-к	1,5 2 0 0 0 0 0 0				198 4543-71 обточ гр.кач.пов.1.
12-13	90 92	117 12[illegible]	19 18	64 62	10,6 10,8	7,8 8,1	З.850-40,масло О.600-60,вода	1,5 1,5 0 0 0 0 0 0				224 4543-71 обточ гр.кач.пов.2.2мар
14-16	90 88	1[illegible] 1[illegible]	24 24	5[illegible] 64	10,1 10,7	7,6 8,0	З.850-40,масло О.620-40,вода	1 1 0 0 0 0 0 0	Металл проверен по ГОСТ 21120-75 дефектоскоп. УЗ 3мм гр.кач.1.-дефектов нет	1 класс		244 4543-71 обточ гр.кач.пов.2.2мар
17-18	104 104	119 114	16 17	60 59	8,4 8,8	6,4 6,6	З.850-40,масло О.620-40,вода	1 1 0 0 0 0 0 0				244 4543-71 обточ гр.кач.пов.1.1мар
19	87 87	112 112	16 15	58 56	5,[illegible] 5,3		З.1020-60,масло О.350-1ч.в-к	0,5 0,5 0 0 0 0 0 0				187 5949-75 для т/о подгр.б.1мар.обточ
20	87 88	112 11[illegible]	16 15	53 53	5,[illegible] 5,[illegible]		З.1020-60,масло О.350-1ч.в-к	0,5 0,5 0 0 0 0 0 0				187 5949-75 для т/о подгр.а.1мар.обточ
21	86 86	111 111	15 11	57 57	5,[illegible] 5,[illegible]		З.1020-60,масло О.350-1ч.в-к	0,5 0,5 0 0 0 0 0 0				187 5949-75 для т/о подгр.а.1мар.обточ
22							З.1050-20,масло О.200-1ч.в-к	1,5 1,5 0 0 0 0 0 0		4 класс		187 5949-75 для т/о подгр.б.
23							З.1050-20,масло О.200-1ч.в-к	1,5 1,5 0 0 0 0 0 0			52,5	207 5949-75 для т/о подгр.а.
24	25 25	51 53	57 55	75 76			З.1050-20,вода	0,5 0,5 0 0 0 0 0 0				5949-75 для т/о подгр.а.обточ

[illegible] Начальник [illegible] В.В.[illegible]

[illegible] ТЕХНІЧНОГО КОНТРОЛЮ [illegible] Дніпроспецсталь [illegible] К

[illegible]

A 1/1/147 9 04