Анализ параметров работы пневмотранспорта в поршневом режиме

Студент группы 8ТМиО-61 Жукова О.Г.

Руководитель к.т.н., доцент Лямкин Е.С.

Принципиальная схема пневмотранспортной установки в поршневом режиме

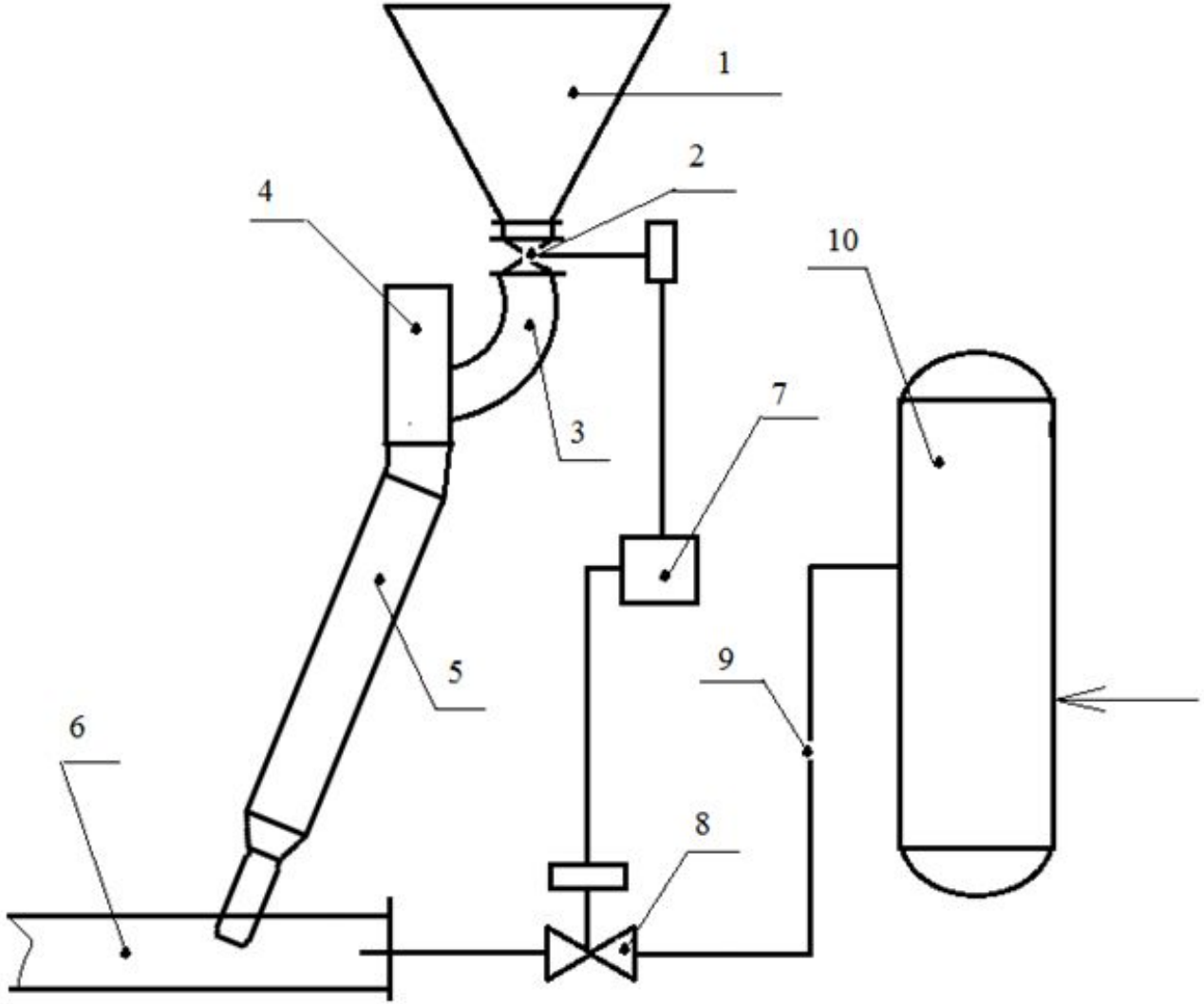

1-бункер; 2- затвор; 3- загрузочный патрубок; 4- блок загрузки; 5- начальный участок; 6- транспортный трубопровод; 7-блок управления; 8- клапан электромагнитный; 9- подвод сжатого воздуха; 10- ресивер.

Диаграмма изменения зависимости удельной мощности Nуд от длина транспортного трубопровода L

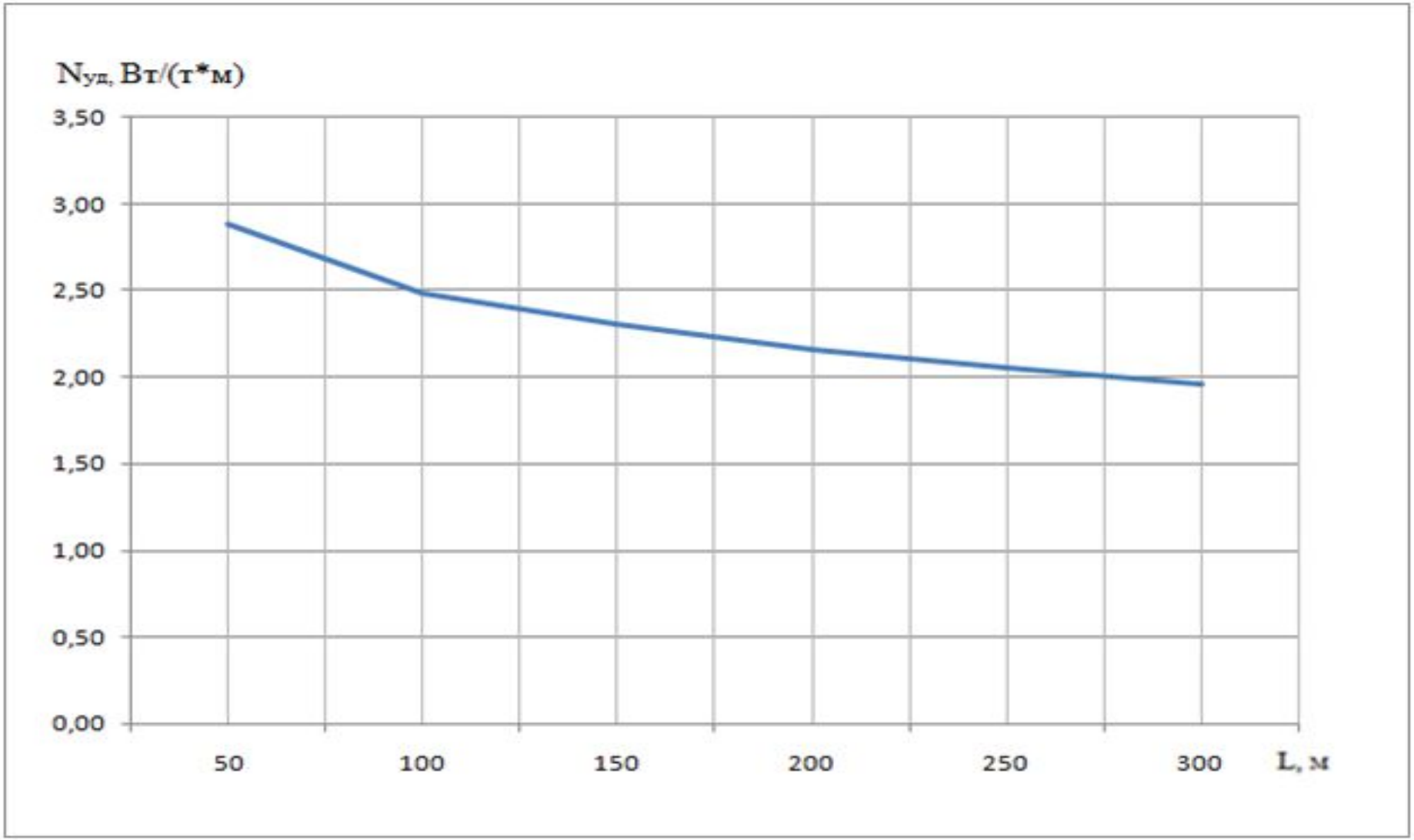

Диаграмма зависимости удельной мощности $N_{уд}$ от массы поршня $M_п$

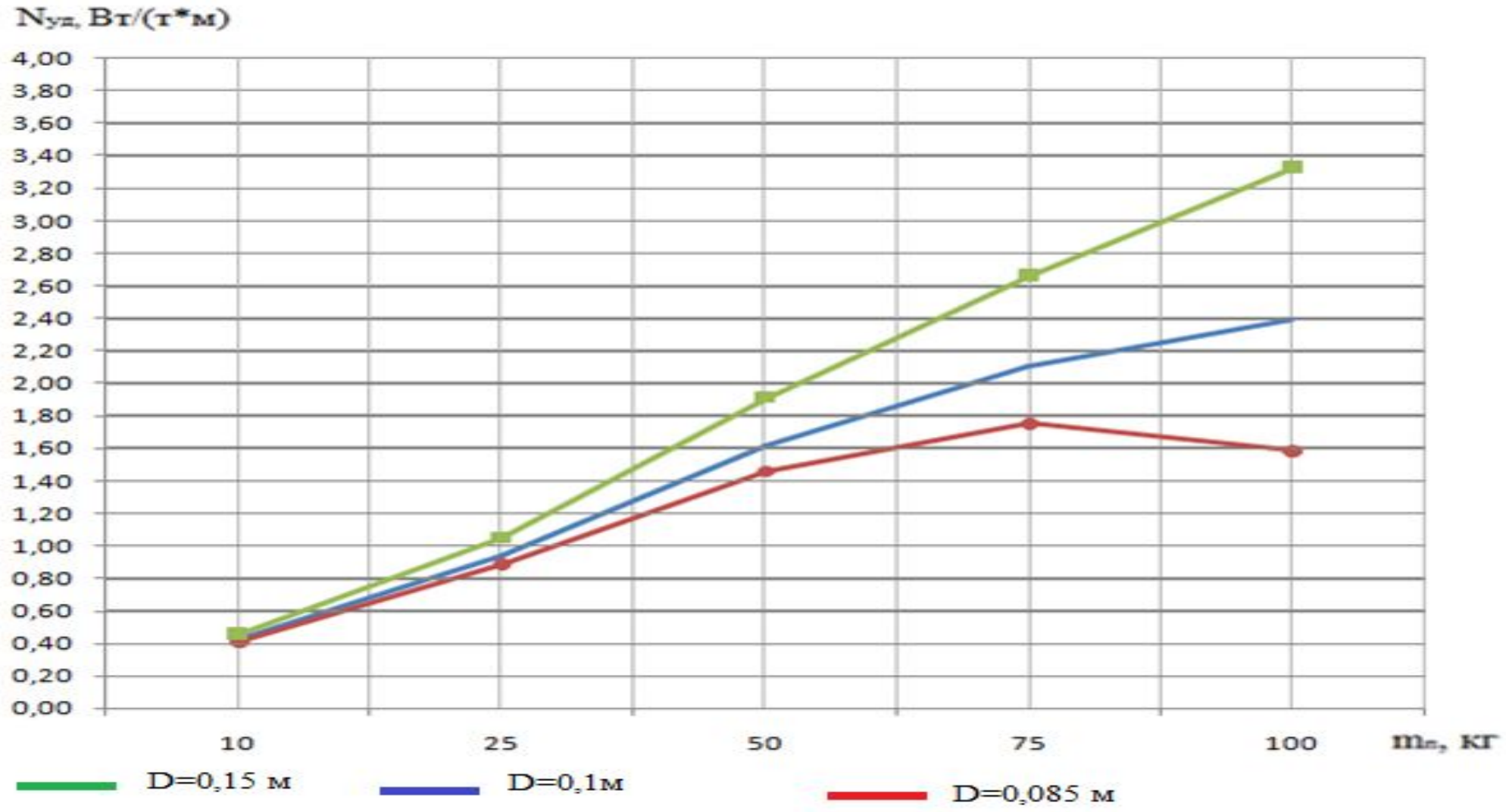

Диаграмма зависимости удельной мощности $N_{уд}$ от диаметра трубопровода D

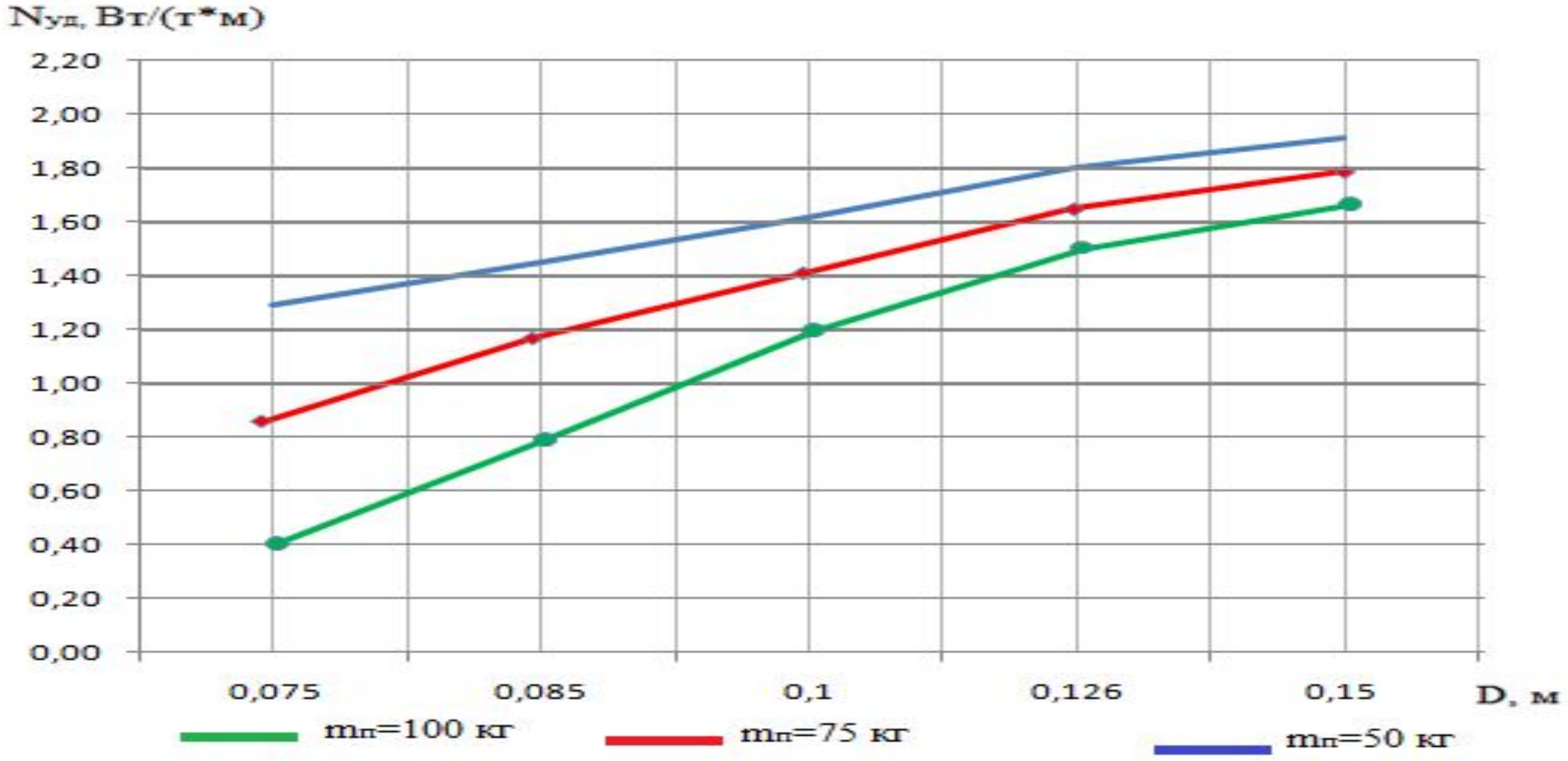

Спасибо за внимание!!!!!!!