MS_схемы организации АФУ

TELE2

1 Схема АФУ UMTS2100 + LTE2600

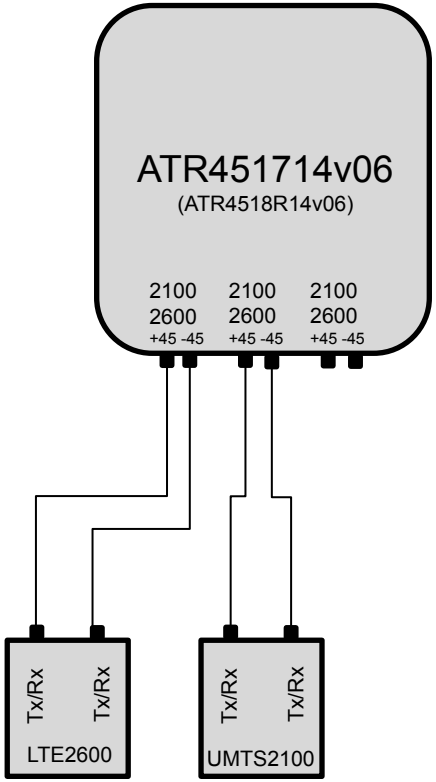

С декабря 2018 переходим на целевую тендерную антенну ATR4518R14v06

Strictly confidential, for internal use

2 Схема АФУ UMTS2100 + LTE2600

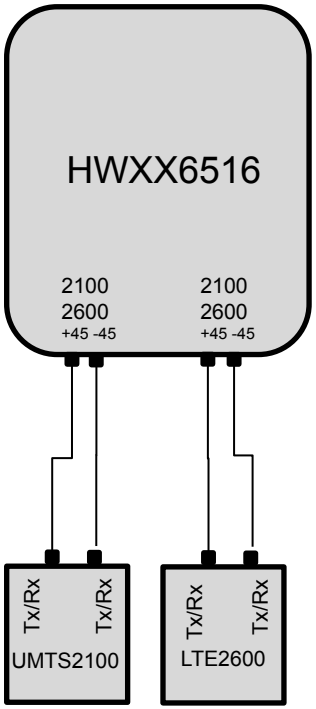

Временная схема, пока на складе есть остатки антенн HWXX6516, далее переходим на схему 3

Strictly confidential, for internal use

3 UMTS2100 + LTE2600 mimo4x4

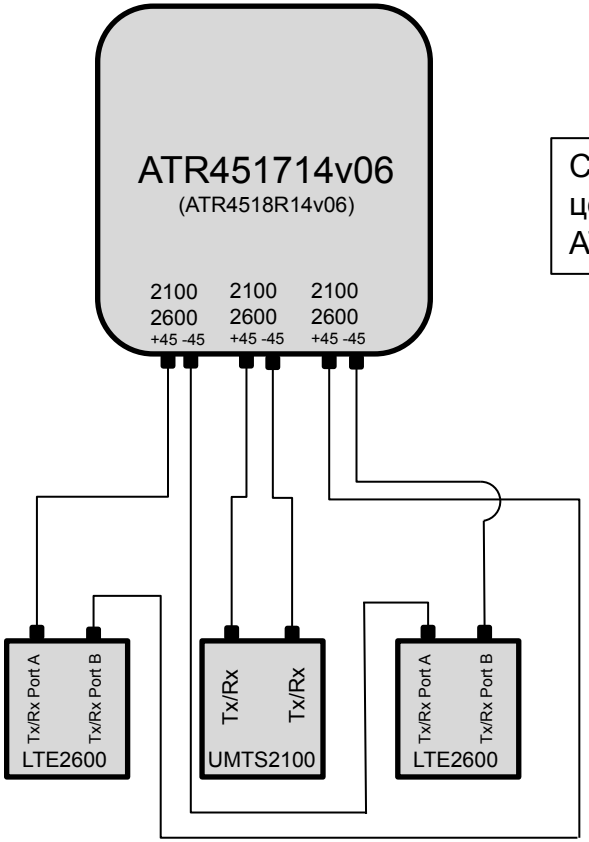

С декабря 2018 переходим на целевую тендерную антенну ATR4518R14v06

Strictly confidential, for internal use

4 UMTS2100 (шестиризация) + LTE2600 mimo4x4

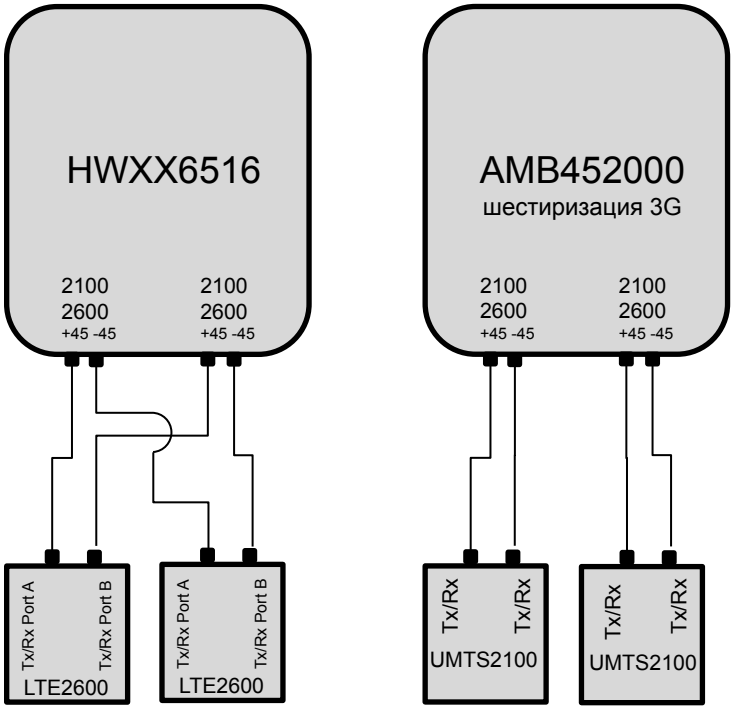

Такую схему расширения LTE2600 до mimo 4x4 использовать, если на секторе уже в эфире шестиризация 3G с антенной AMB452000 и LTE2600 с антенной HWXX6516

Strictly confidential, for internal use

TELE2

5 UMTS2100 + LTE800 + LTE2600

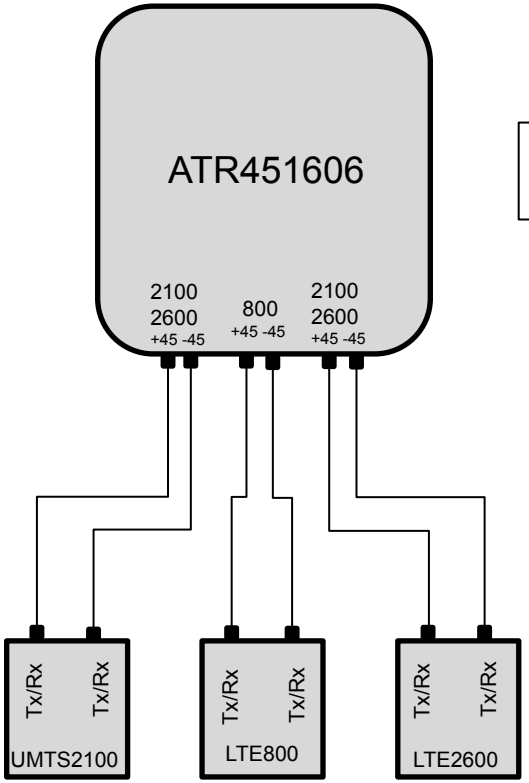

Временная схема, до поступления антенн для схемы 9

Strictly confidential, for internal use

6 UMTS2100 + LTE800 + LTE2600

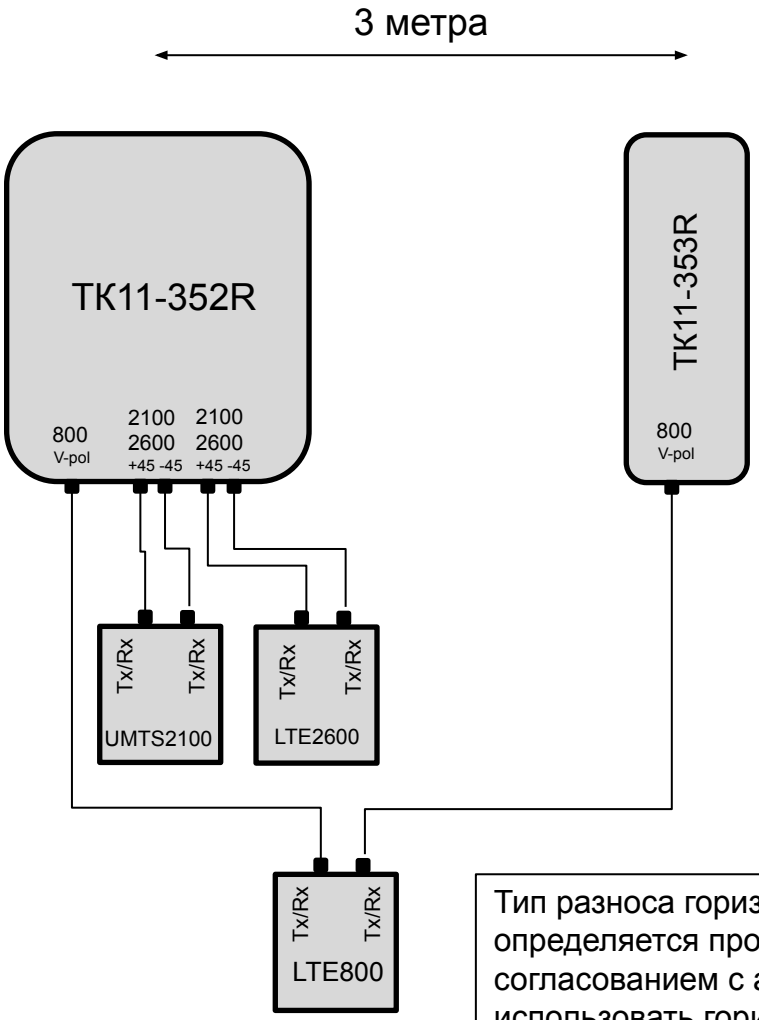

Временная схема, пока на складе есть остатки антенн TK11-353R, далее переходим на схему 7

Использовать при превышении предельно допустмого расчетного уровня от БС на аэродромах

Тип разноса горизонтальный/вертикальный определяется проектным решением и согласованием с арендодателем. Приоритетно использовать горизонтальный разнос

Strictly confidential, for internal use

7 UMTS2100 + LTE800 + LTE2600 mimo4x4

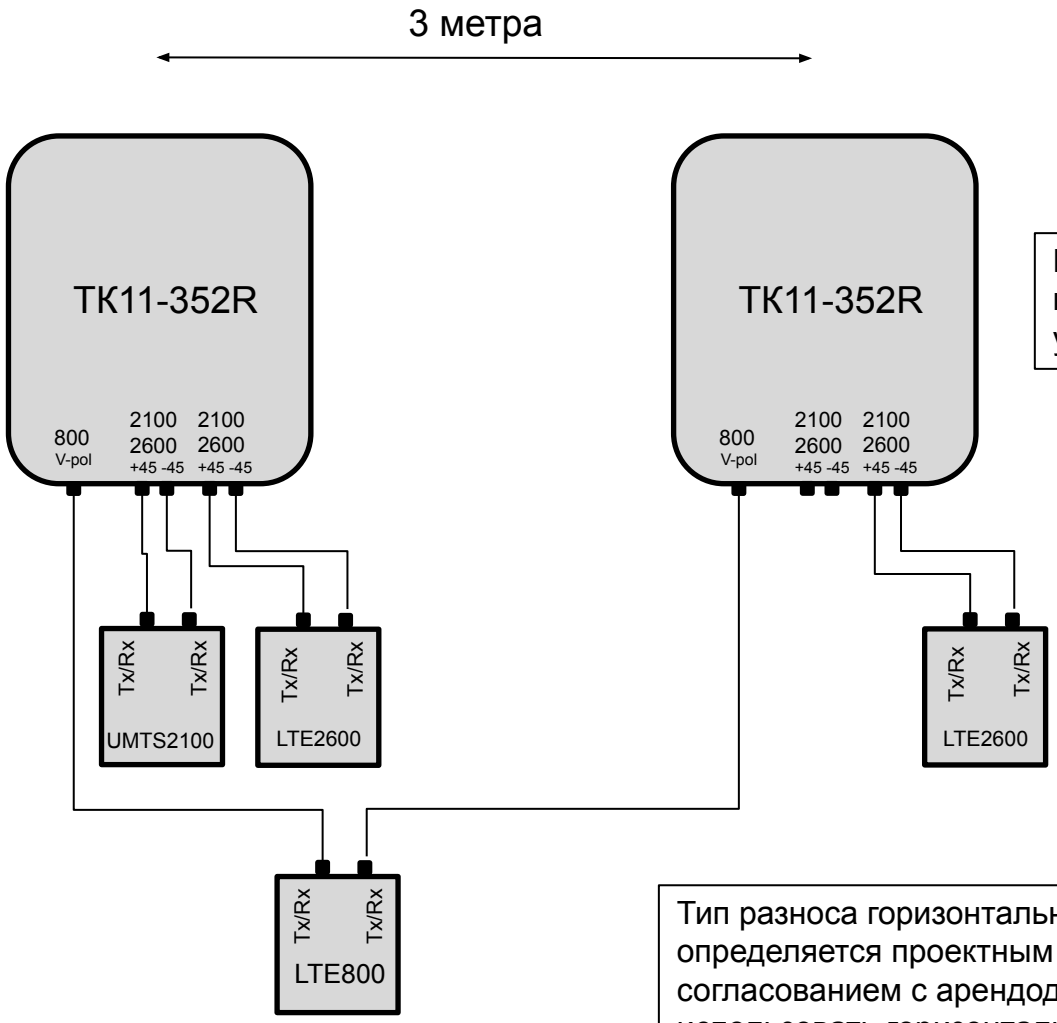

Использовать при превышении предельно допустмого расчетного уровня от БС на аэродромах

Тип разноса горизонтальный/вертикальный определяется проектным решением и согласованием с арендодателем. Приоритетно использовать горизонтальный разнос

Strictly confidential, for internal use

TELE2

8 UMTS2100 + LTE800 + LTE2600

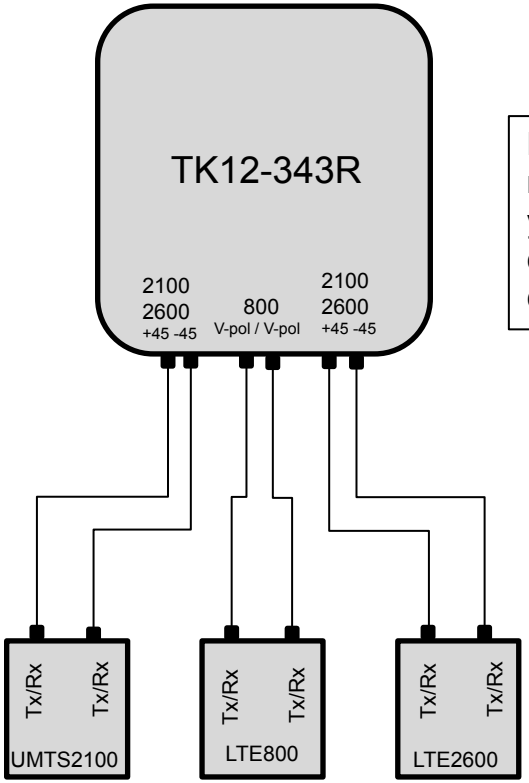

Использовать при превышении предельно допустмого расчетного уровня от БС на аэродромах, на сайтах, где использование схем 6 и 7 стоят доп аренды

Strictly confidential, for internal use

9 UMTS2100 + LTE800 + LTE2600 mimo4x4

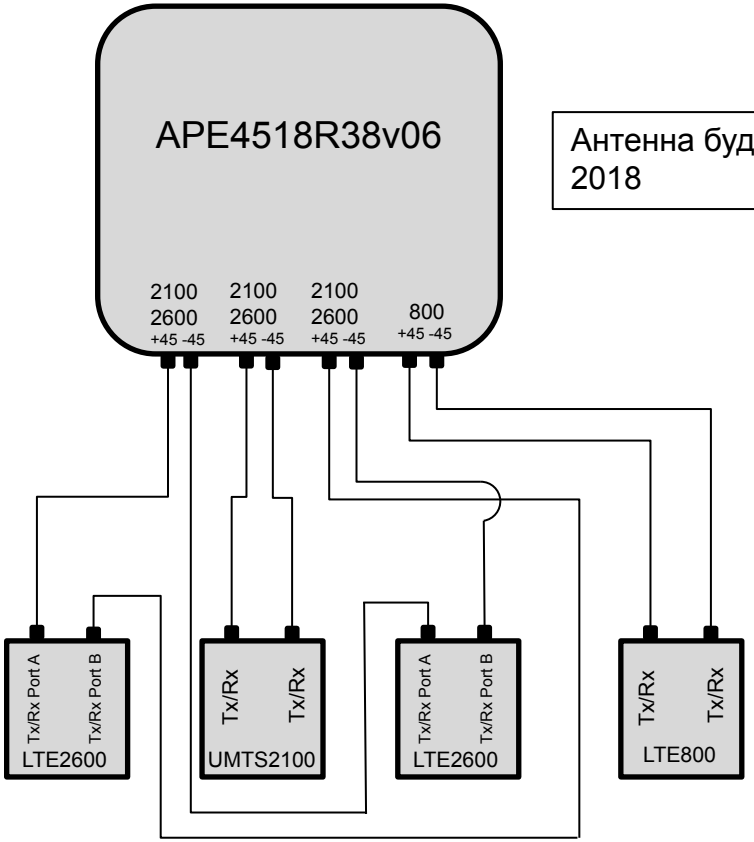

Антенна будет доступна с декабря 2018

Strictly confidential, for internal use

10 UMTS2100 (шестиризация) + LTE800 + LTE2600 mimo4x4

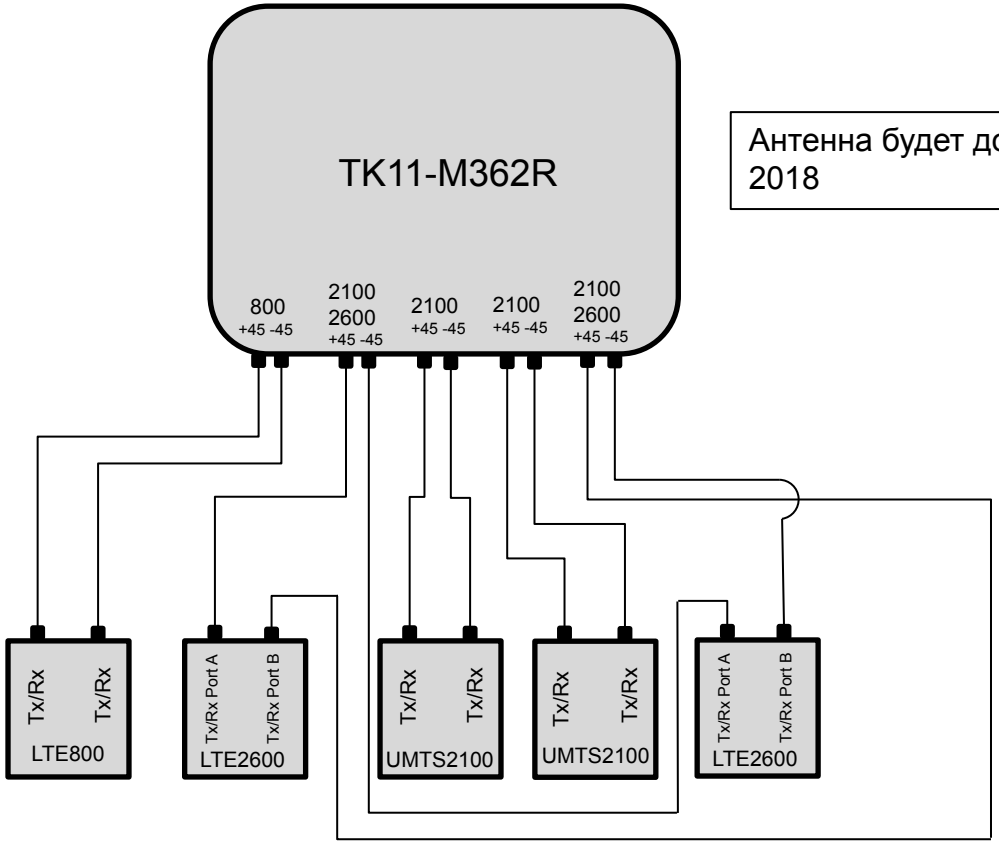

Антенна будет доступна с декабря 2018

Strictly confidential, for internal use

Спасибо

TELE2