Магистерская диссертация

Тема: Технология механизации топочных процессов в малой энергетике

Выполнил Голубев С.С.

Группа 8ЭМ-71

Специальность 13.04.03

Руководитель Жуков Е.Б.

Слоевое сжигание. Типы топок

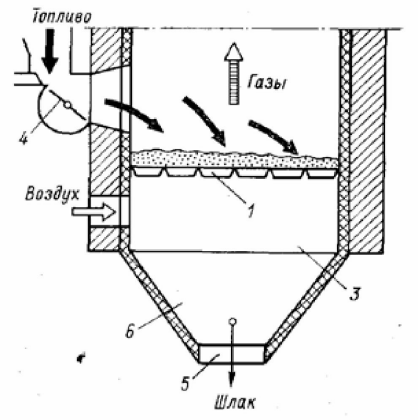

Забрасыватель

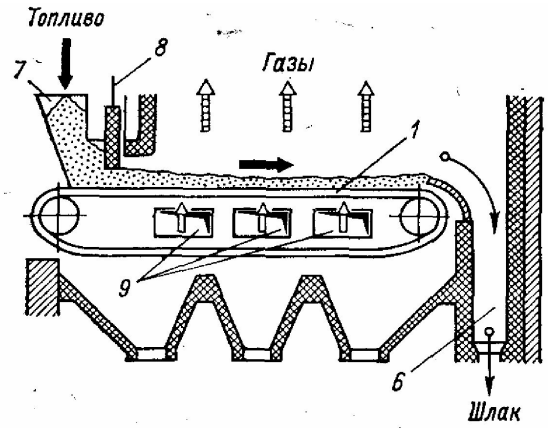

Топка с движ. колосниками

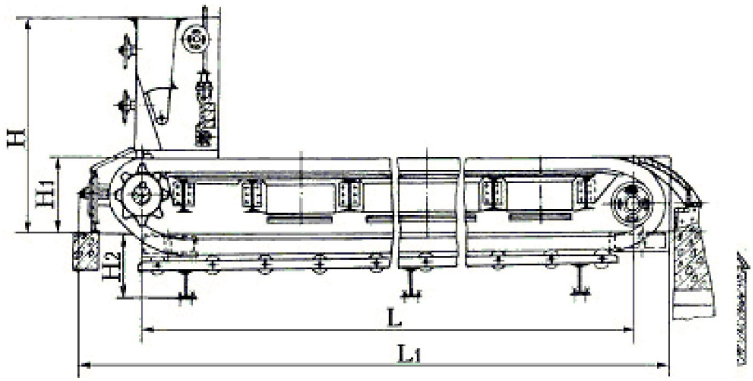

Топка механическая с чешуйчатой цепной решеткой прямого хода ЧЦР

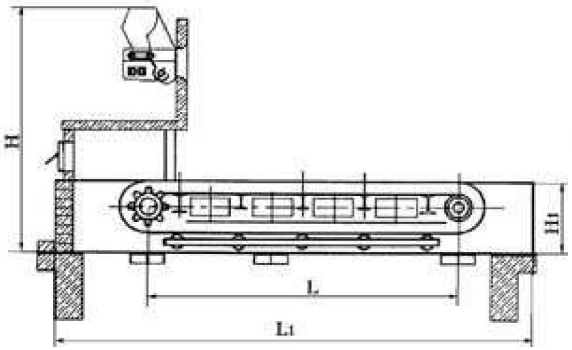

Топка механическая с забрасывателями на движущуюся колосниковую решетку ТЛЗМ

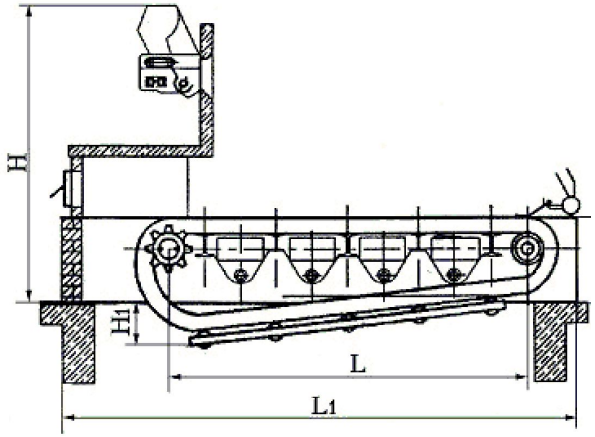

Топка механическая с забрасывателями на движущуюся колосниковую решетку ТЧЗМ

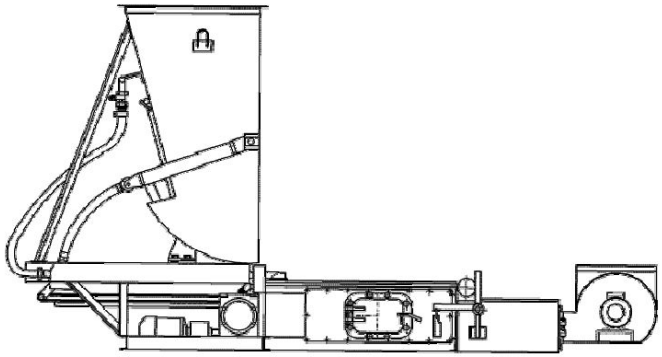

Топка с шурующей планкой ТШПм

Общие виды котла

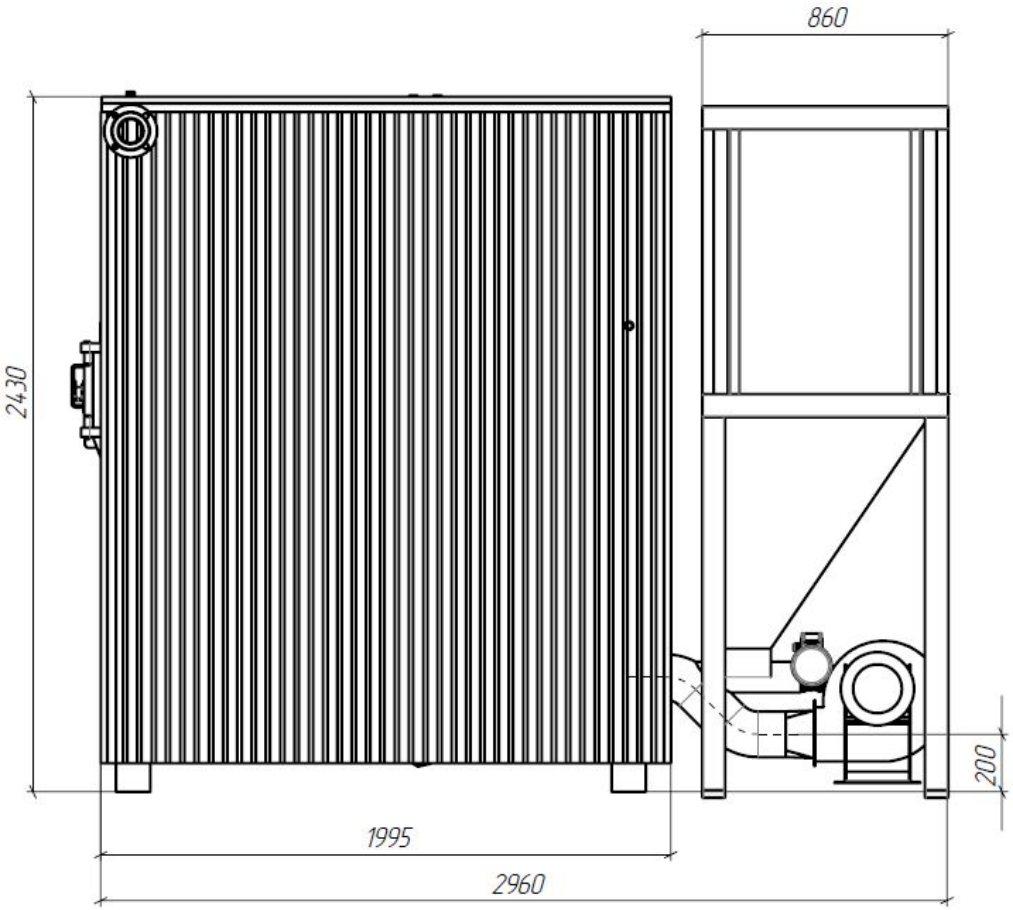

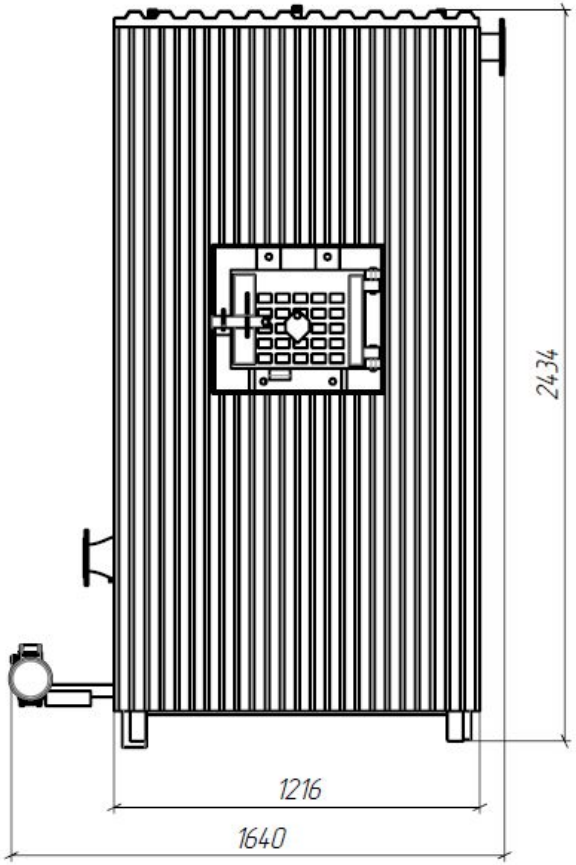

Общий вид котла

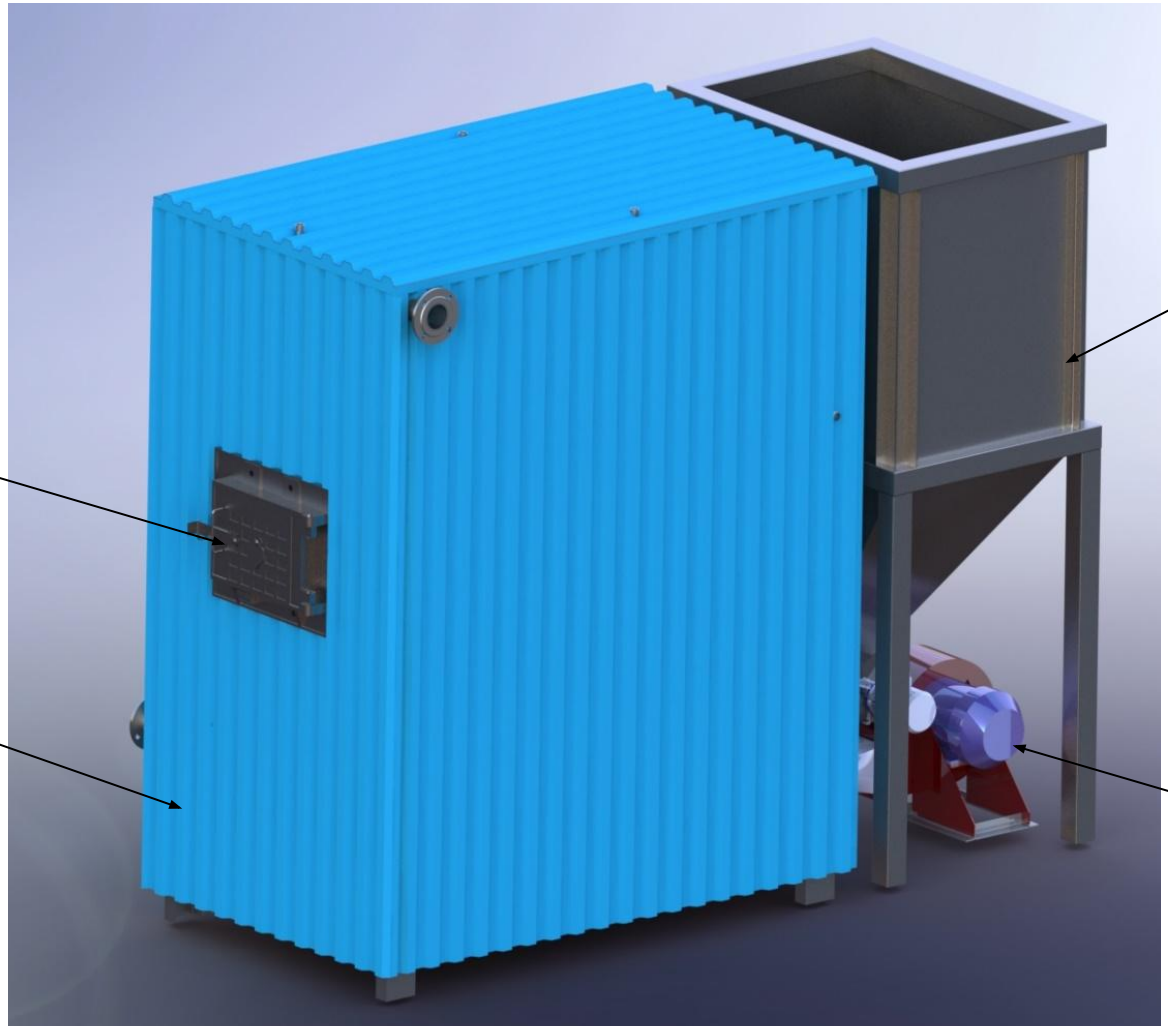

Вид сбоку

Дымосо
с
Мотор
редуктор
топливоподачи
Короб
шнека
Воздушный
короб
горелки
Мотор
редуктор
шлакоудалени
Вход
воды

Котел в разрезе

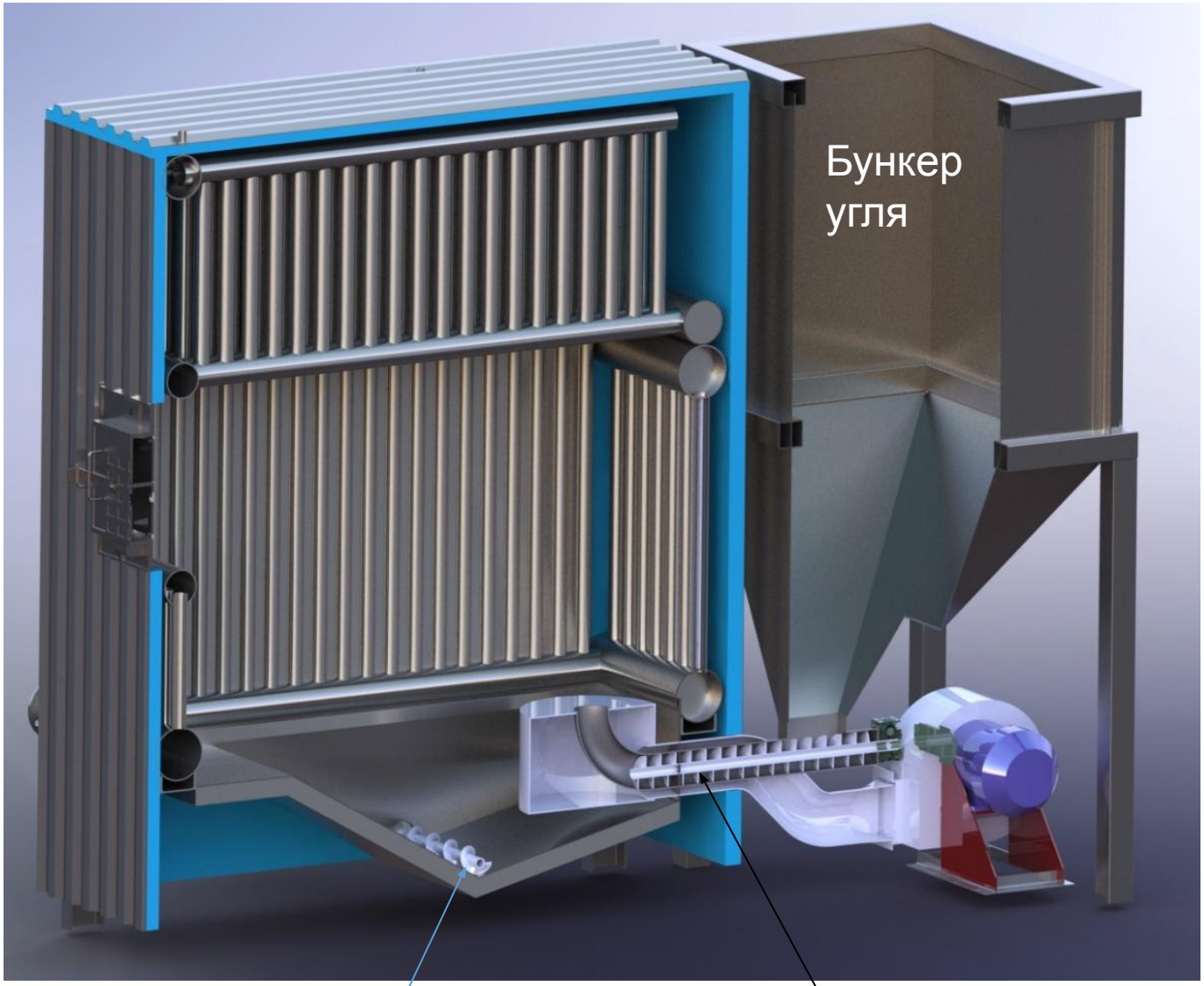

Шнек
шлакоудаления

Ретортная
горелка

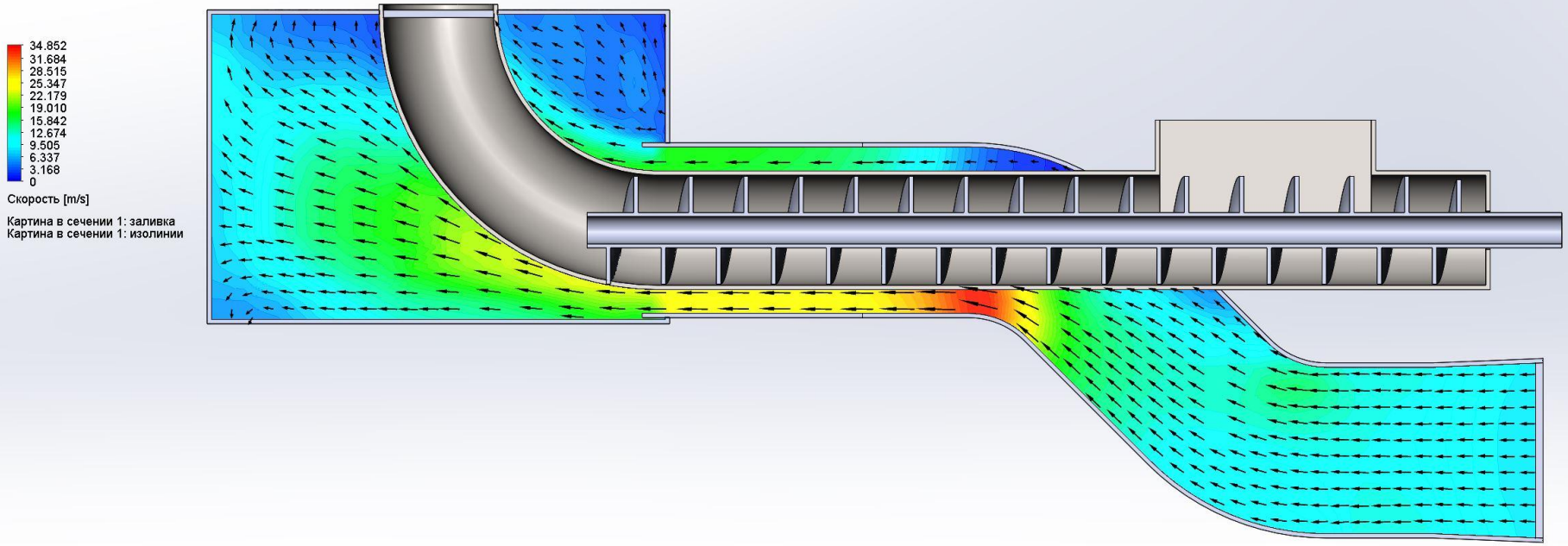

Распределение воздушных масс. Скорость воздуха в горелке

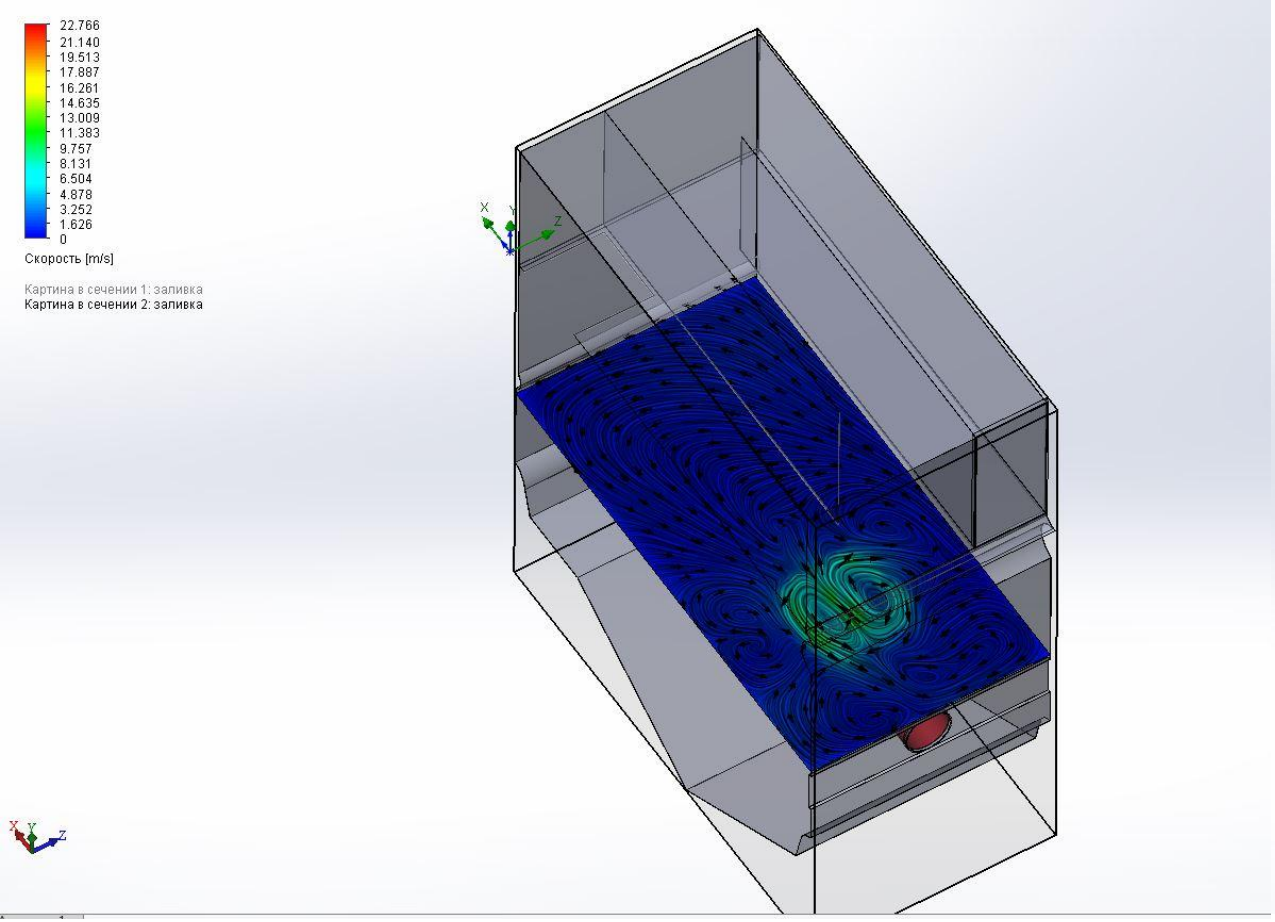

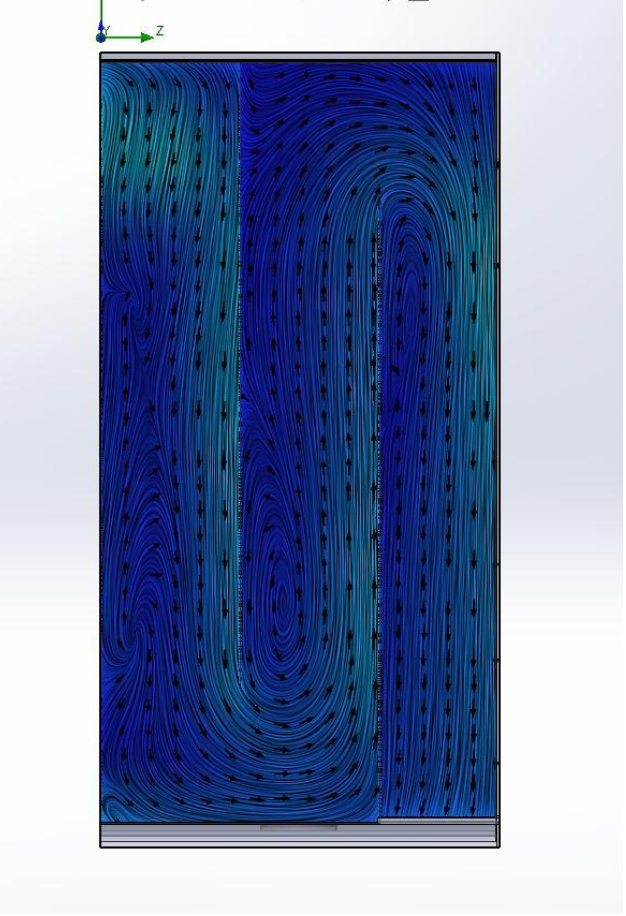

Распределение воздушных масс. Скорость воздуха в котле

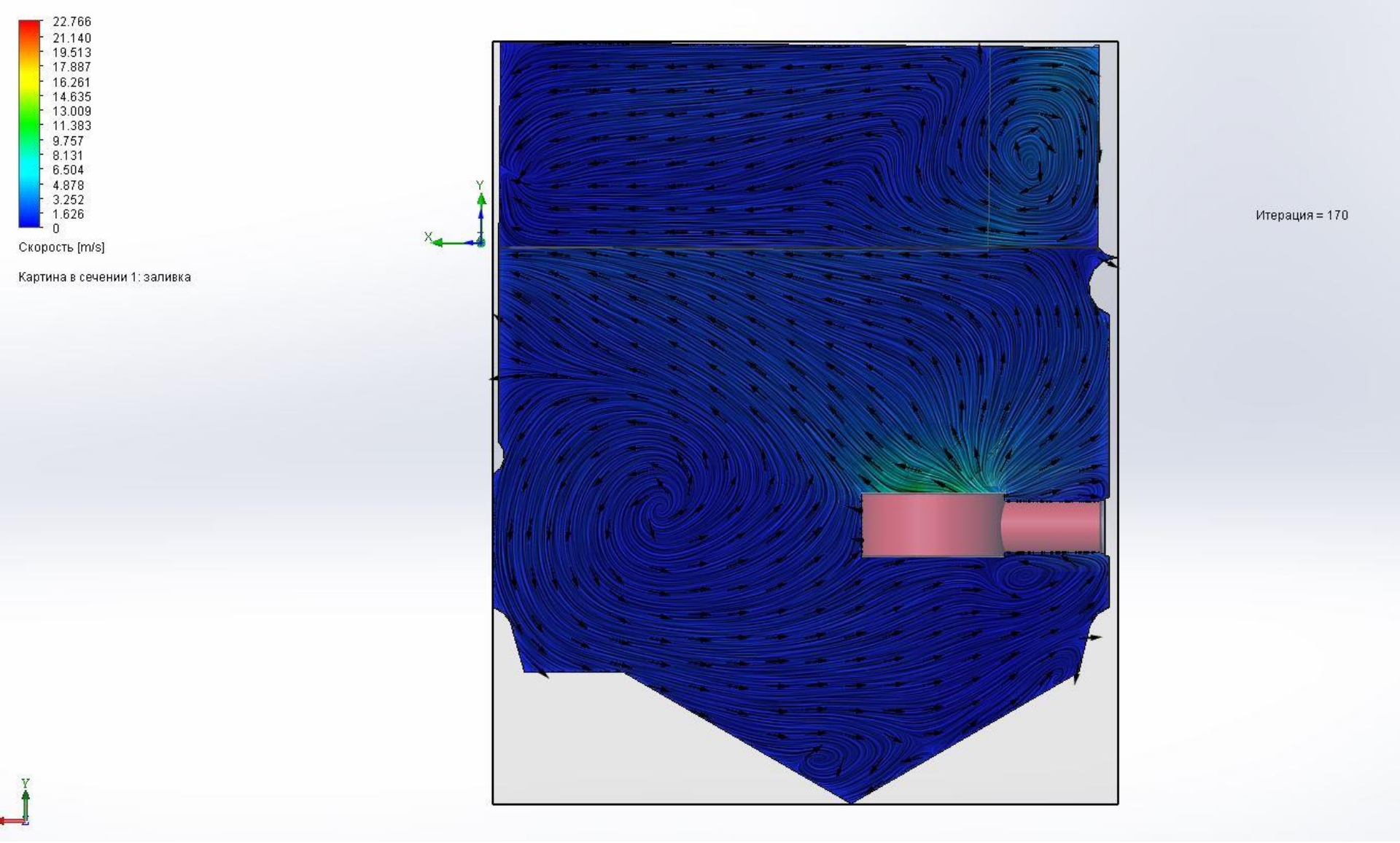

Распределение воздушных масс. Скорость воздуха в котле

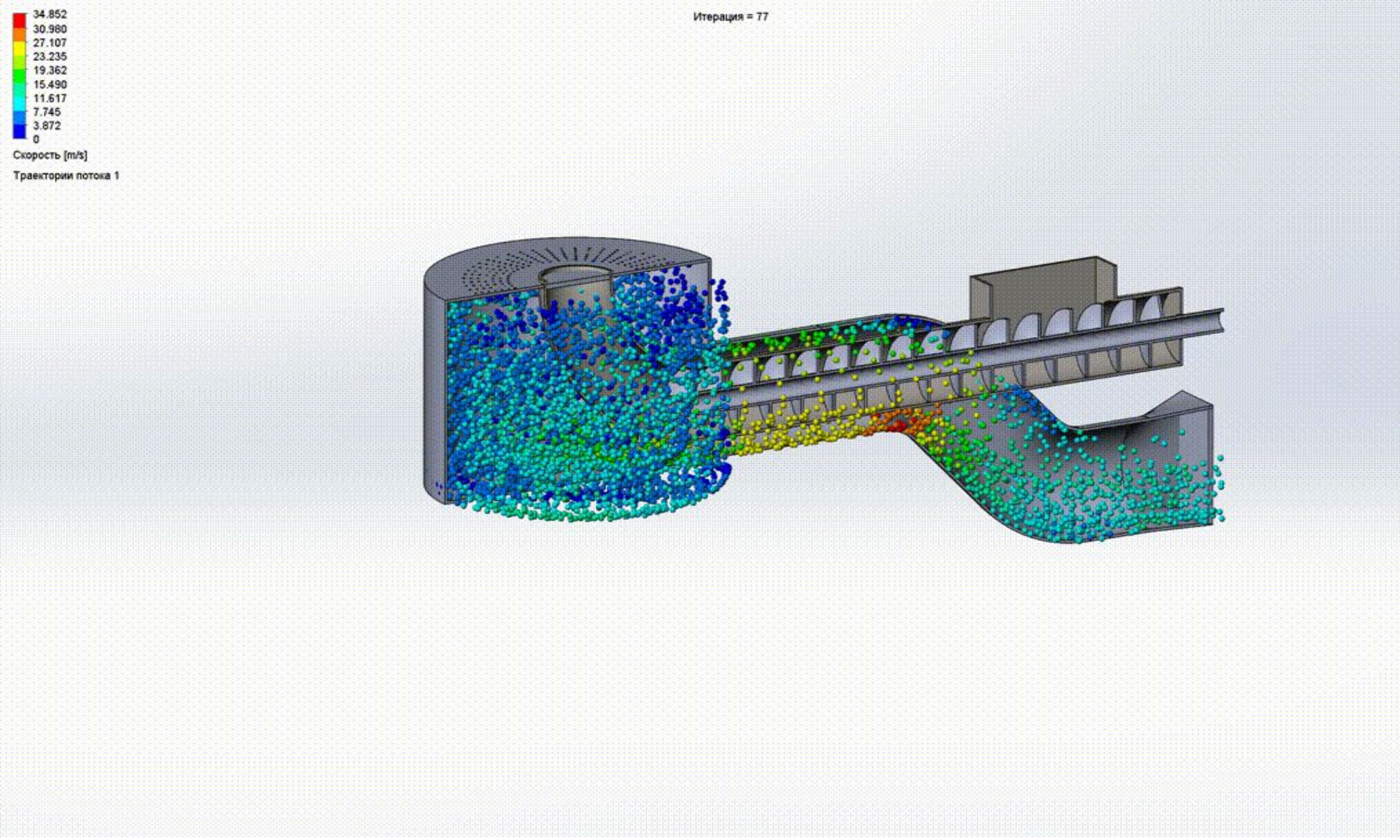

Распределение воздушных масс. Скорость воздуха в горелке

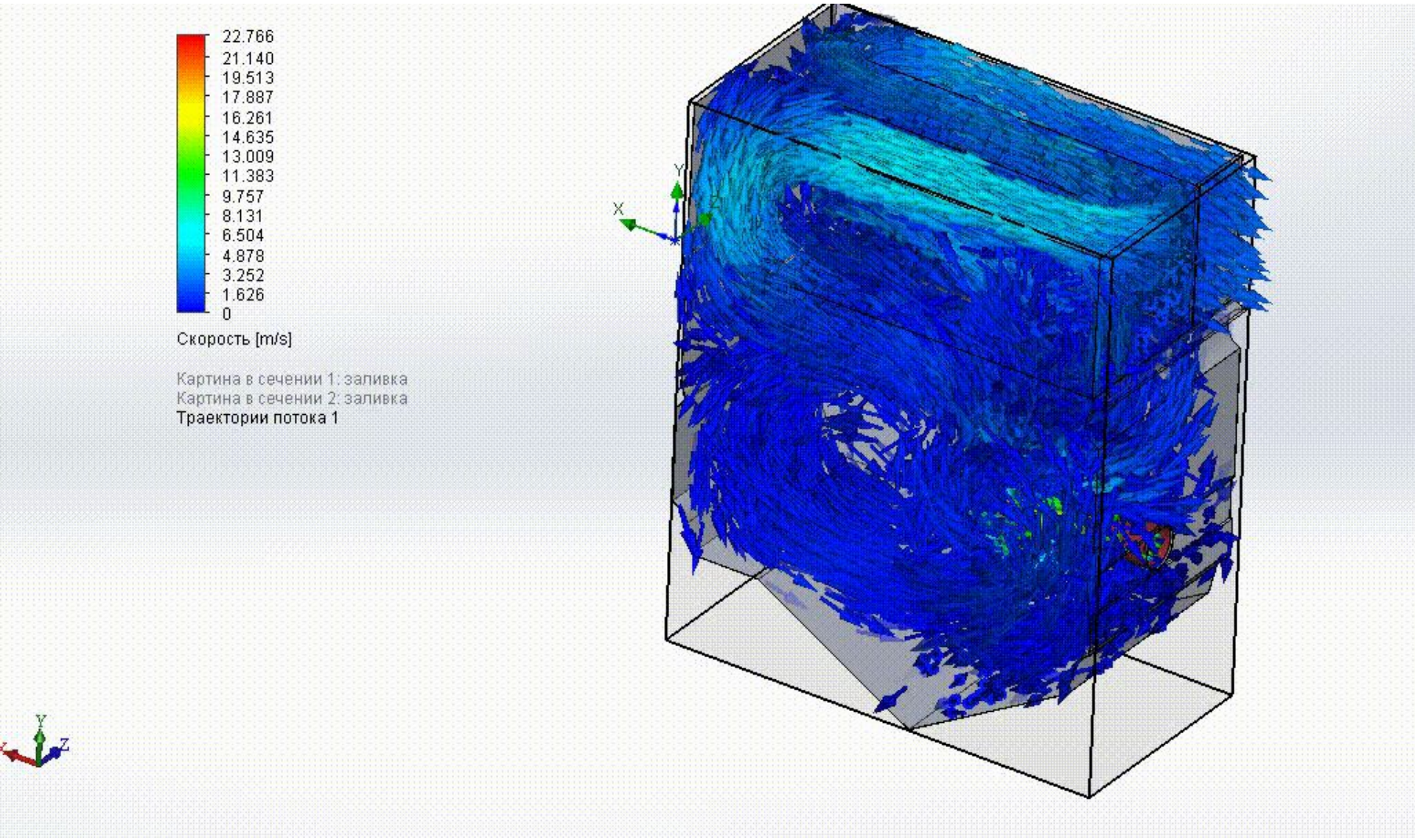

Распределение воздушных масс. Скорость воздуха в котле