Судовые системы

Конструктивные элементы судовых систем

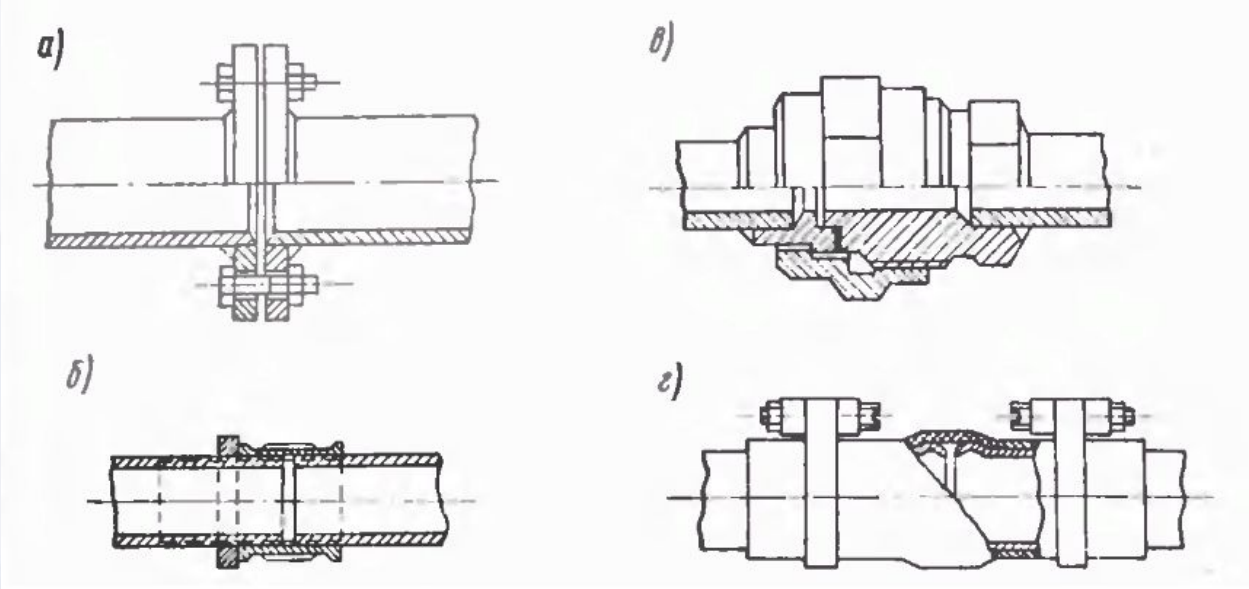

Рис. 1. Путевые соединения труб:
а — фланцевое; *б* — фиттинговое (резьбовое); *в* — штуцерное; *г* — дюритовое

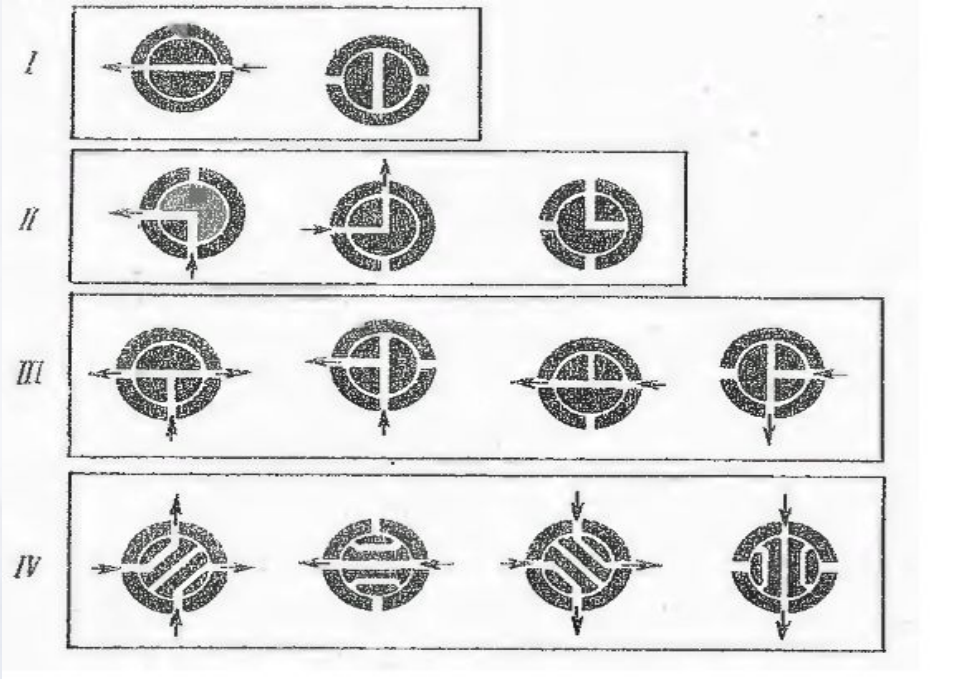

Рис. 2. Схемы действия кранов разных типов.
I — проходной; II — трехходовой с *L*-образной пробкой; III — трехходовой с *T*-образной пробкой; IV — крановый манипулятор

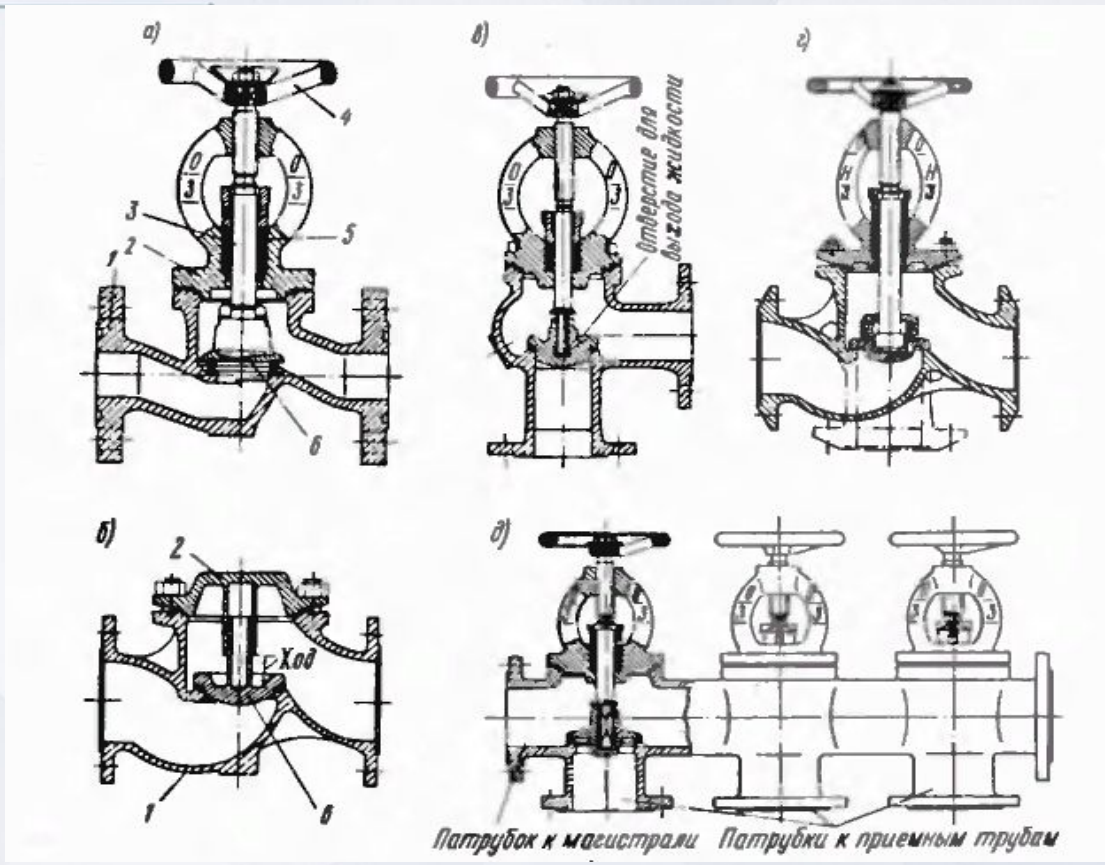

Рис. 3. Типы клапанов:
а — запорный проходной; б — невозвратный проходной; в — невозвратно-запорный угловой; г — невозвратно-управляемый; д — трехклапанная коробка с невозвратно-запорными клапанами.
1 — корпус; 2 — крышка; 3 — шток; 4 — маховик; 5 — сальниковая набивка; 6 — тарелка

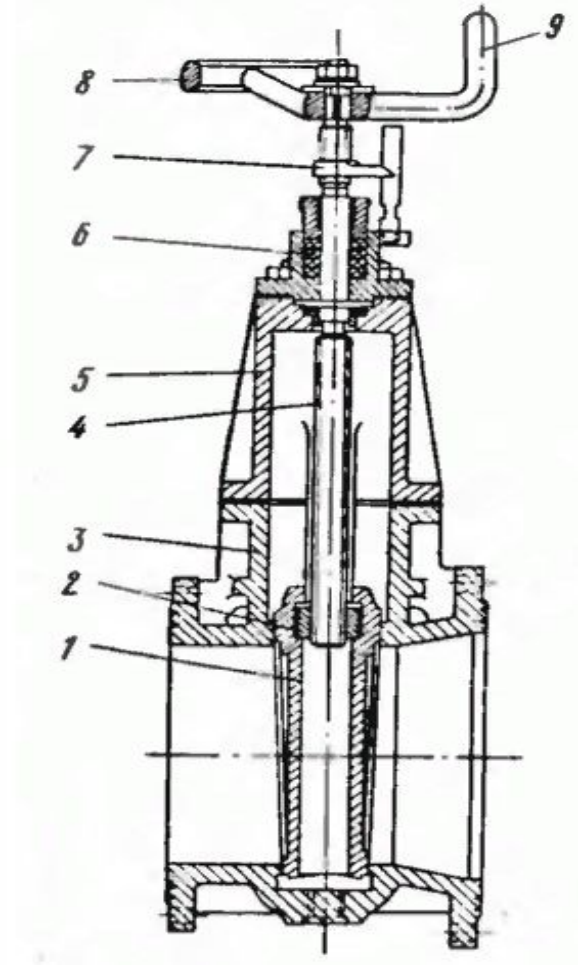

Рис. 4. Клинкет.
1 — клин (диск); 2 — гайка ходовая; 3 —корпус;
4 — шток; 5 — крышка; 6 — сальниковая набивка;
7— указатель хода диска; 8 — маховик; 9 — рукоятка

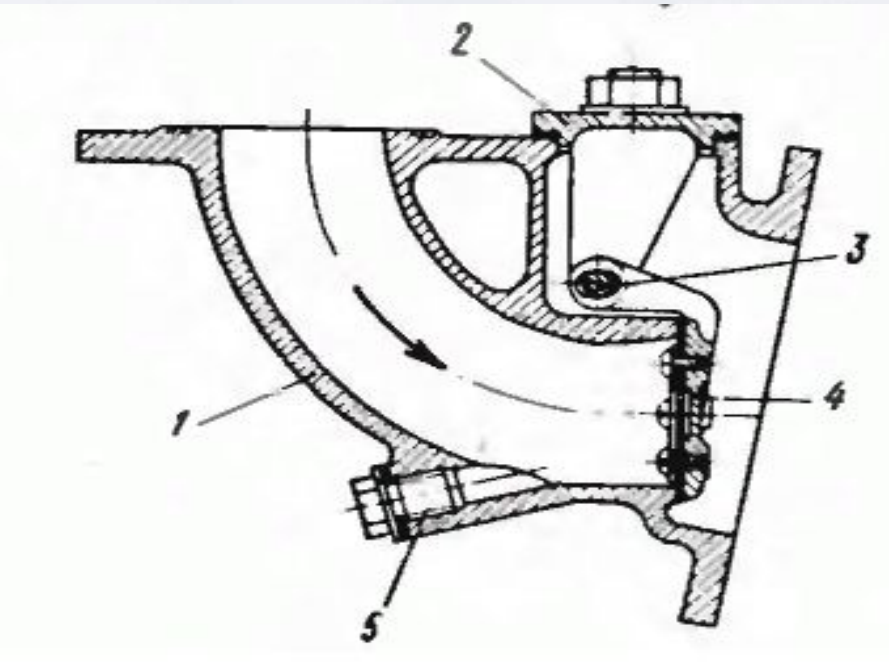

Рис. 5. Захлопка бортовая фановой системы.
1 — корпус; 2 — крышка; 3 — валик;
4 — тарелка; 5 — пробка спускная

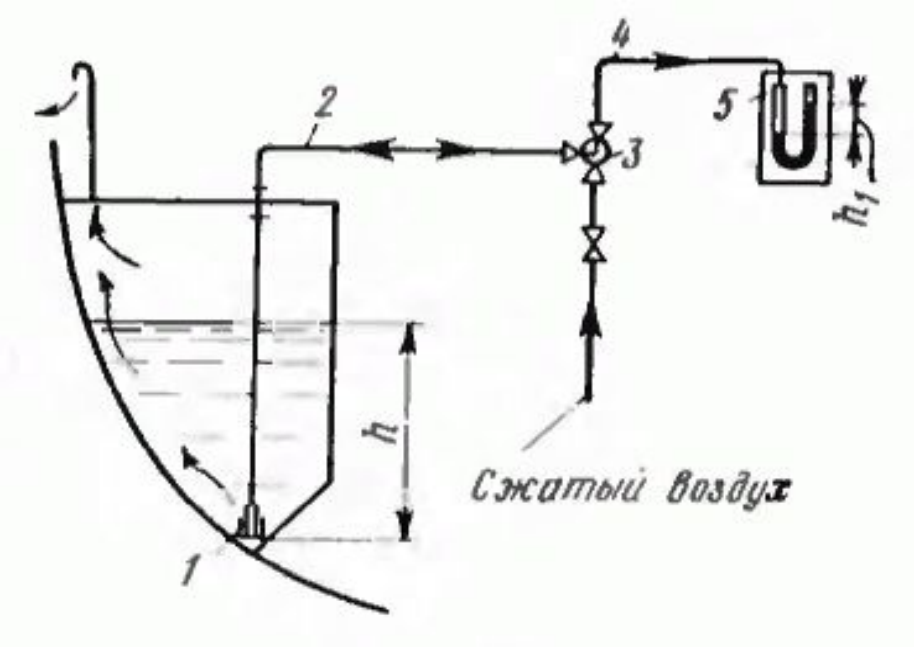

Рис. 6. Схема пневмеркаторной системы дистанционного замера уровня жидкости