ФЕДЕРАЛЬНОЕ ГОСУДАРСТВЕННОЕ БЮДЖЕТНОЕ ОБРАЗОВАТЕЛЬНОЕ УЧРЕЖДЕНИЕ ВЫСШЕГО ПРОФЕССИОНАЛЬНОГО ОБРАЗОВАНИЯ
«КАЗАНСКИЙ НАЦИОНАЛЬНЫЙ ИССЛЕДОВАТЕЛЬСКИЙ ТЕХНИЧЕСКИЙ УНИВЕРСИТЕТ им. А.Н. ТУПОЛЕВА-КАИ»
Нижнекамский институт информационных технологий и телекоммуникаций (филиал)

Кафедра электрооборудования

Специальность 140610 Группа472

ДИПЛОМНЫЙ ПРОЕКТ

По теме: «***Электрооборудование и электроснабжение установки диметила***»

Выполнил студент: Безрукий.И.И

Руководитель :

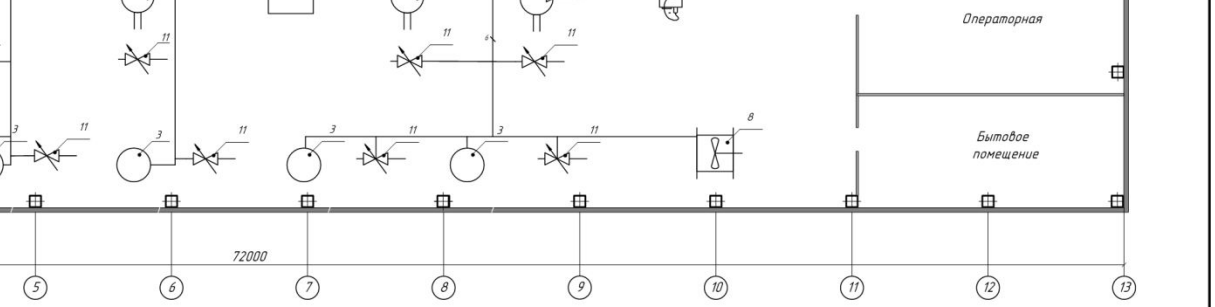

Поз.	Наименование	Кол-во	Примечание
1	Турбокомпрессор	2	
2	Центробежный компрессор	2	
3	Компрессор холодильной машины	4	
4	Подогреватель сырья	1	
5	Компрессор абсорбера	2	
6	Компрессор десорбера	2	
7	Приточный вентилятор	1	
8	Вытяжной вентилятор	1	
9	Кран мостовой	2	
10	Сварочный агрегат	2	
11	Электрозадвижка	10	

Изм.	Лист	№ докум.	Подпись	Дата	ДП 140610 15 2015 ЭТ			
Разраб.		Нуртуганов			План размещения оборудования	Литера	Масса	Масштаб
Руковод.		Ситё				У		1:100
Рецензент		Шаболиев				Лист	Листов	
Н.контр.		Иванова			Электрооборудование и электроснабжение установки бутадиена	НИИТТ гр.27572		
Утвердил		Буланова						

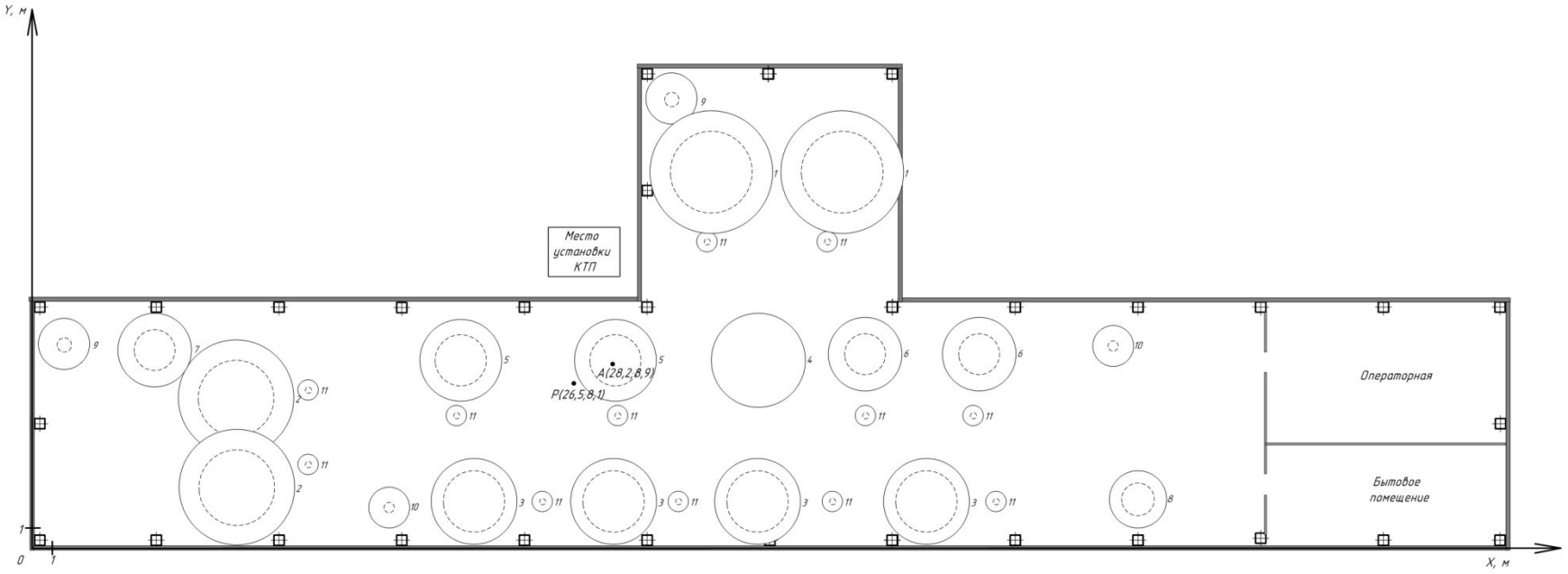

Поз.	Наименование	Кол-во	Примечание
1	Турбокомпрессор	2	
2	Центробежный компрессор	2	
3	Компрессор холодильной машины	4	
4	Подогреватель сырья	1	
5	Компрессор абсорбера	2	
6	Компрессор десорбера	2	
7	Приточный вентилятор	1	
8	Вытяжной вентилятор	1	
9	Кран мостовой	2	
10	Сварочный агрегат	2	
11	Электрозадвижка	10	

Изм.	Лист	№ докум.	Подпись	Дата	ДП 140610 15 2015 37		
Разраб.		Нурмуханетов			Картограмма нагрузок	Литера	Масса	Масштаб
Руковод.		Цой				У		1:100
Рецензент		Шаболиев				Лист	Листов	
Н.контр.		Изотова			Электрооборудование и электроснабжение установки бутадиена	НИИТТ гр.27572		
Утвердил		Бычкова						

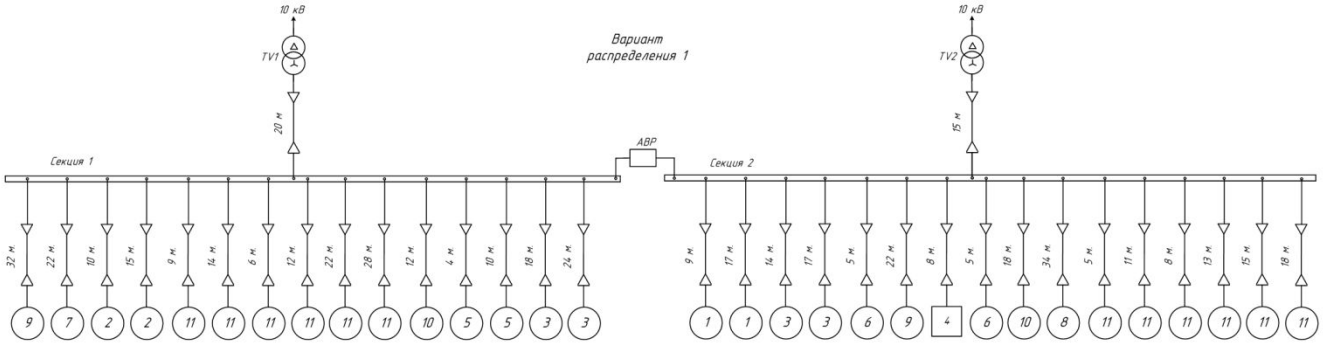

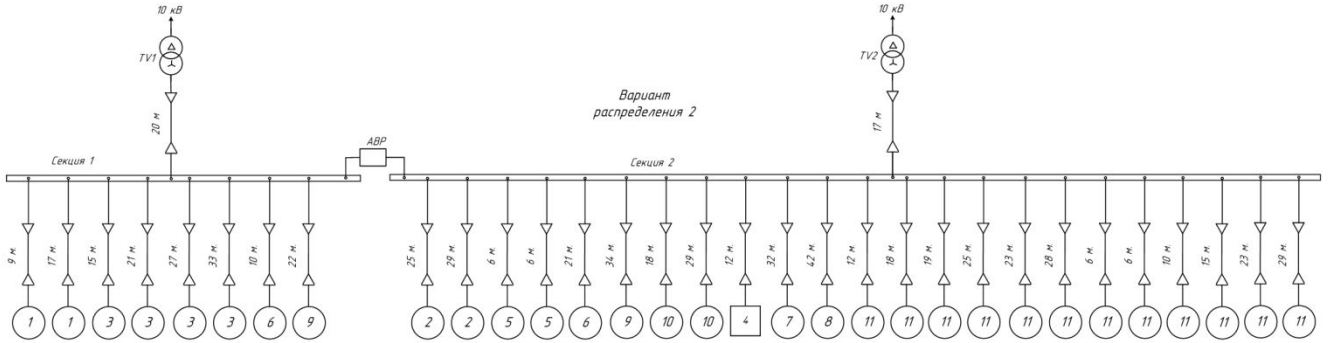

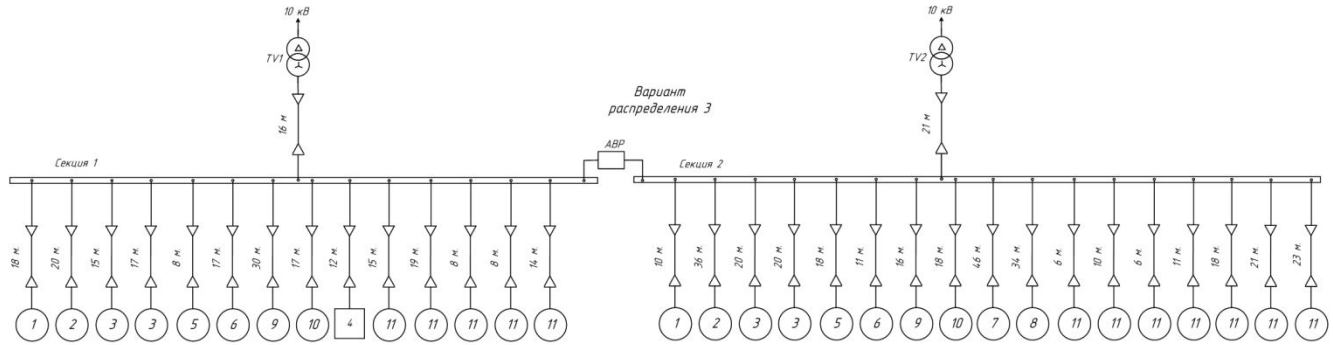

						ДП 140610 15 2015 ЭЗ	
Изм.	Лист	№ докум.	Подпись	Дата			
Разраб.		Нуртуганов			Структурные варианты схем электроснабжения	Литера	Масса	Масштаб
Руковод.		Шой						
Реценз.		Шаболин				Лист	Листов	
Н.контр.		Исаева						
Утвердил		Булатова			Электрооборудование и электроснабжение установки бутадиена	НИИТТ гр 27572		

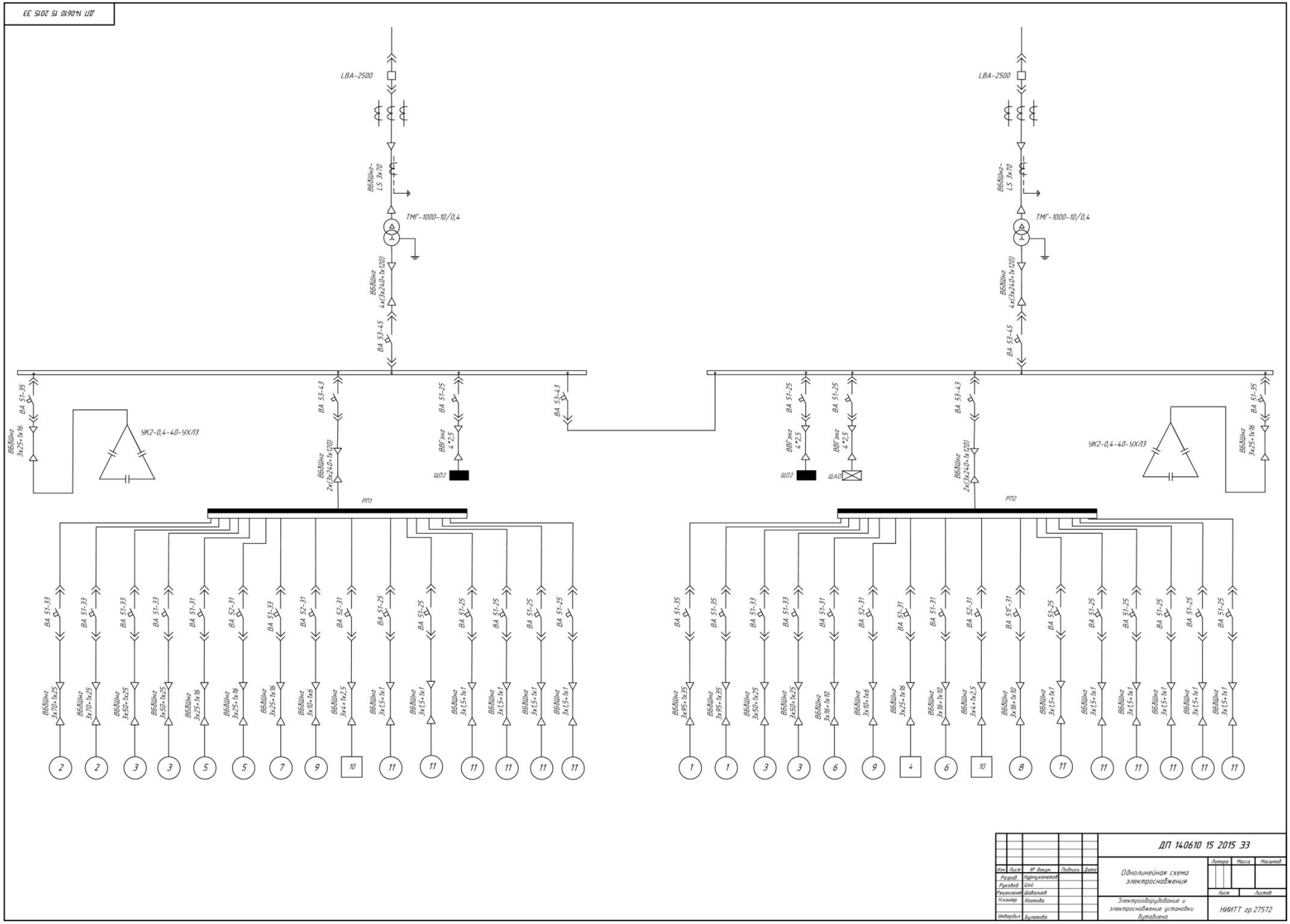
ДП 140610 15 2015 ЗЗ
LBA-2500
ВБбШнг-LS 3х70
ТМГ-1000-10/0,4
ВБбШнг 4х(3х240+1х120)
ВА 53-45
ВА 51-35
ВА 53-43
ВА 51-25
ВБбШнг 3х25+1х16
УК2-0,4-40-УХЛ3
ВБбШнг 2х(3х240+1х120)
ВВГэнг 4*2,5
ЩО2
ЩАО
РП1
РП2
ВА 51-33
ВА 51-31
ВА 52-31
ВА 51Г-31
ВБбШнг 3х70+1х25
ВБбШнг 3х50+1х25
ВБбШнг 3х25+1х16
ВБбШнг 3х10+1х6
ВБбШнг 3х4+1х2,5
ВБбШнг 3х1,5+1х1
ВБбШнг 3х95+1х35
ВБбШнг 3х16+1х10
2
3
5
7
9
10
11
1
4
6
8
Изм
Лист
№ докум
Подпись
Дата
Разраб.
Нурмухаметов
Руковод.
Цой
Рецензент
Шавалиев
Н.контр.
Изотова
Утвердил
Булатова
ДП 140610 15 2015 ЗЗ
Однолинейная схема электроснабжения
Электрооборудование и электроснабжение установки бутадиена
Литера
Масса
Масштаб
Лист
Листов
НИИТТ гр.27572

ДП 140610 15 2015 ЭТ

Поз.	Наименование	Кол.	Примечание
	Светодиодный светильник рабочего освещения	54	P=24 Вт
	Светодиодный светильник аварийного освещения	20	P=3 Вт
	Щит освещения рабочий	2	
	Щит освещения аварийный	1	

Изм.	Лист	№ докум.	Подпись	Дата
Разраб.		Нурмухаметов		
Руковод.		Цой		
Рецензент		Шабалиев		
Н.контр.		Ильина		
Утвердил		Булатова		

ДП 140610 15 2015 ЭТ

Схема расположения освещения

Литера	Масса	Масштаб
У		1:100

Лист	Листов

Электрооборудование и электроснабжение установки бутадиена

НИИТТ гр.27572

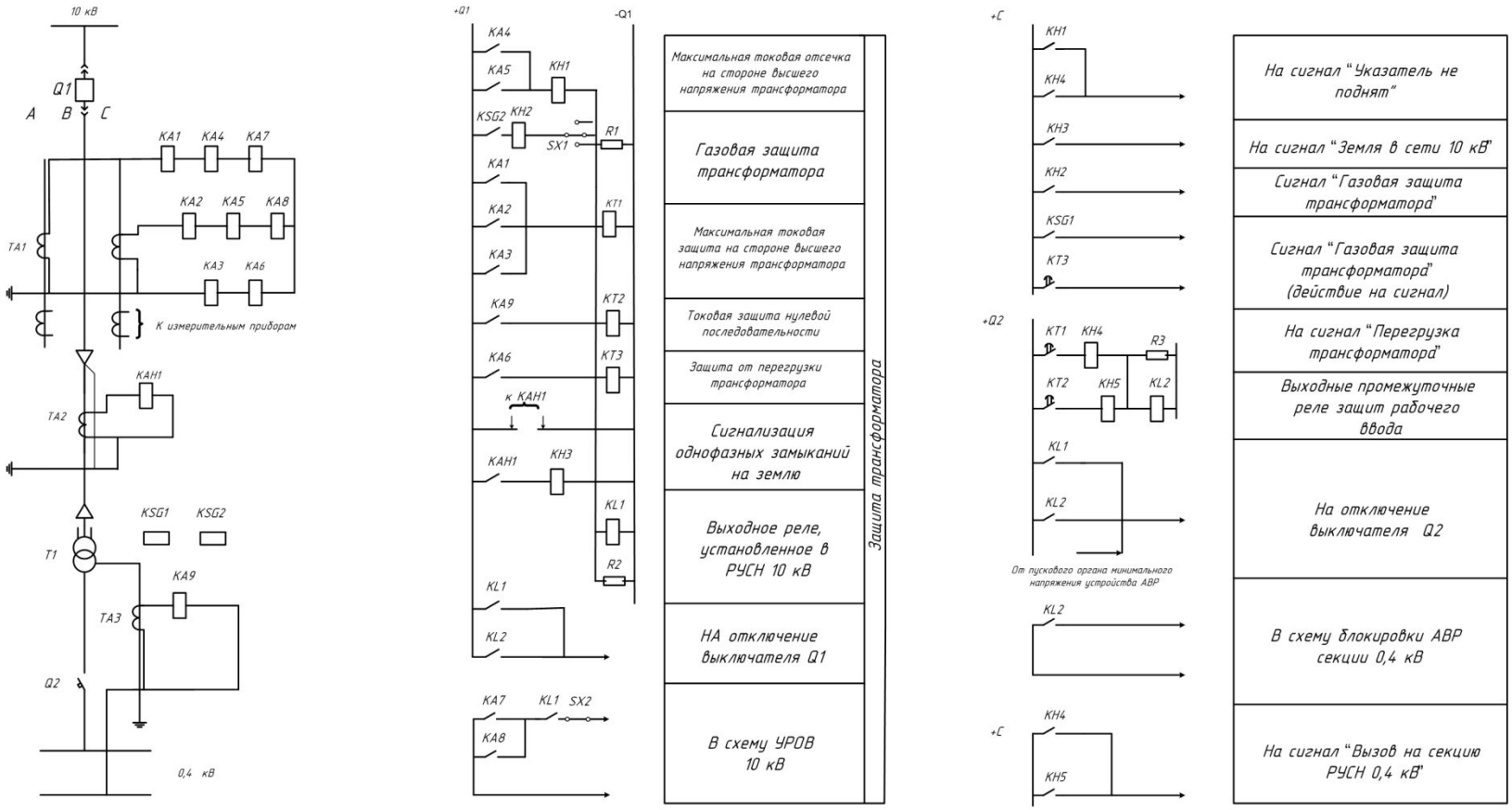

					ДП 140610 15 2015 33			
Изм.	Лист	№ докум.	Подпись	Дата	Релейная защита цехового трансформатора	Литера	Масса	Масштаб
Разраб.		Мурмуханетов						
Руковод.		Цой				Лист	Листов	
Рецензент		Шавалиев						
Н.контр.		Изотова			Электрооборудование и электроснабжение установки бутадиена	НИИТТ гр.27572		
Утвердил		Булатова						

ДП 140610 15 2015 33

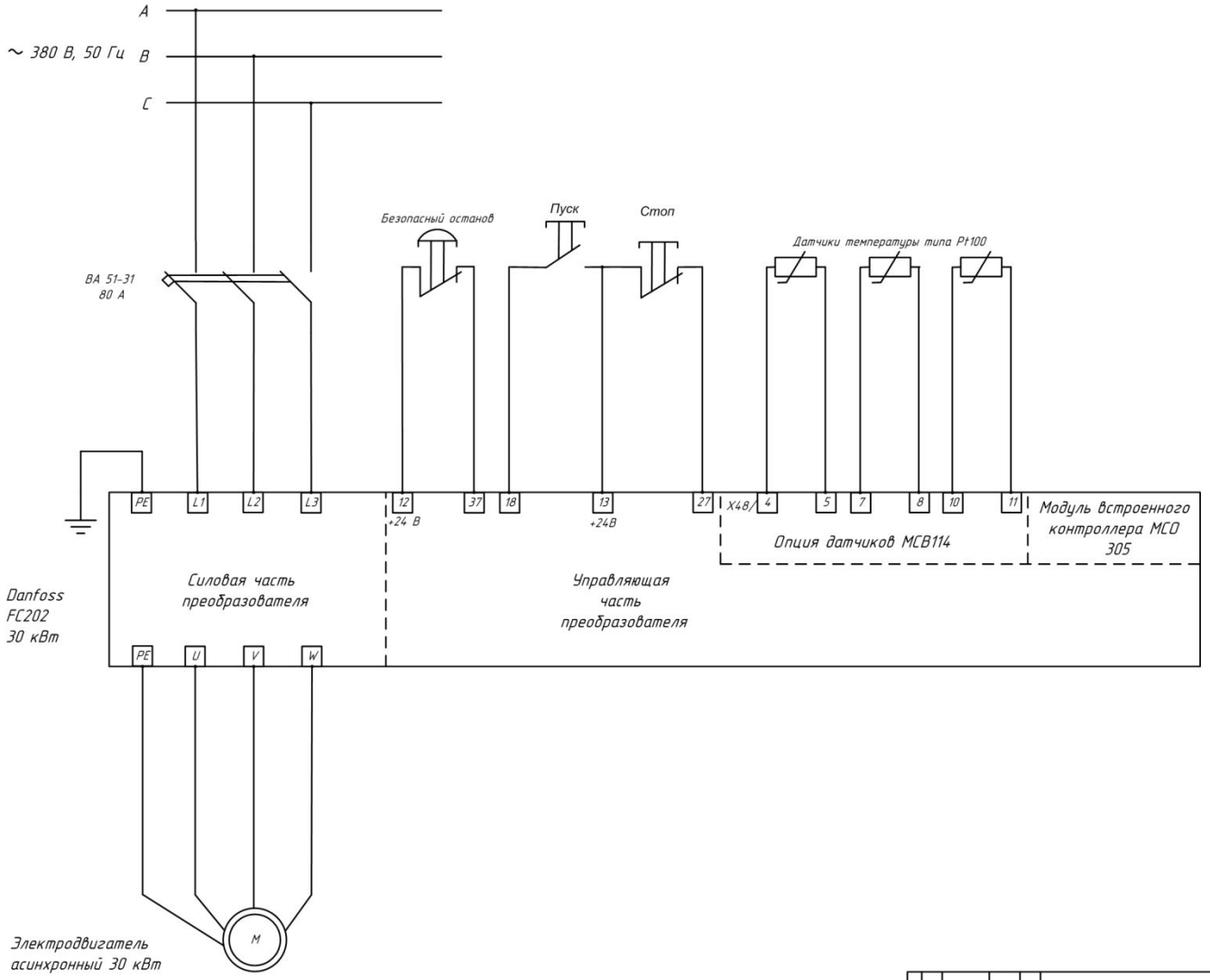

					ДП 140610 15 2015 33			
Изм.	Лист	№ докум.	Подпись	Дата	Электропривод вентилятора	Литера	Масса	Масштаб
Разраб.		Мурмуханетов				У		
Руковод.		Цой				Лист	Листов	
Рецензент		Шавалиев						
Н.контр.		Изотова			Электрооборудование и электроснабжение установки бутадиена	НИИТТ гр.27572		
Утвердил		Булатова						

ДП 140610 15 2015 33

ДП 140610 15 2015 Э7

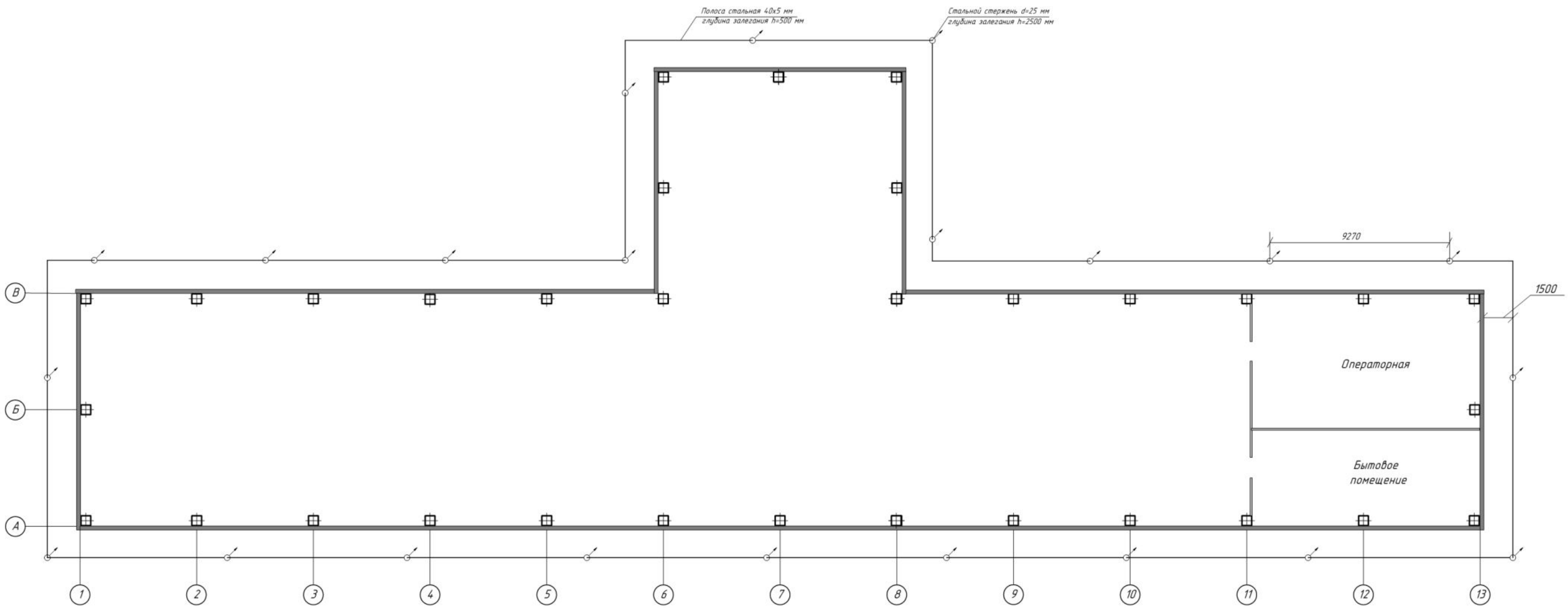

					ДП 140610 15 2015 Э7		
Изм	Лист	№ докум.	Подпись	Дата			
Разраб.		Нурмухаметов			План заземления	Литера	Масса	Масштаб
Руковод.		Цой						1:100
Рецензент		Шавалиев				Лист	Листов
Н.контр.		Изотова			Электрооборудование и электроснабжение установки бутадиена	НИИТТ гр.27572	
Утвердил		Булатова					

С учетом годовых эксплуатационных затрат, получить годовой экономический эффект в размере 861458тыс.руб.

Капитальные затраты окупятся в течение 4,48 лет.

Экономическая эффективность составит 0,22.

Доклад окончен.

Спасибо за внимание!