Станины, блок-картеры, несущие картеры, анкерные связи

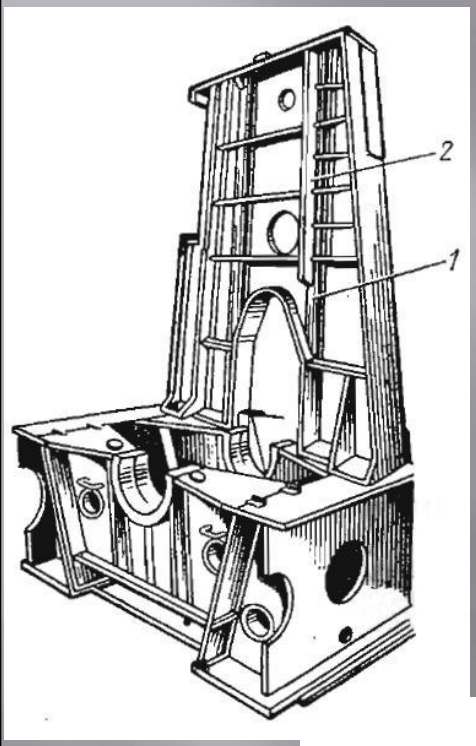

А-образная стойка крейцкопфного дизеля

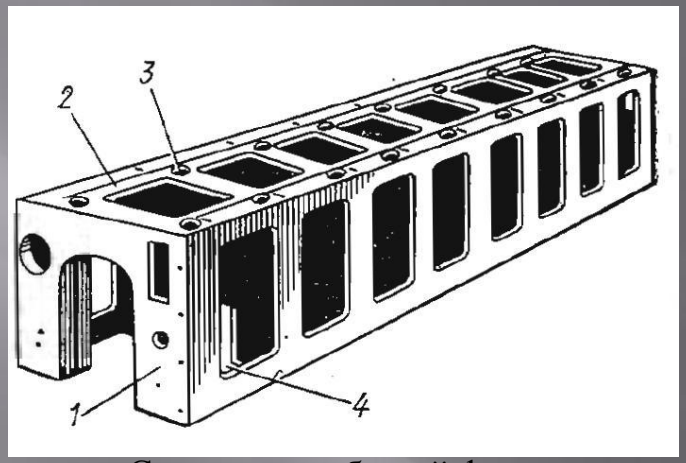

Станина коробчатой формы тронкового дизеля

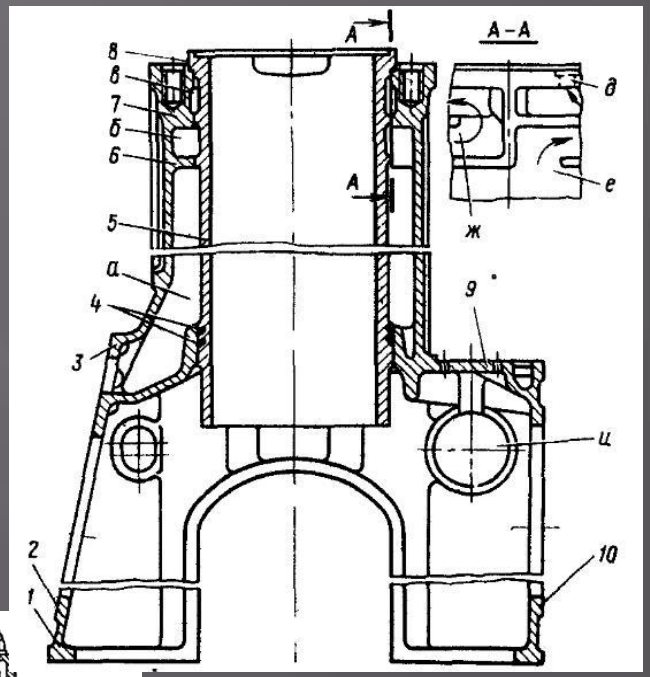

Блок-картер

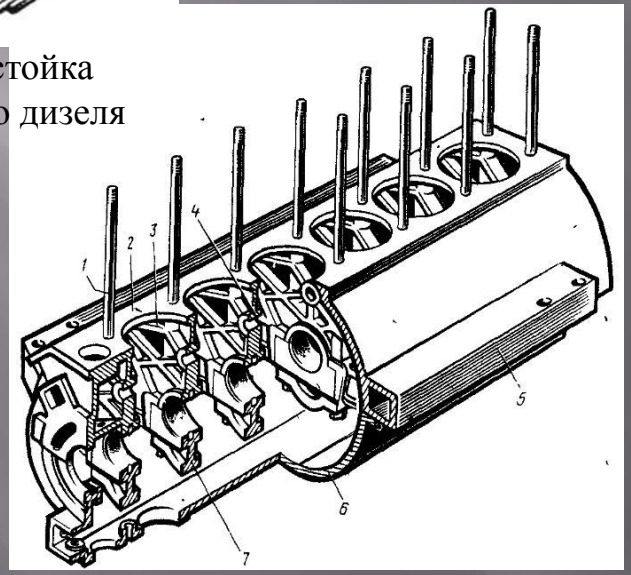

Несущий картер

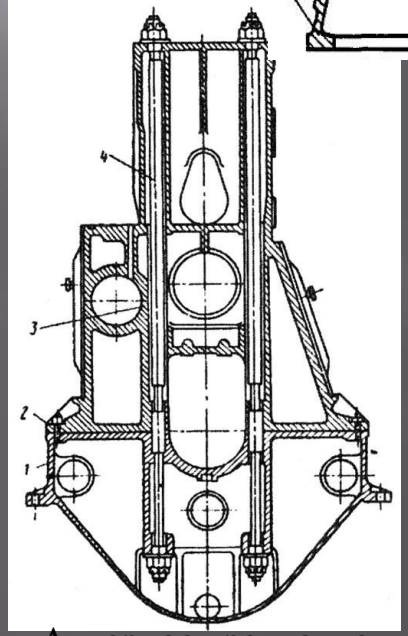

Анкерное крепление деталей остова дизеля

Винтовой насос

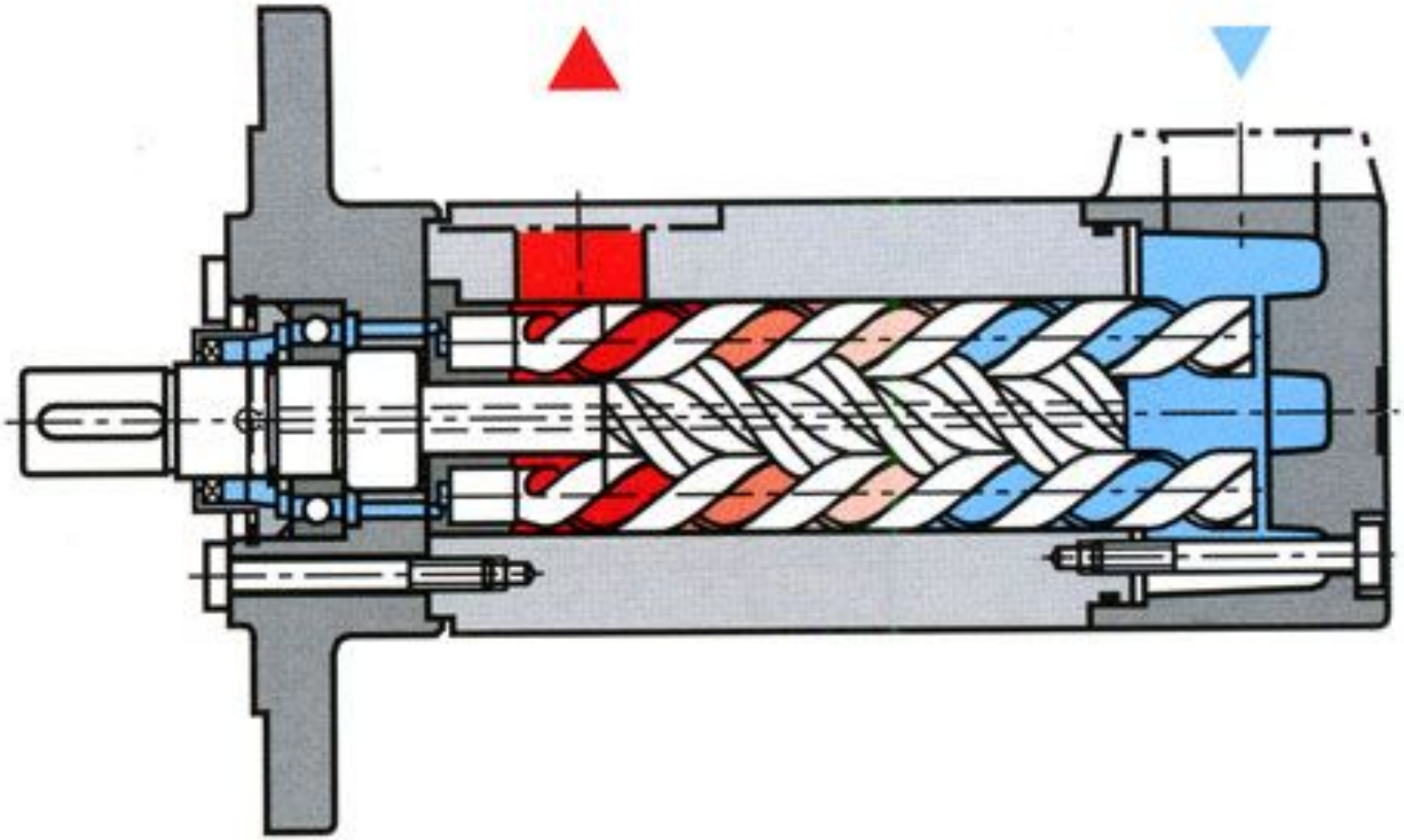

Станция приготовления питьевой воды «Озон-0,5»

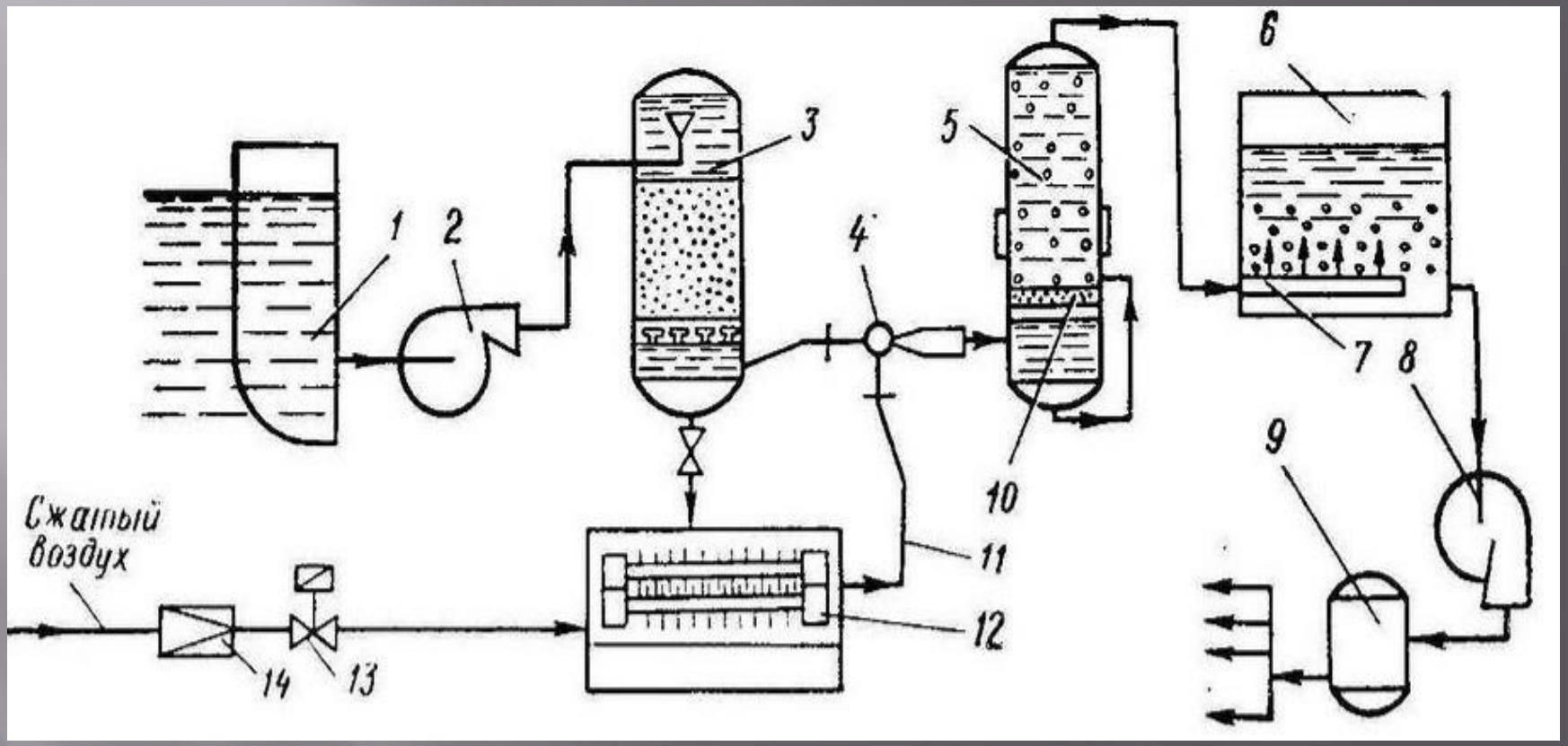

1- ящик забортной воды; 2 – электронасосы; 3 – песочный фильтр; 4 – эжектор-смеситель; 5 – контактная колонна; 6 – накопительная цистерна; 7 – дренажный трубопровод; 8 – электронасос; 9 – пневмоцистерна; 10 – распылитель; 11 – трубопровод; 12 – озонаторный агрегат; 13 – электромагнитный клапан; 14 – редукционный клапан.
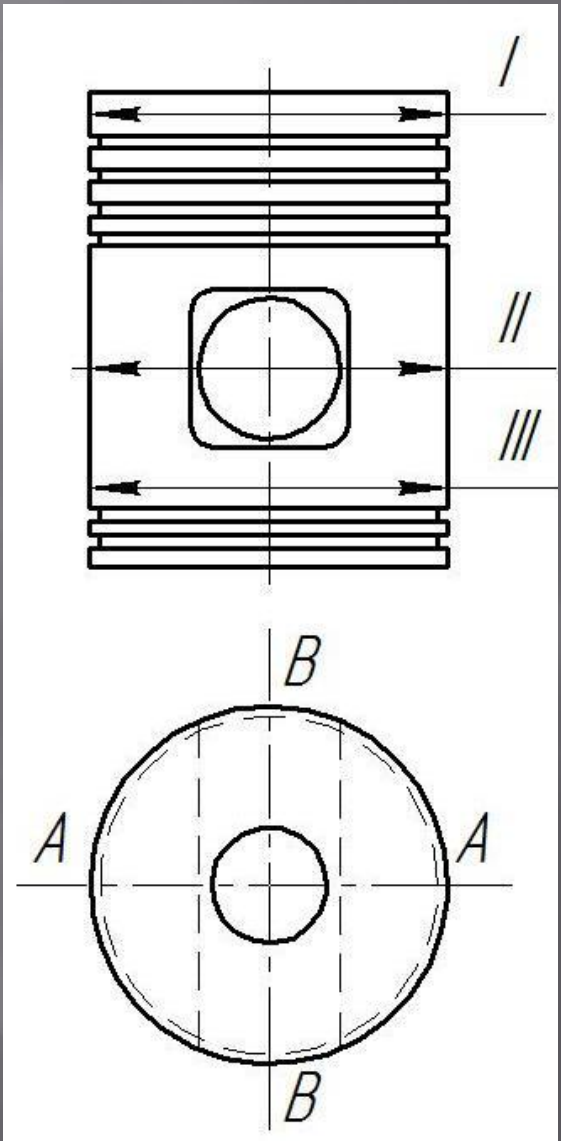
Определение степени и характера износа поршня