Джостик

Кобаренкова А.В.

Джостик

- Джойстики чаще всего используются для управления движением каких-либо механизмов, управляемых моделей, роботов.

Принцип работы

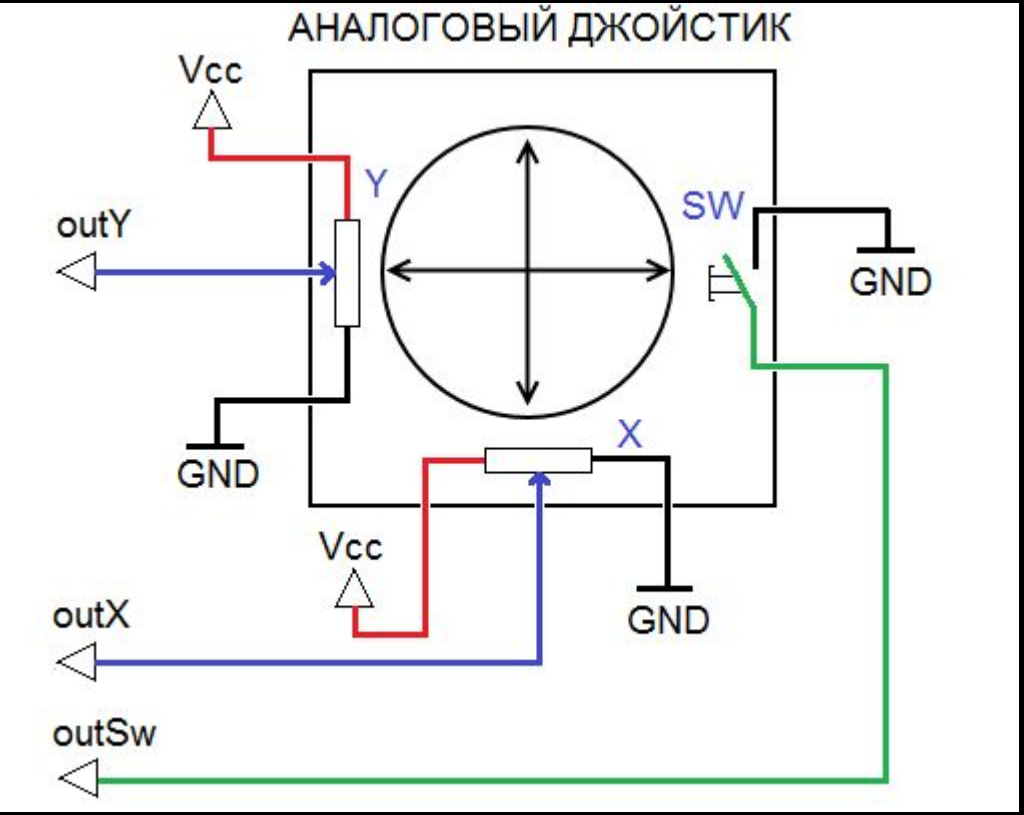

Вид

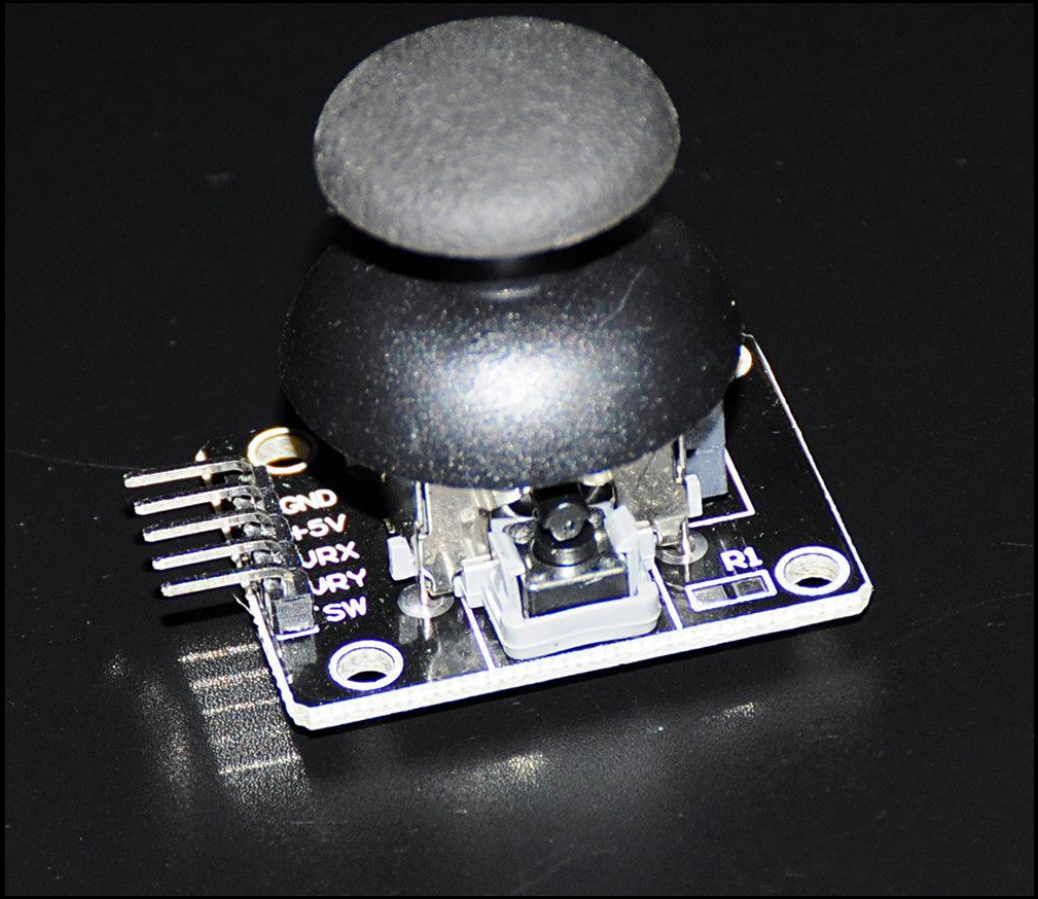

Схема подключения

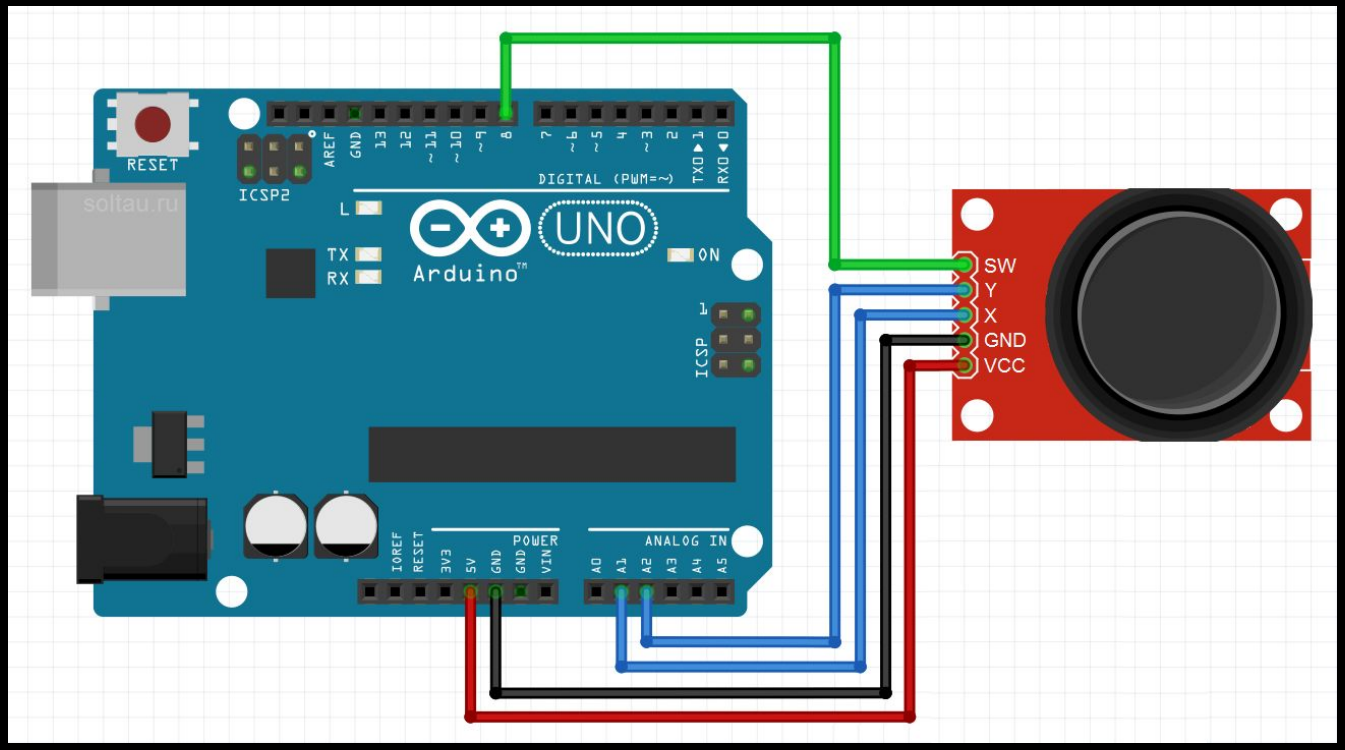

Программирование

Задания

- Посмотрите как меняются значения при движении джостика
- Потренируйтесь в управлении только по оси X, за тем только по оси Y
- Подключите два светодиода, изменяйте их яркость с помощью джостика