Экологически чистые виды топлива

BMW 745h

BMW 750hL работает на водородно-кислородном топливе

FCHV-4

TOYOTA
FCHV

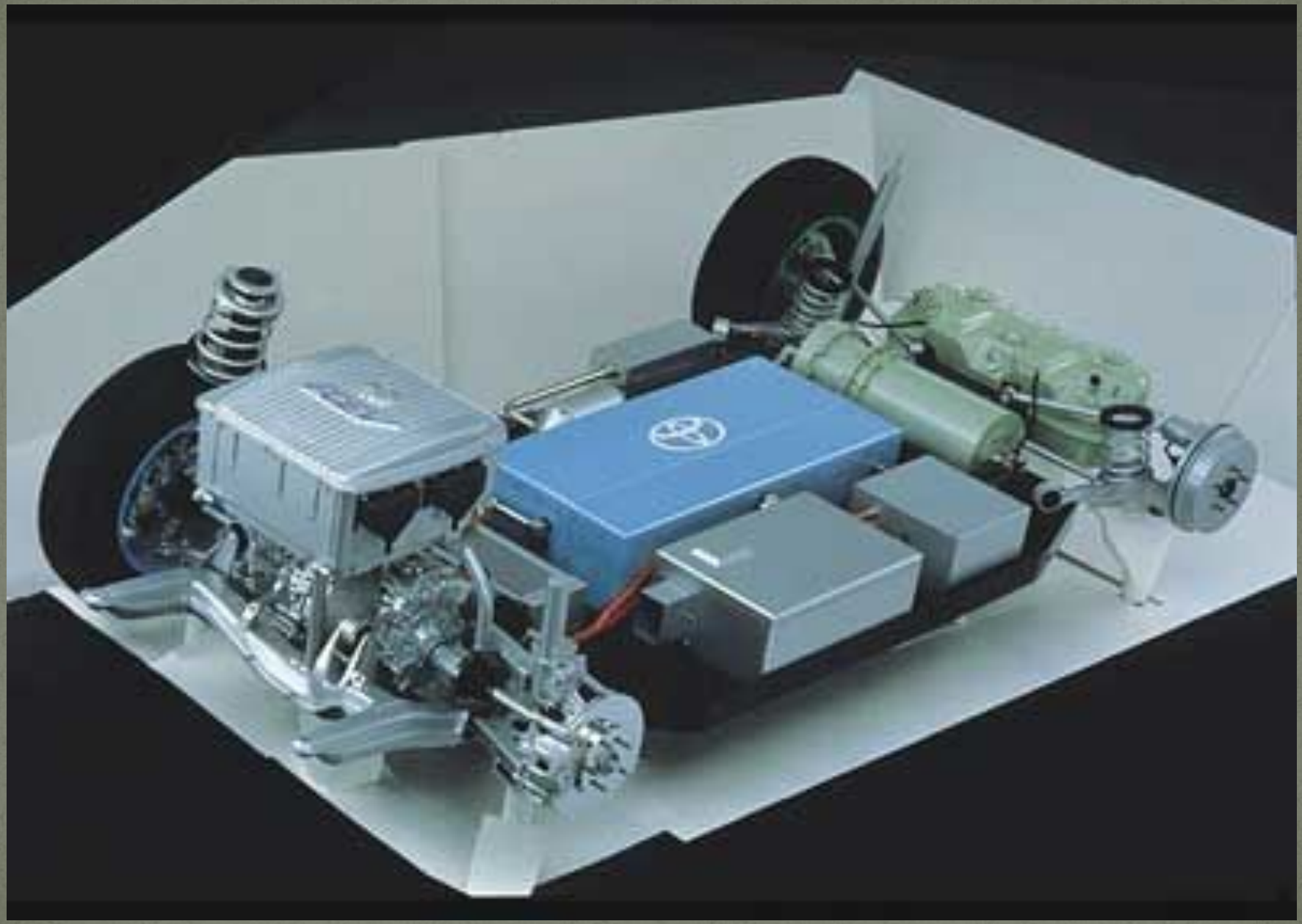

FCHV

Биоэтанол

Биоэтанол – один из самых перспективных видов биотоплива

Биодизель

1
B20 BIODIESEL

www.TipCars.com

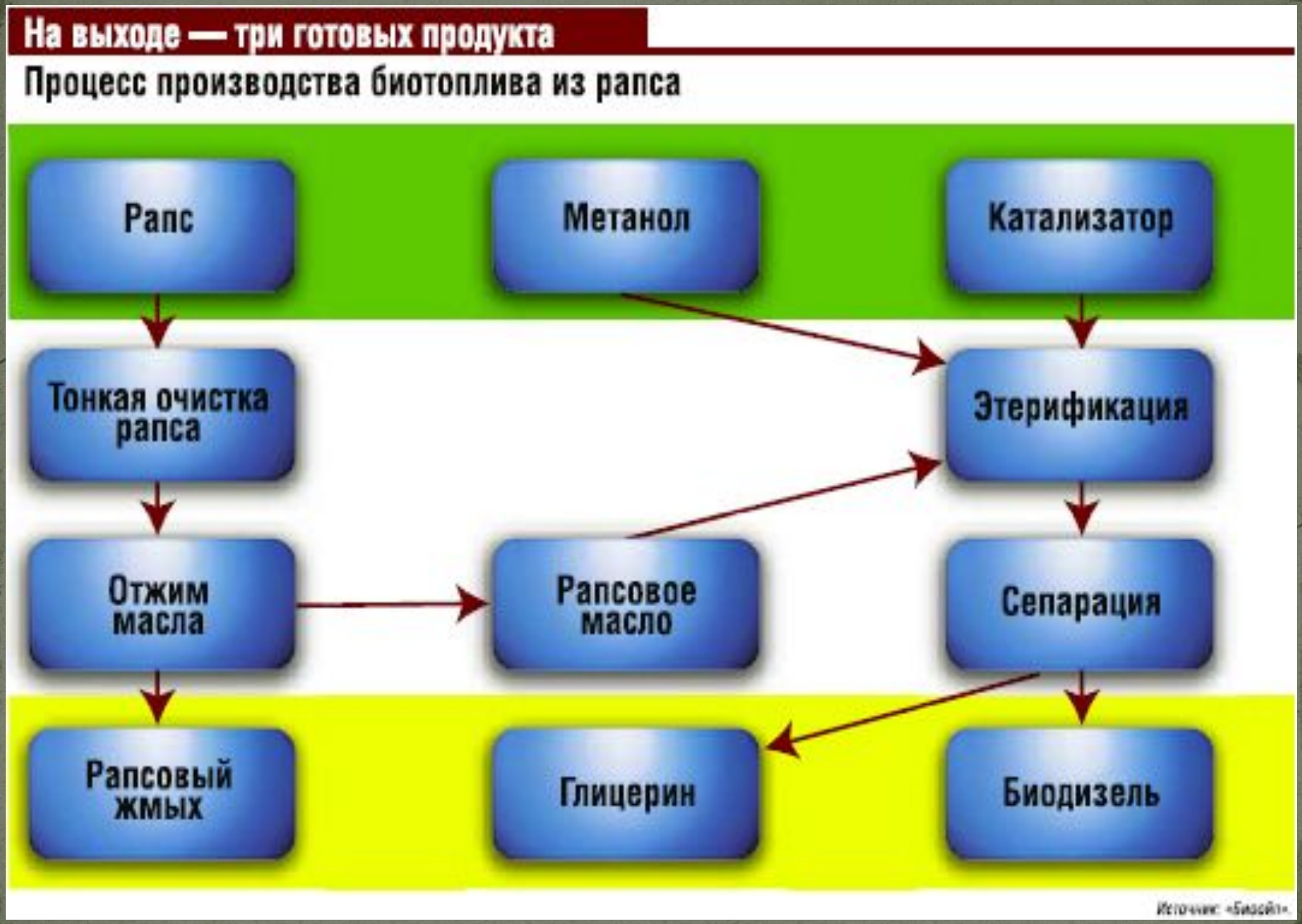
На выходе — три готовых продукта
Процесс производства биотоплива из рапса
Рапс
Метанол
Катализатор
Тонкая очистка рапса
Этерификация
Отжим масла
Рапсовое масло
Сепарация
Рапсовый жмых
Глицерин
Биодизель
Источник: «Биройл».

БИОГАЗ

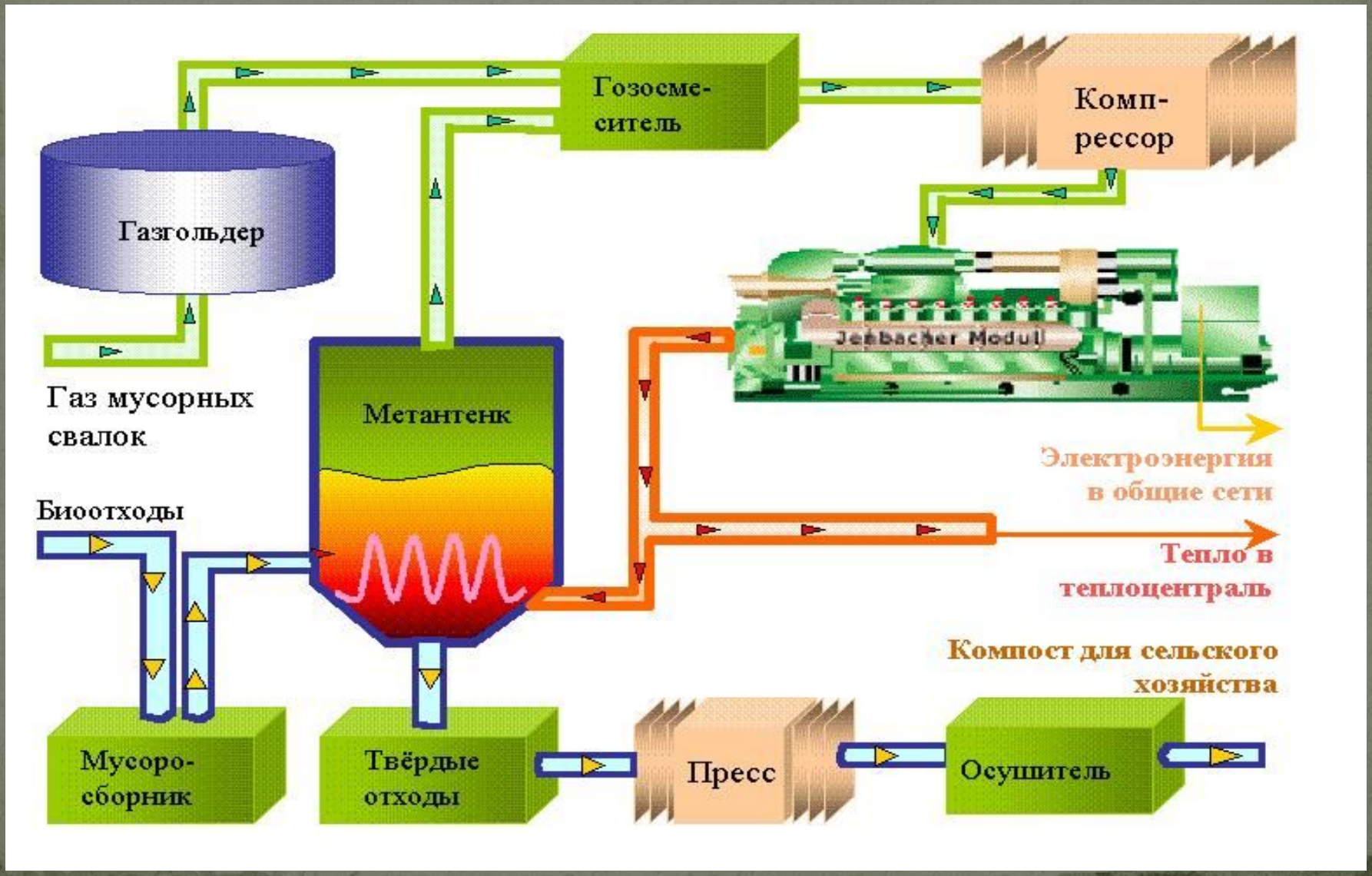
Гозосме-
ситель
Комп-
рессор
Газгольдер
Jenbacher Modul
Газ мусорных
свалок
Метантенк
Электроэнергия
в общие сети
Биоотходы
Тепло в
теплоцентраль
Компост для сельского
хозяйства
Мусоро-
сборник
Твёрдые
отходы
Пресс
Осушитель

ЭЛЕКТРОМОБИЛЬ

Компания Peugeot представила в Женеве концепт электромобиля iOn

i MiEV
SPORT
НОВОСТИ НА
spbcar

BENTLEY
8
mobbit.info
steer.ru

NetCarShow.com

СПАСИБО ЗА ВНИМАНИЕ!