Способы ручного изготовления форм

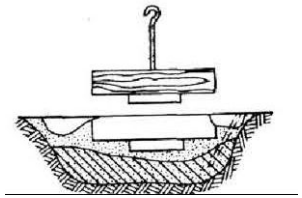

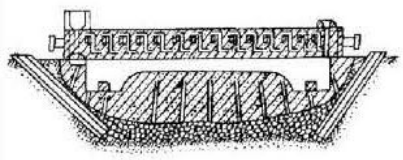

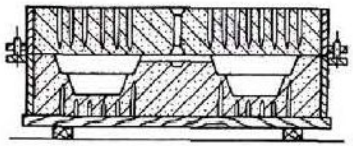

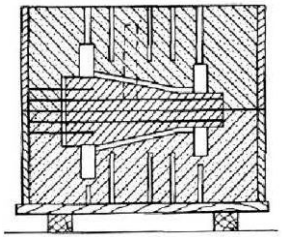

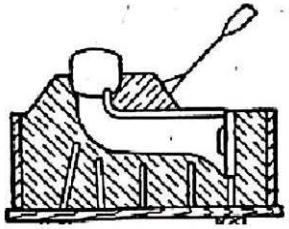

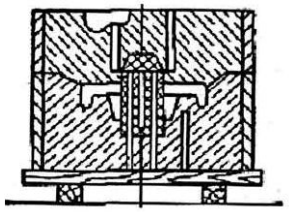

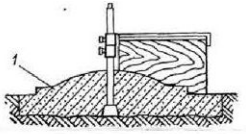
1

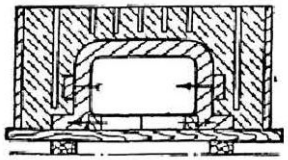

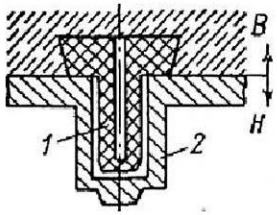
B
H
1
2

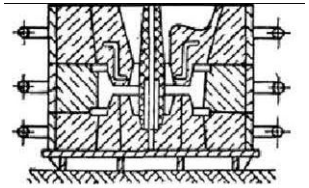

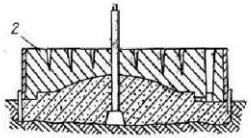
2

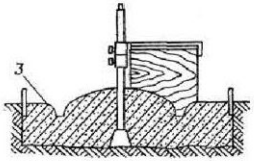
3

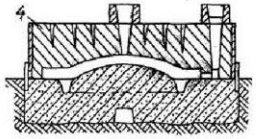
4

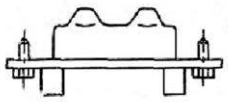

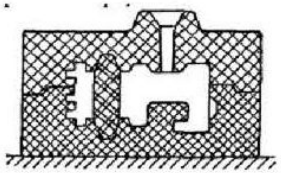

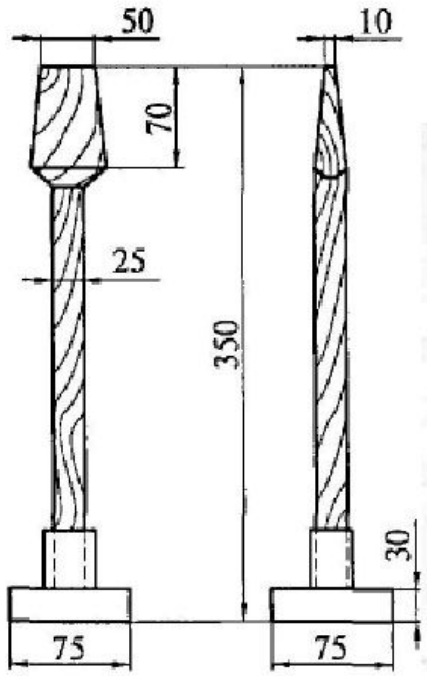

а

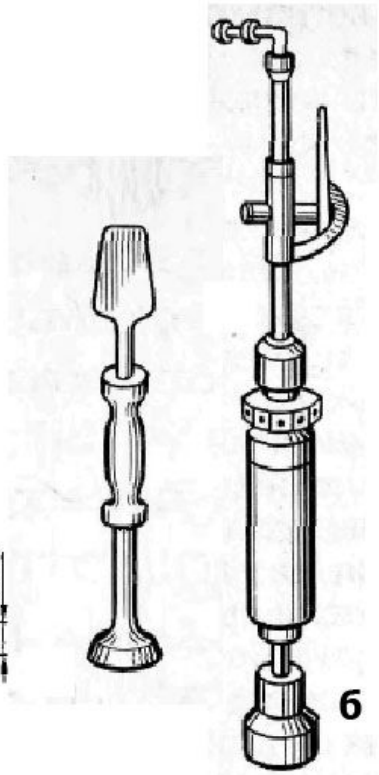

б

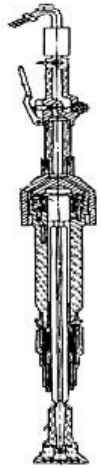

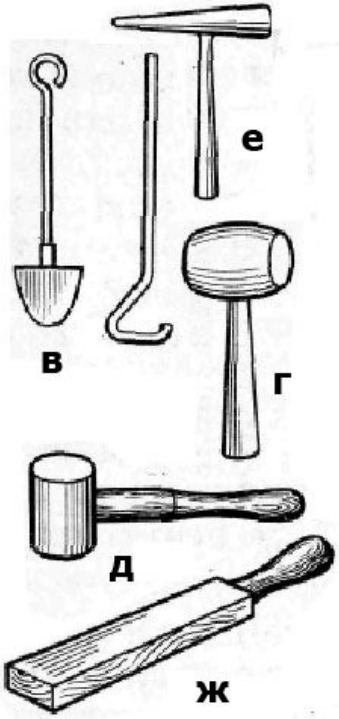

е

в

г

д

ж

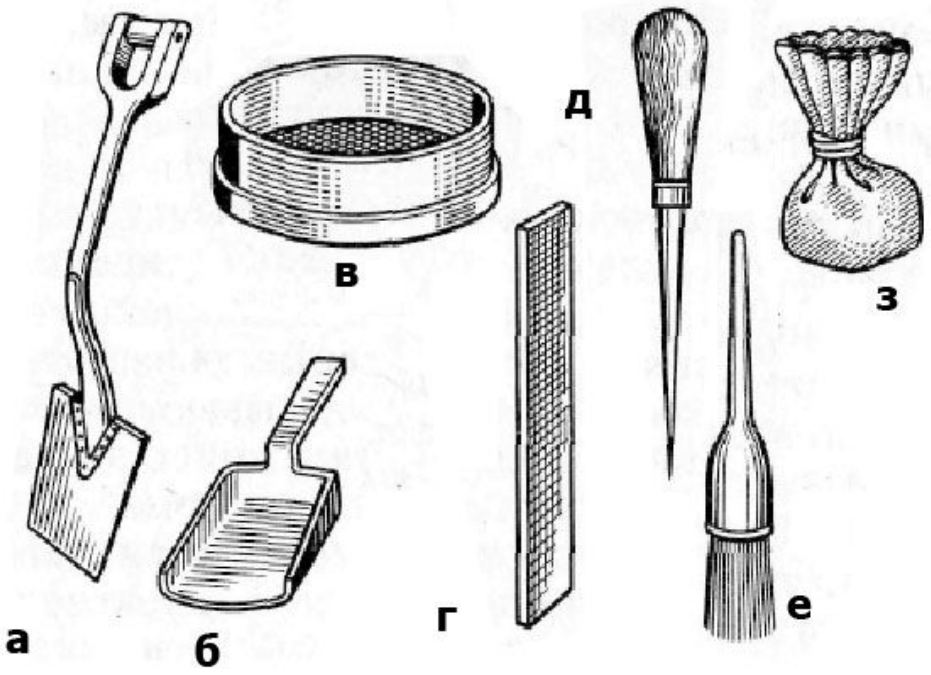
а
б
в
г
д
е
з

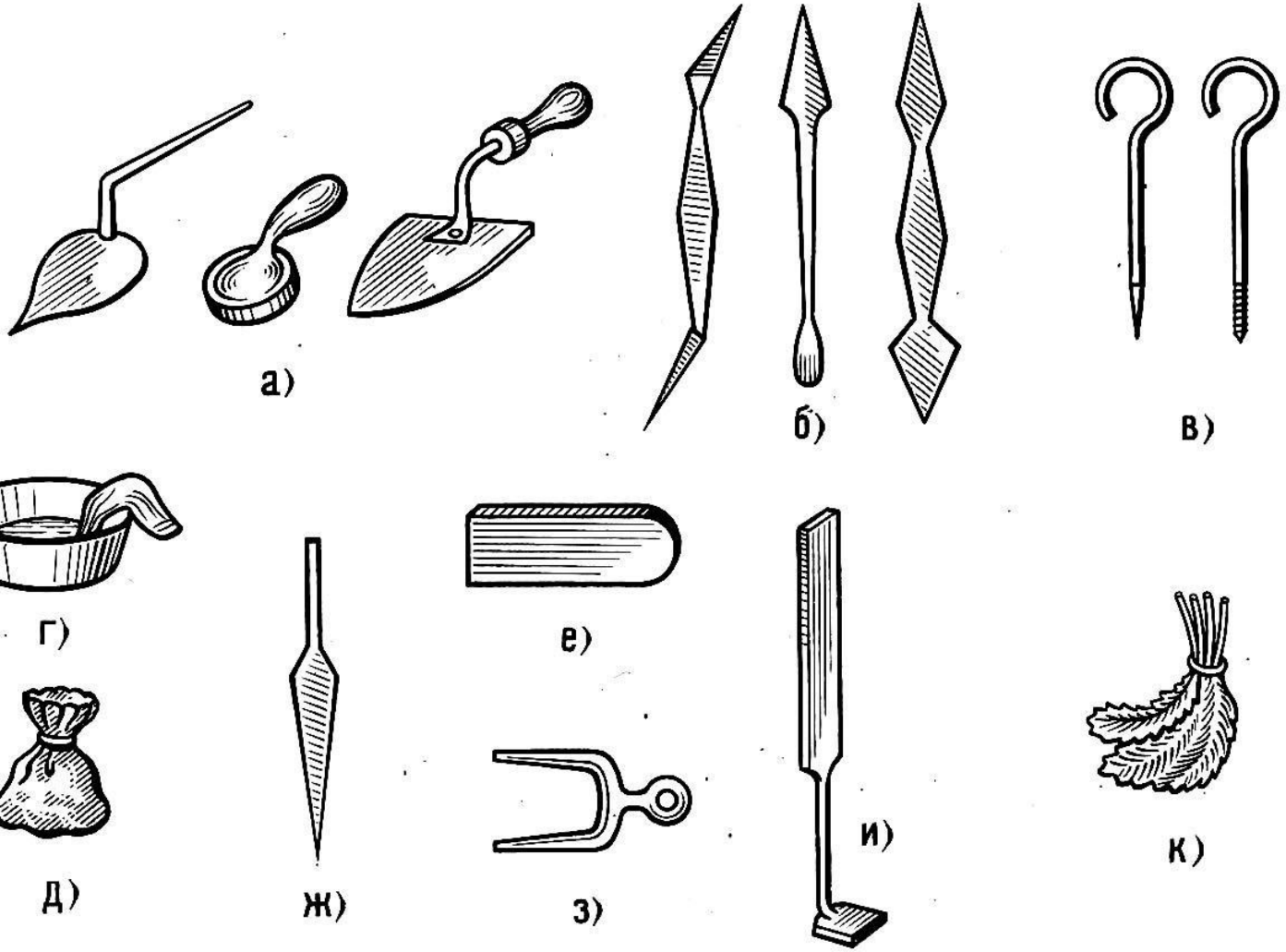
а)
б)
в)
г)
д)
ж)
е)
з)
и)
к)

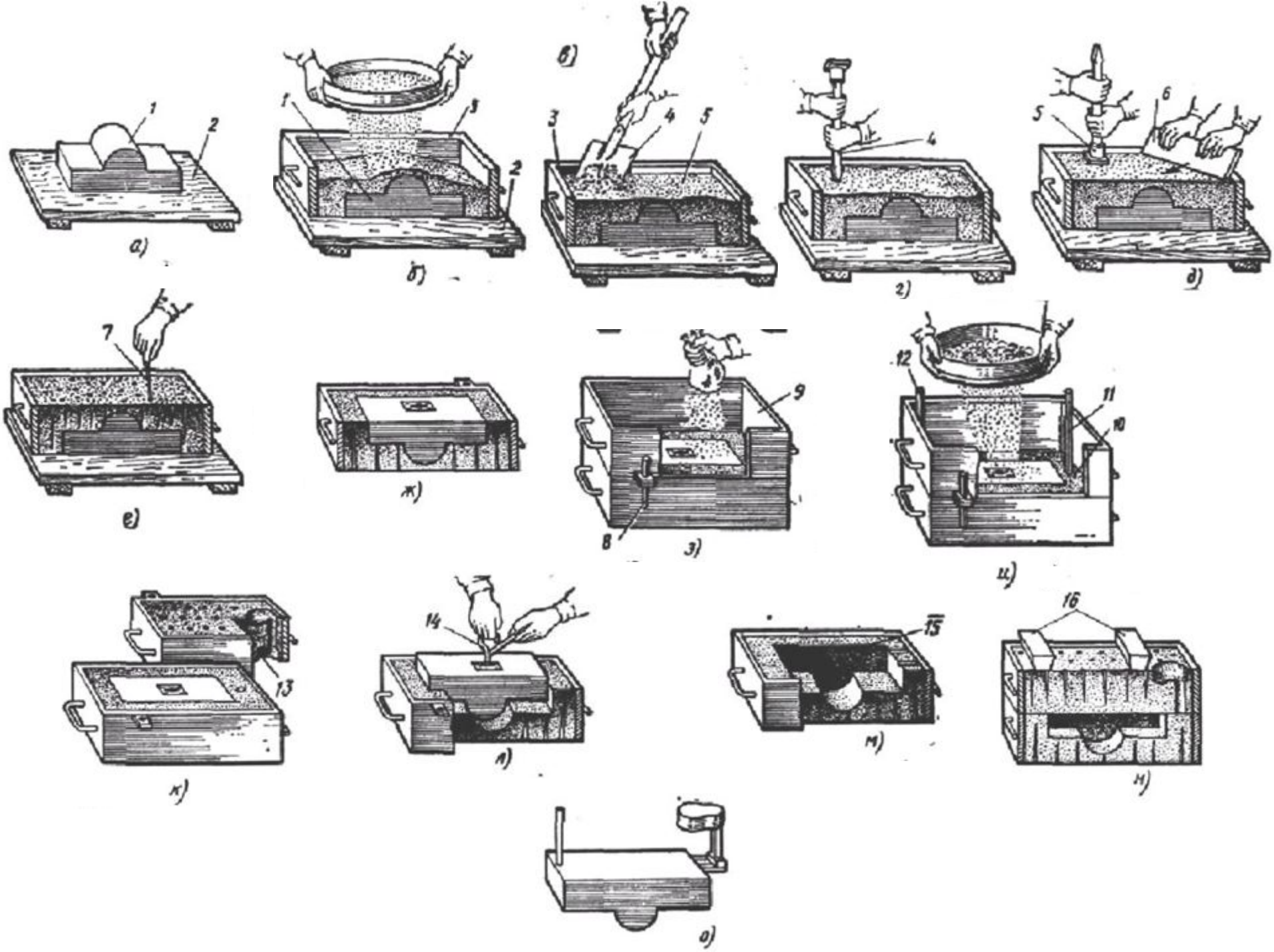
1
2
а)
1
3
2
б)
в)
3
4
5
г)
4
5
6
д)
7
е)
ж)
9
8
з)
12
11
10
и)
13
к)
14
л)
15
м)
16
н)
о)

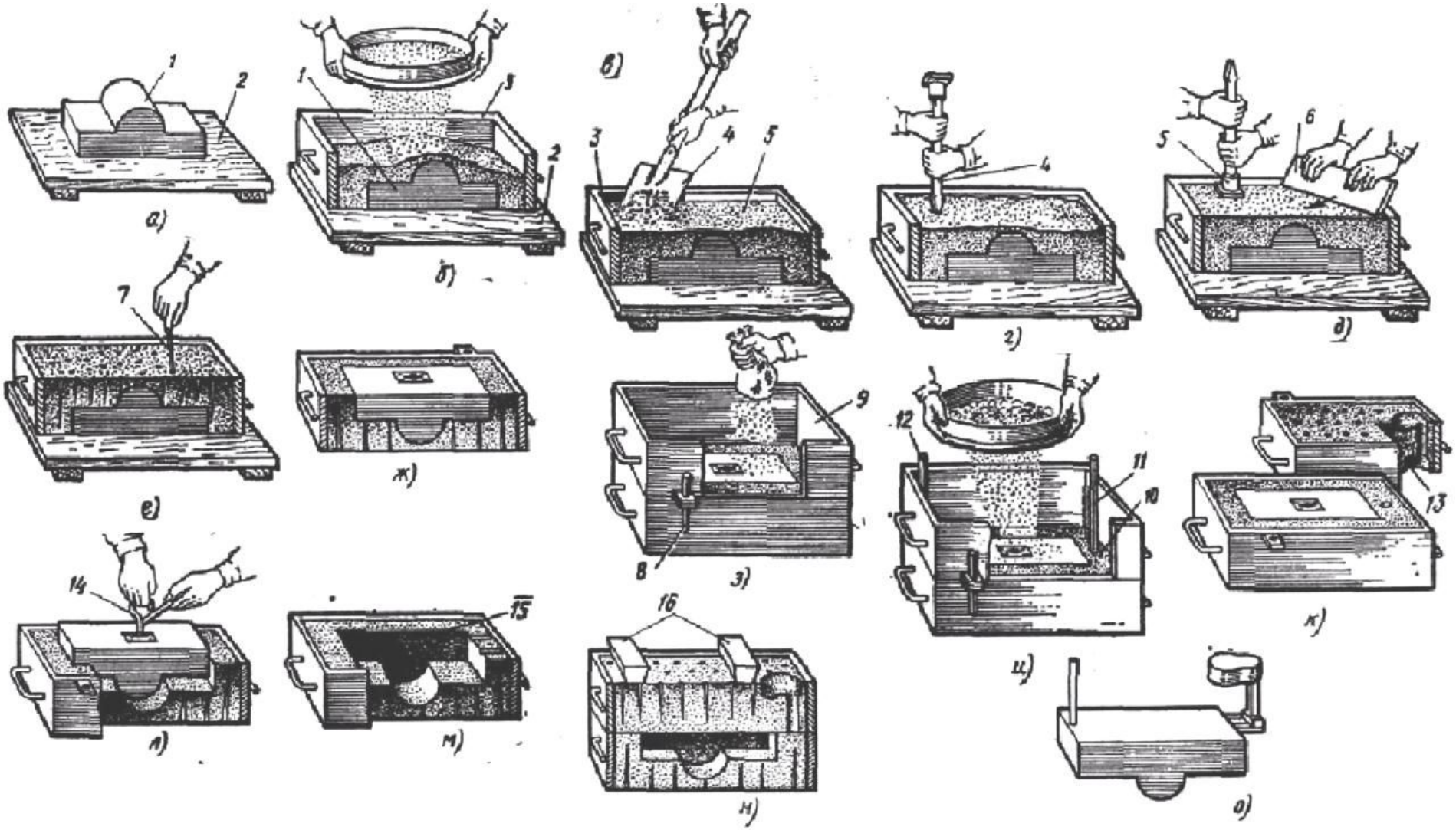
а)
1
2
б)
1
3
2
в)
3
4
5
г)
4
д)
5
6
е)
7
ж)
з)
9
8
и)
12
11
10
к)
13
л)
14
м)
15
н)
16
о)

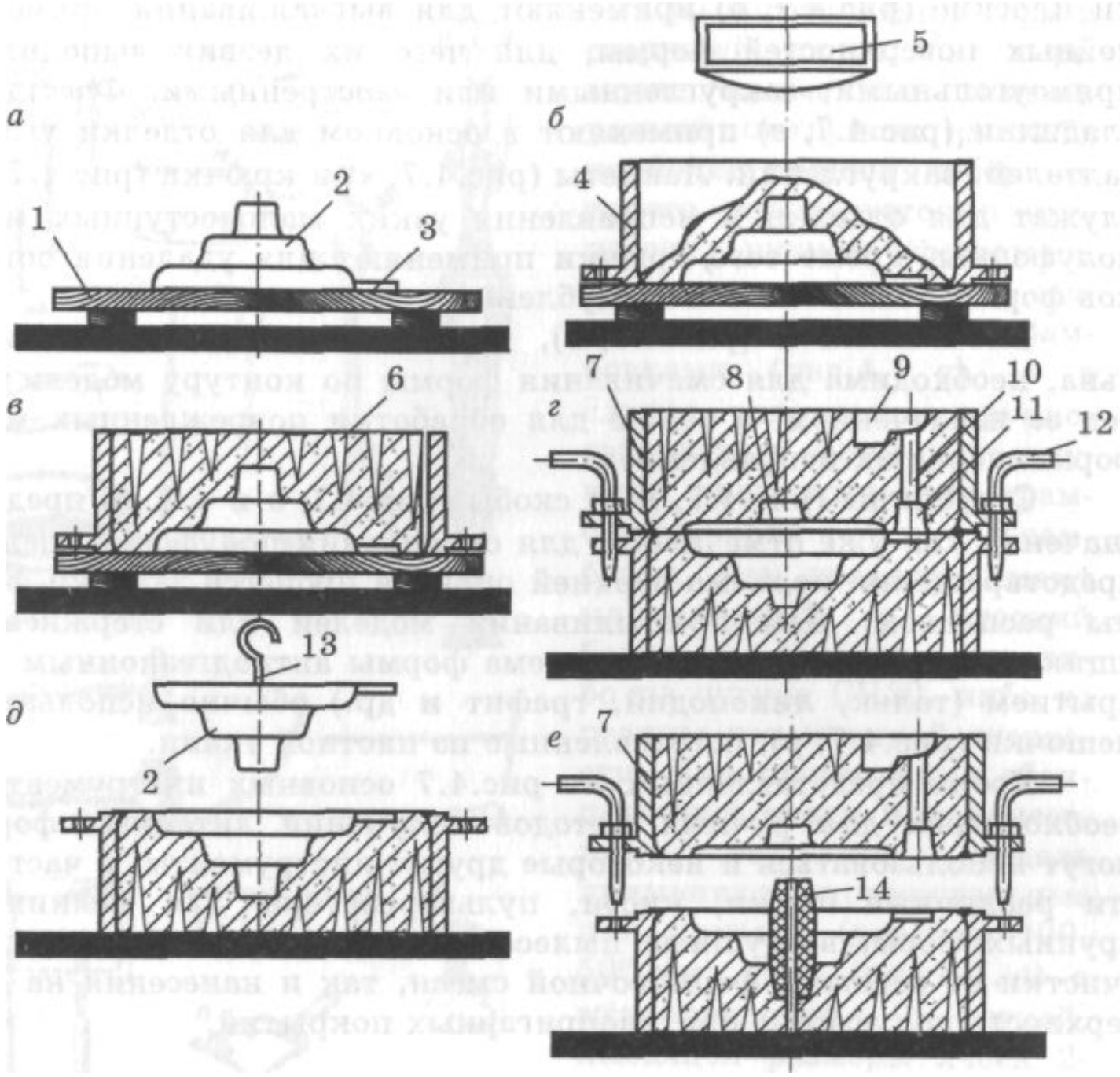
а
1
2
3
б
4
5
в
6
г
7
8
9
10
11
12
д
2
13
е
7
14

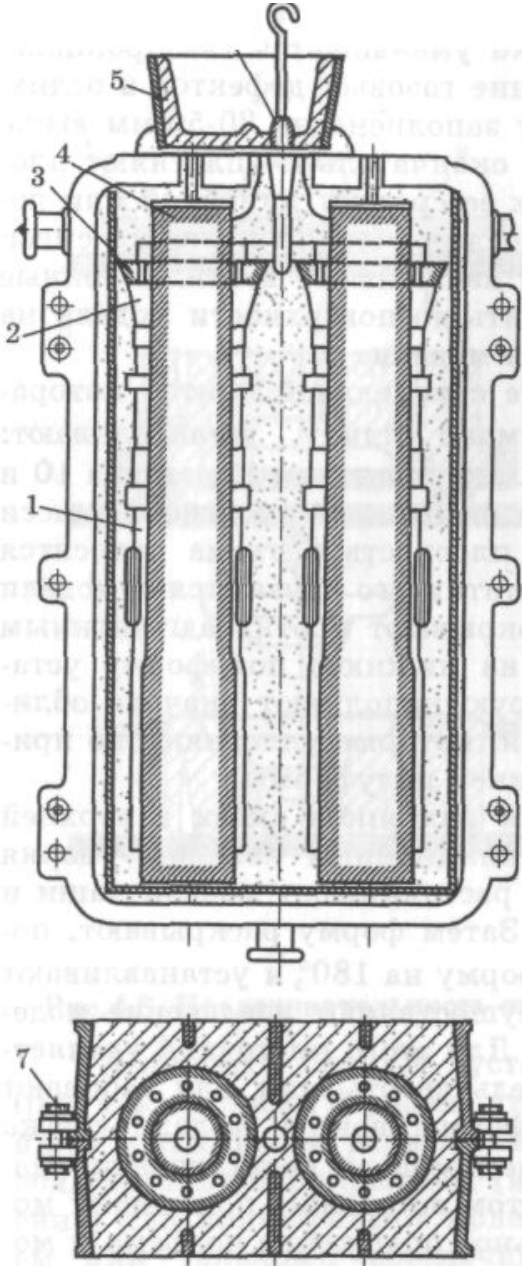
5
4
3
2
1
7

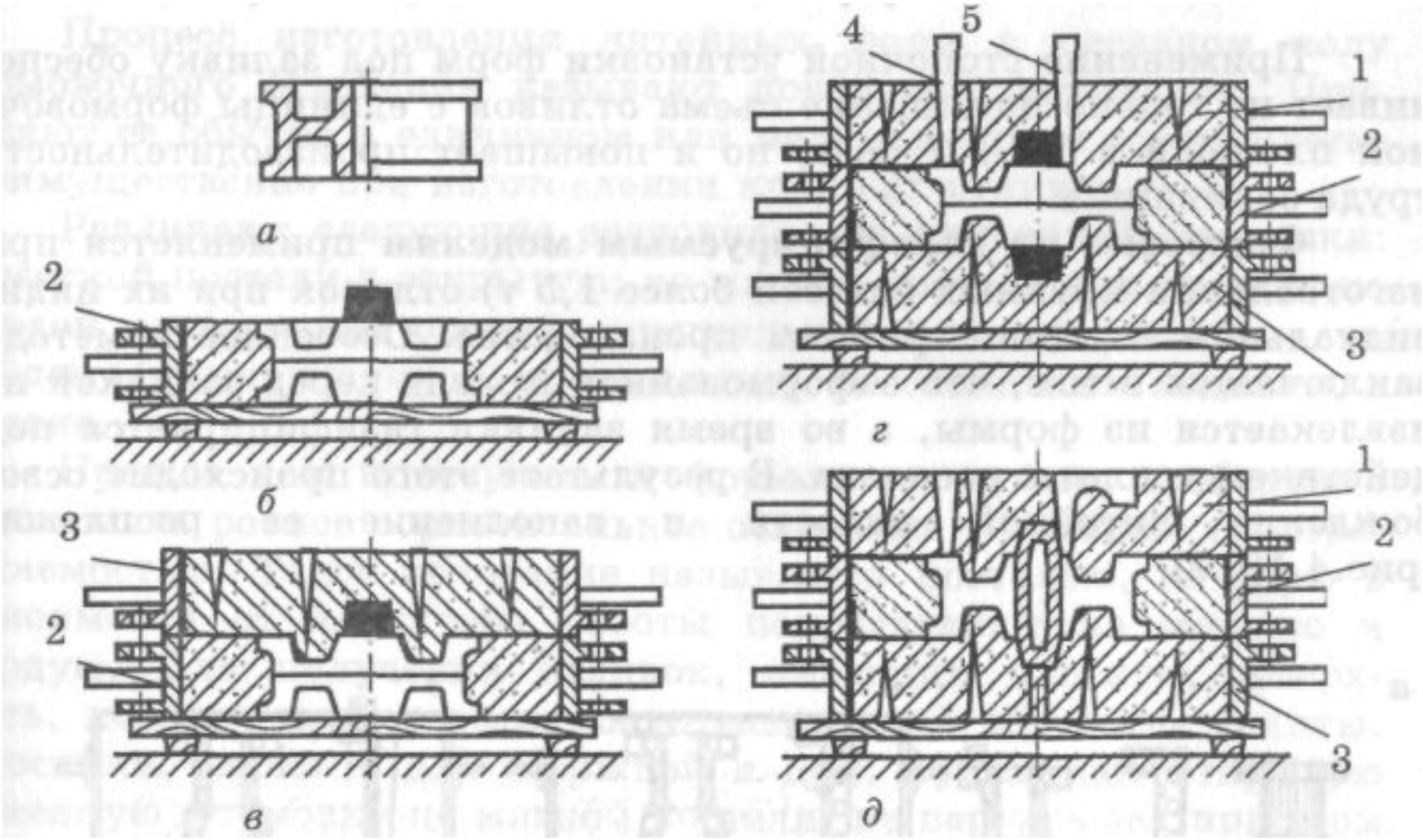
а
2
б
3
2
в
4
5
1
2
3
г
1
2
3
д

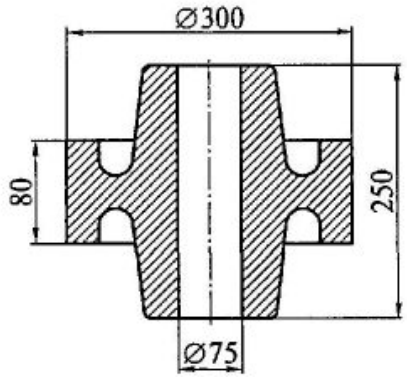

а

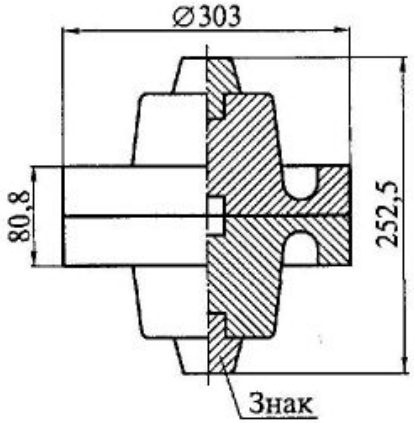

б

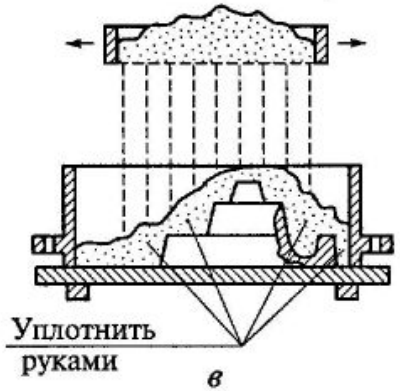

в

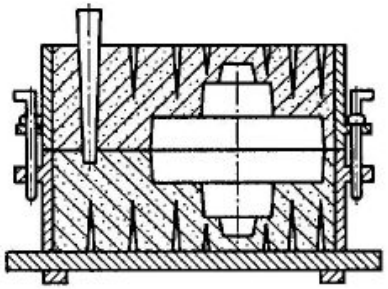

г

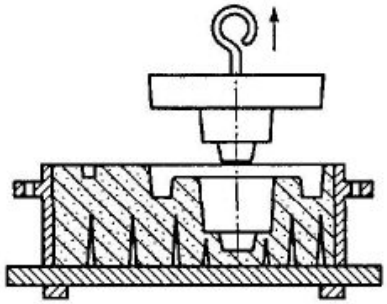

д

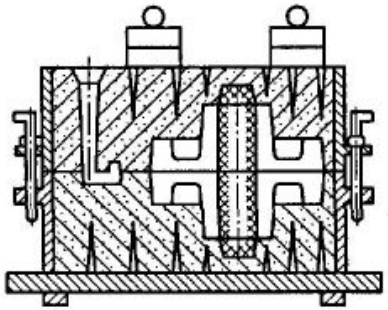

е

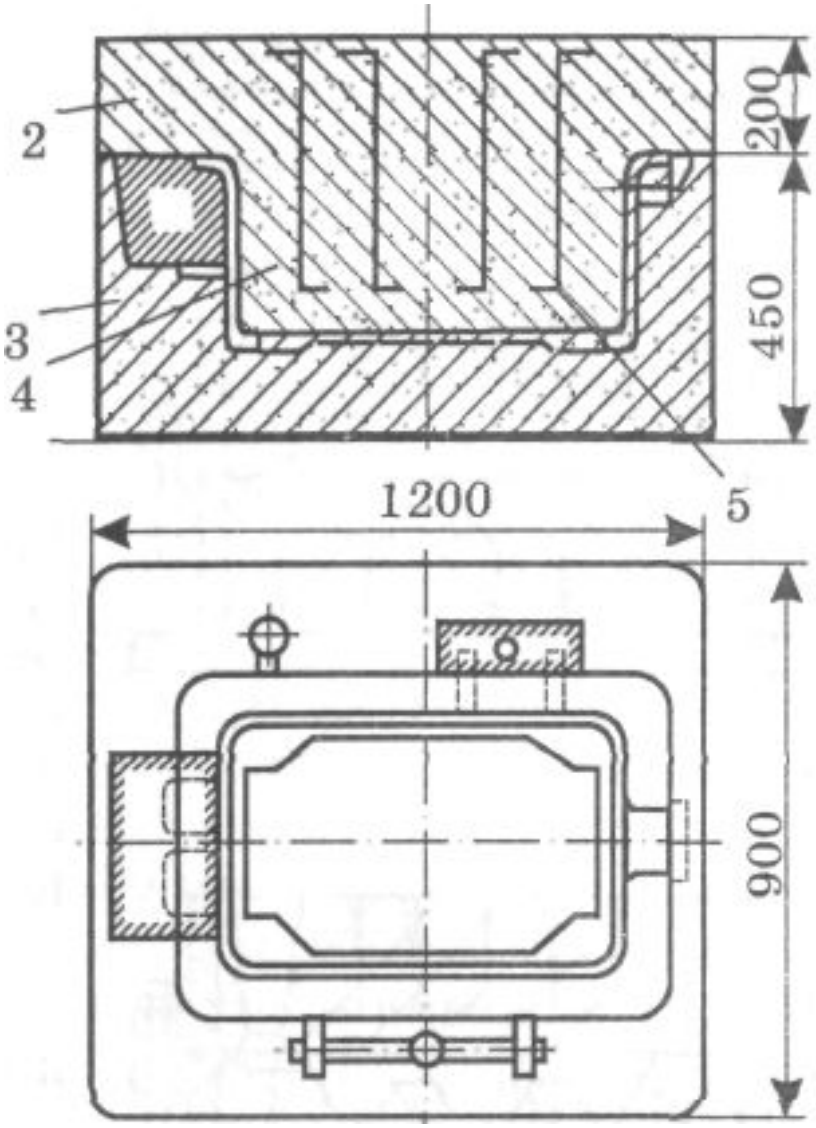
2
3
4
200
450
5
1200
900

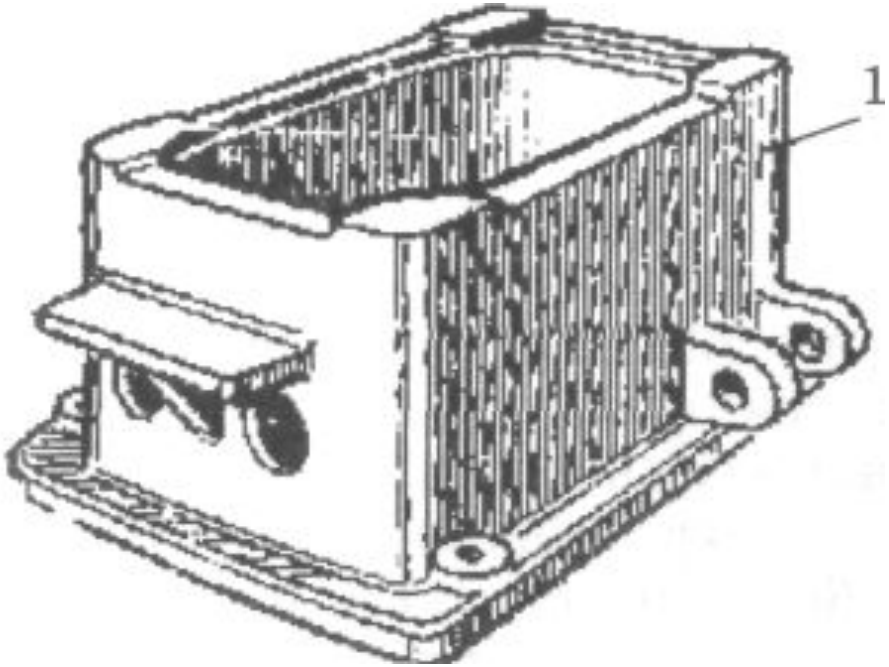
1

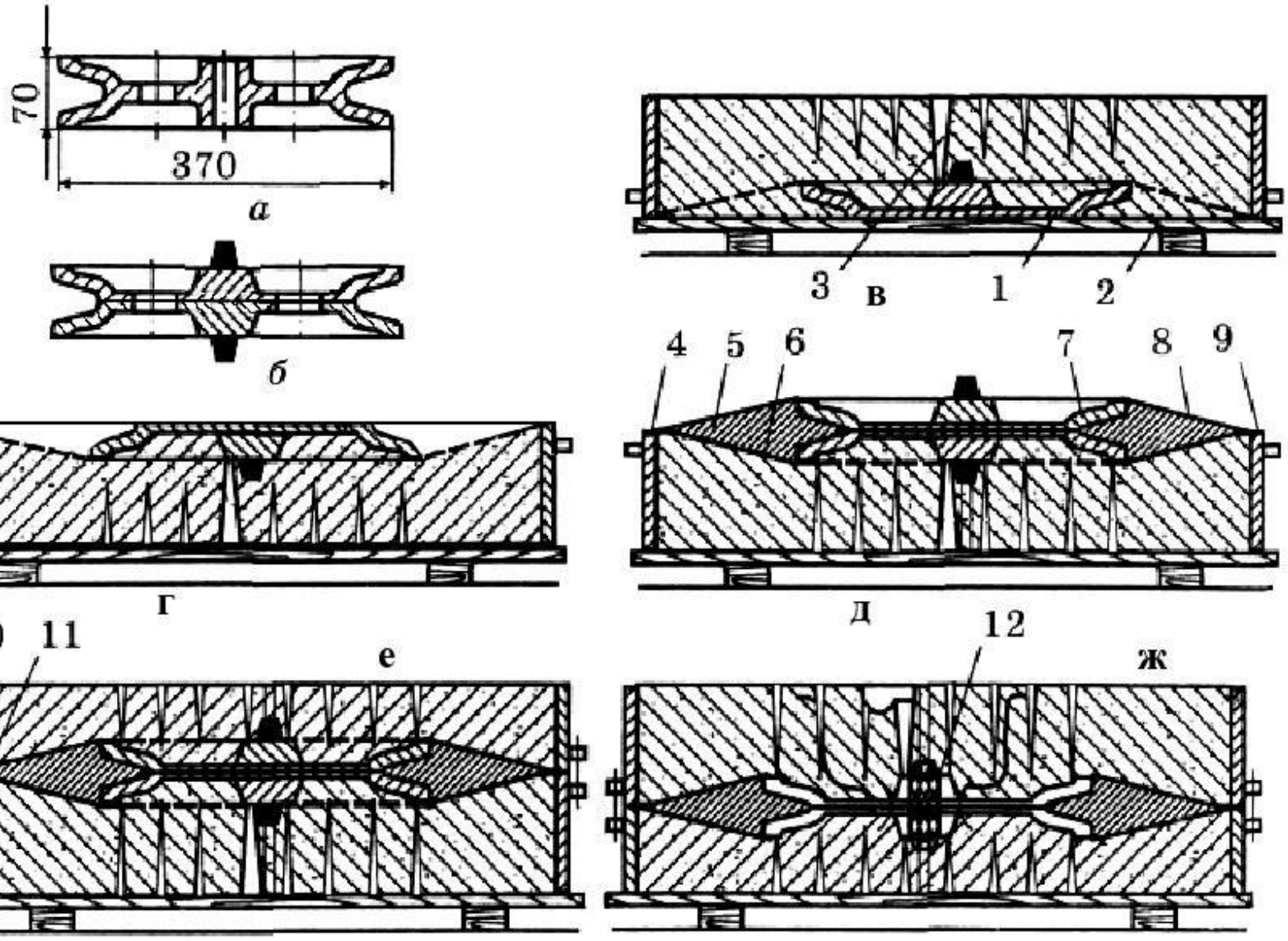
70
370
а
б
3
в
1
2
4
5
6
7
8
9
г
д
10
11
е
12
ж

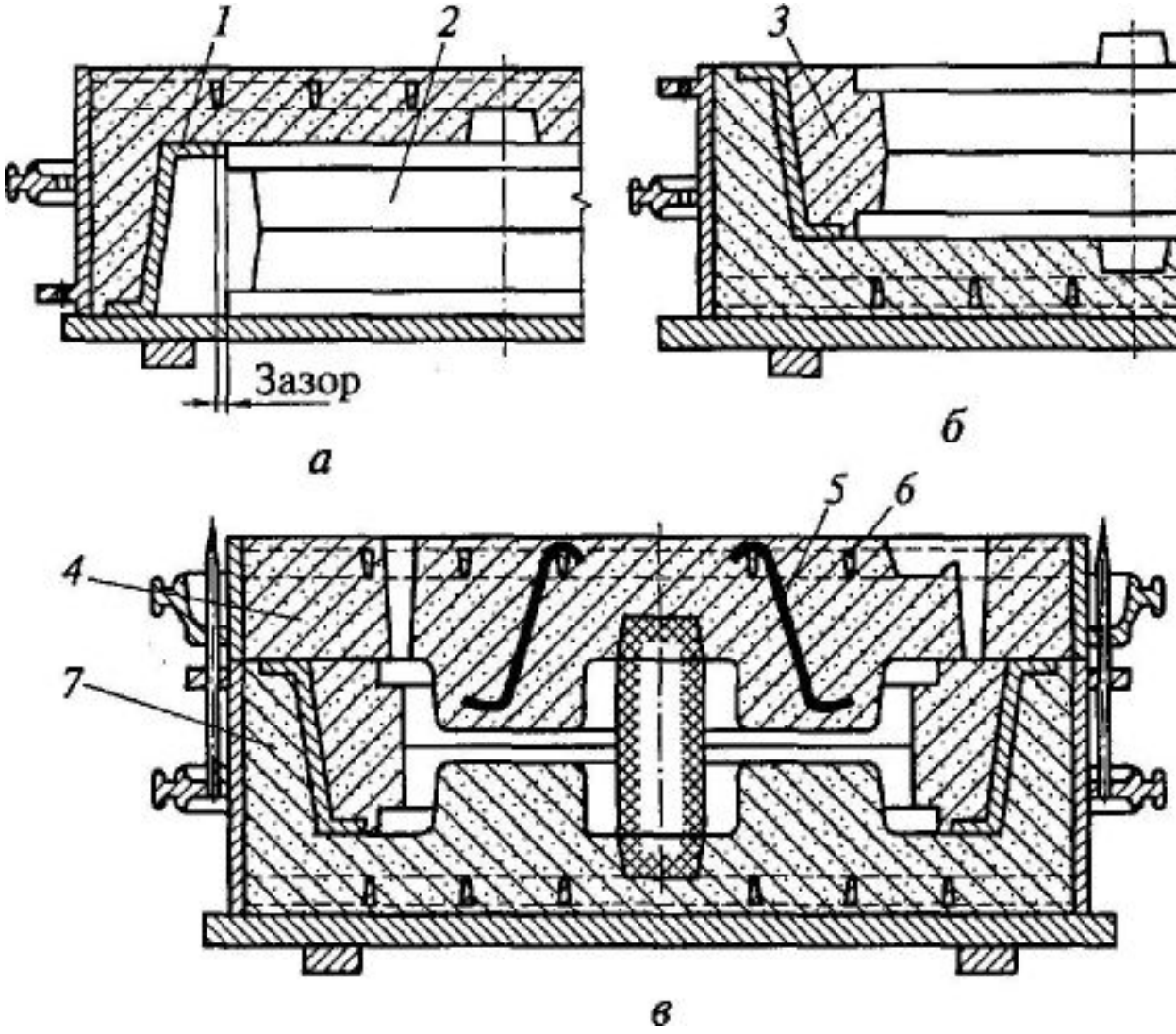
1
2
Зазор
а
3
б
4
5
6
7
в

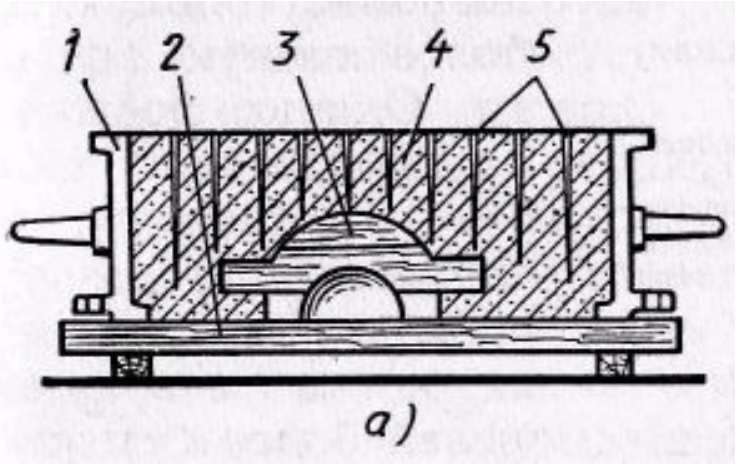
1
2
3
4
5
а)

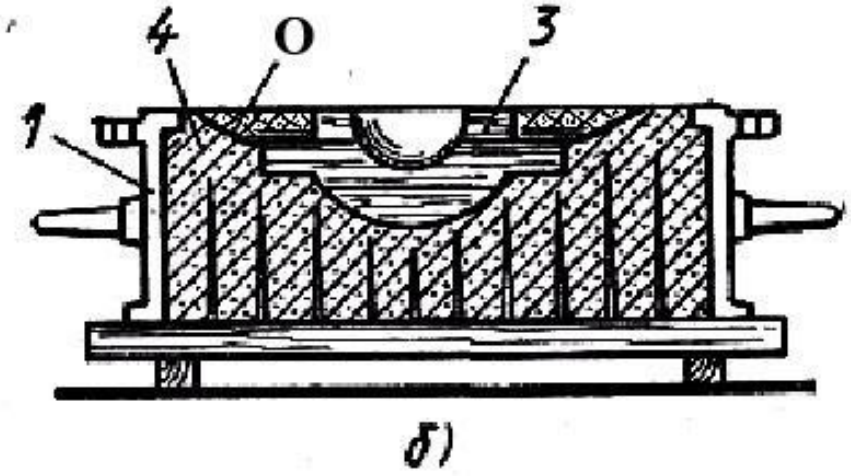
4
O
3
1
б)

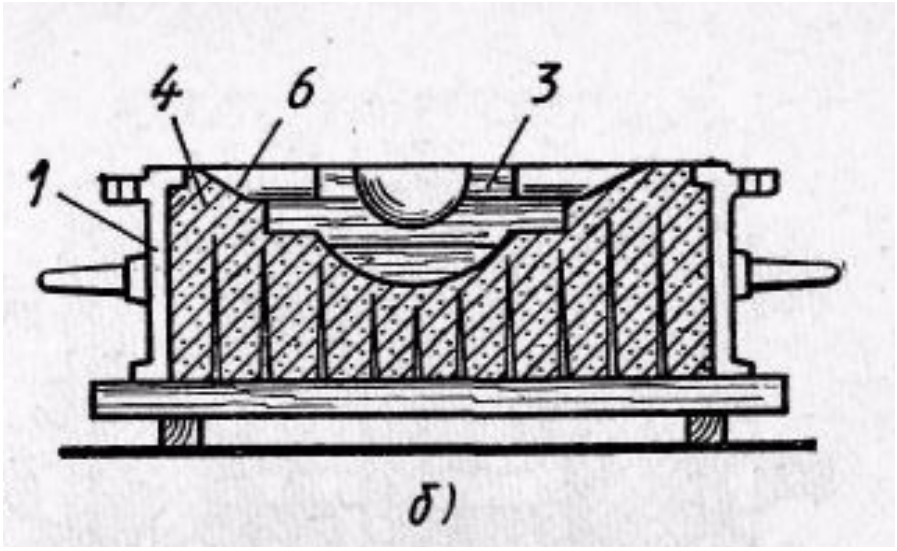
4
6
3
1
б)

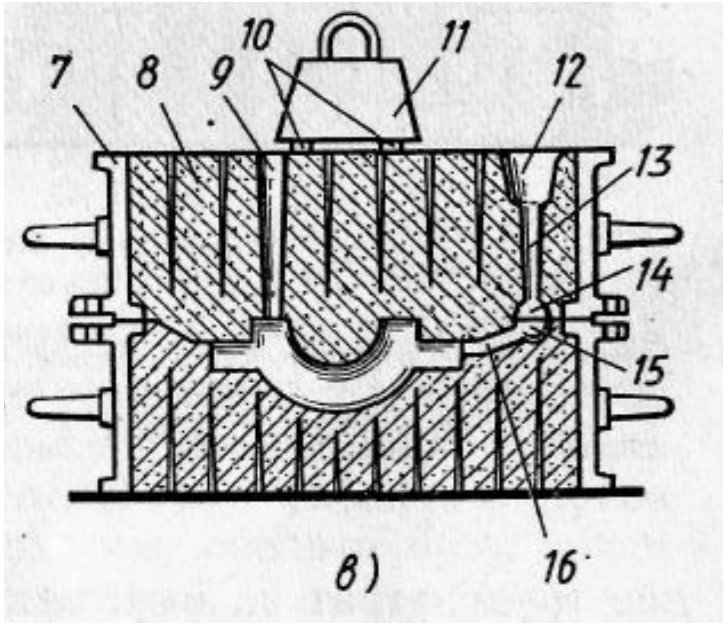
10
11
7
8
9
12
13
14
15
16
в)

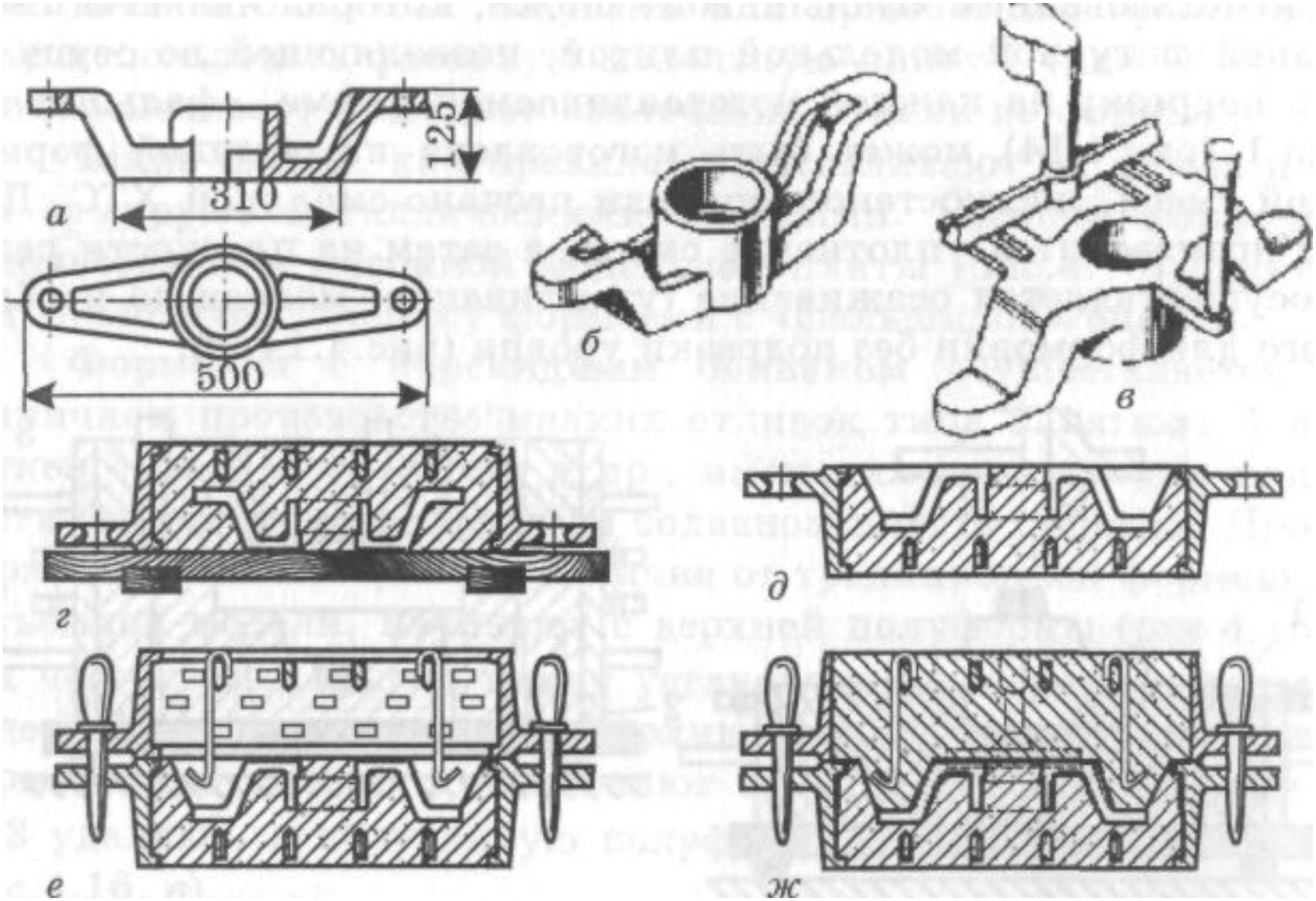
125
310
а
500
б
в
г
д
е
ж

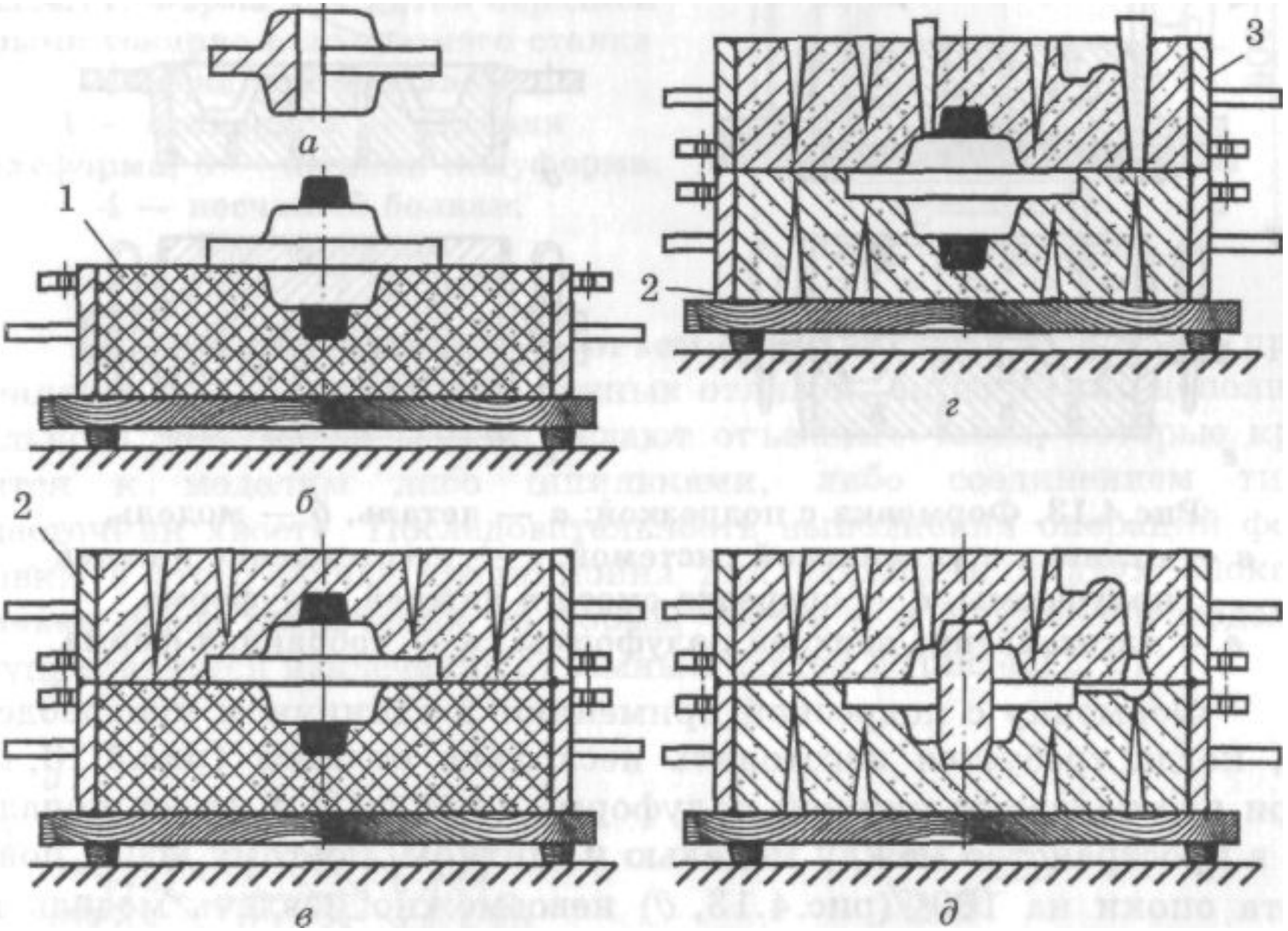
а
1
б
3
2
г
2
в
д

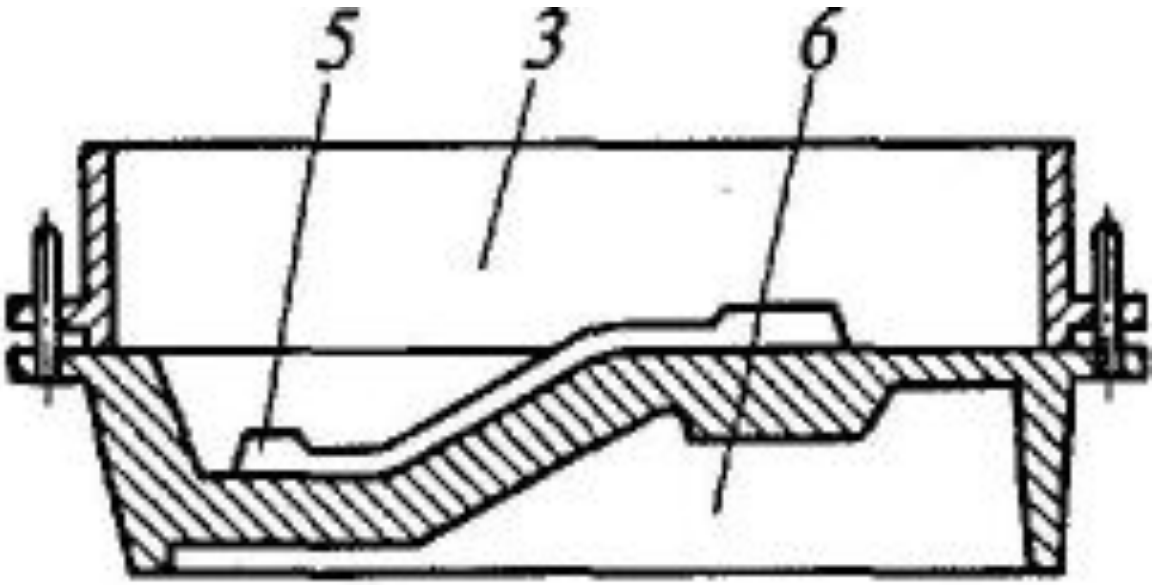
5
3
6

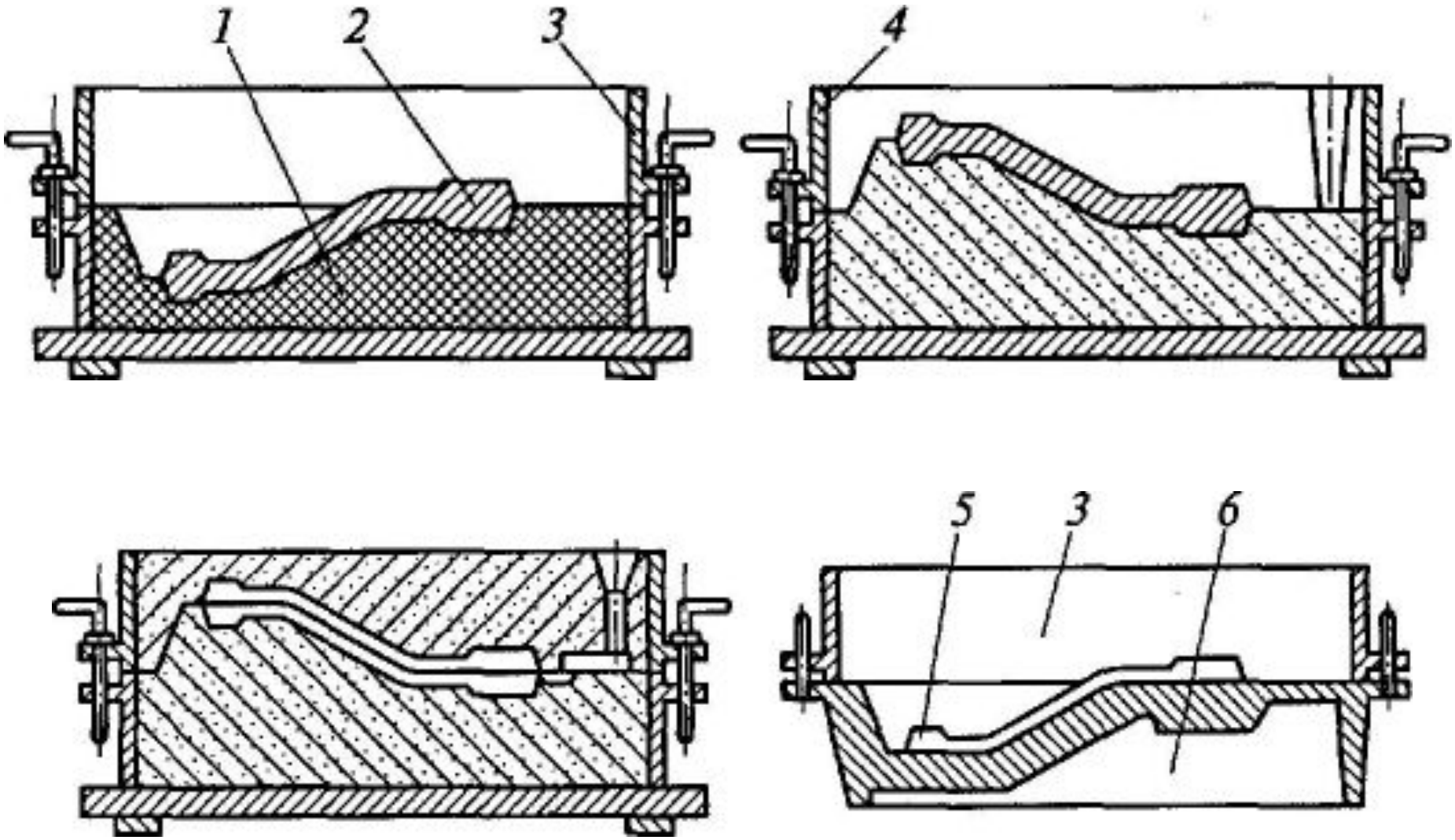
1
2
3
4
5
3
6

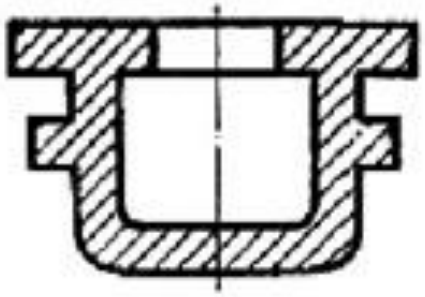

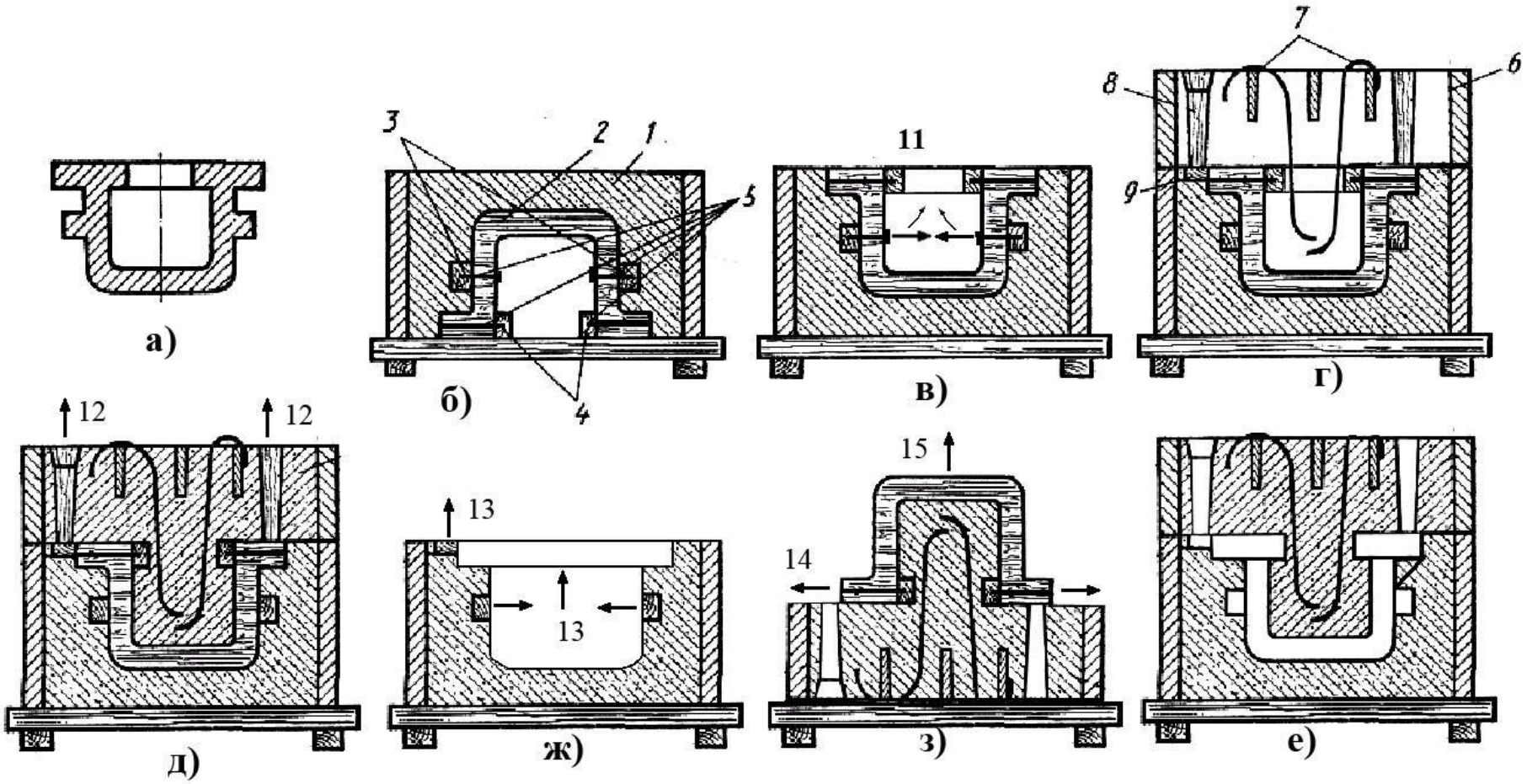
а)
3
2
1
5
4
б)
11
в)
7
8
6
9
г)
12
12
д)
13
13
ж)
15
14
з)
е)

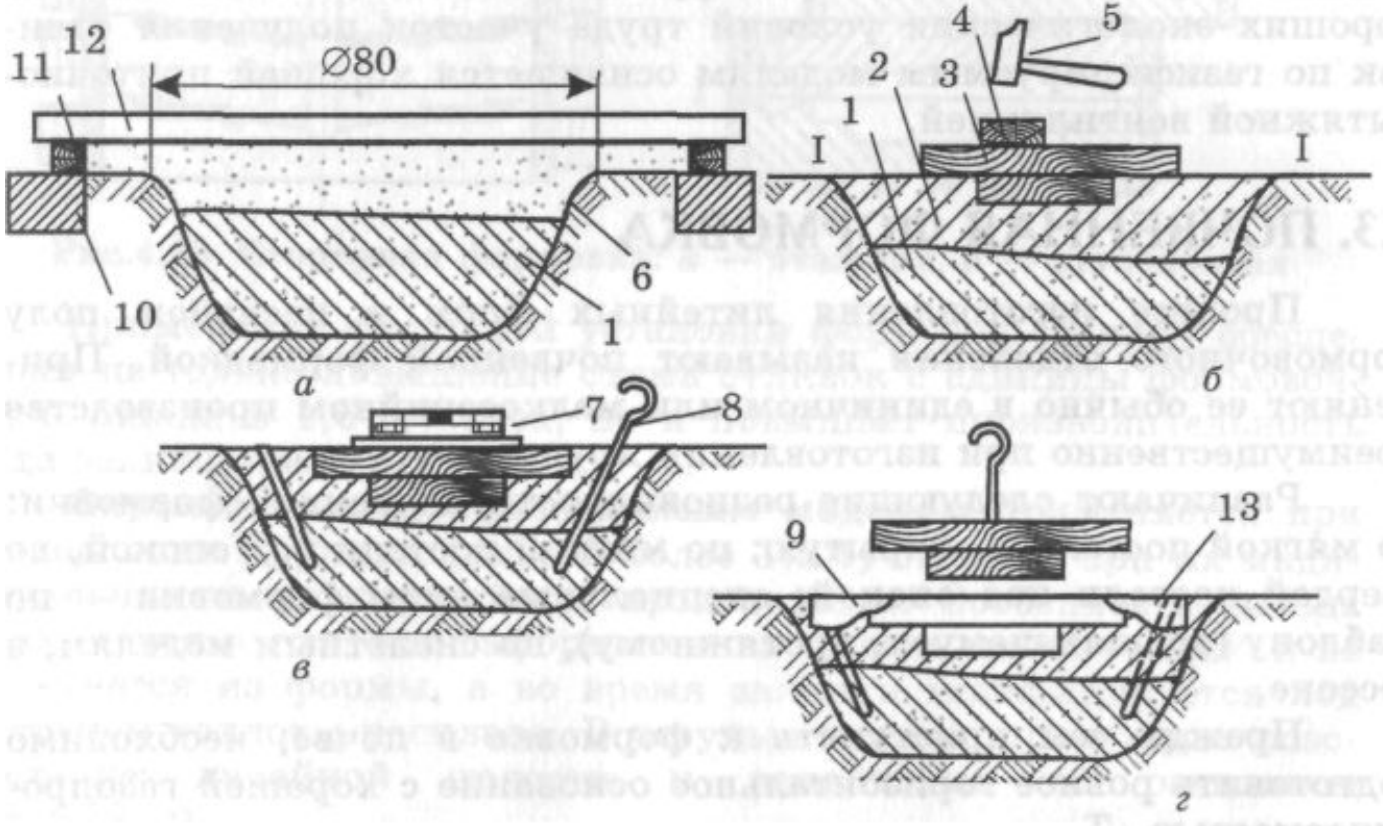
11
12
∅80
10
6
1
а
4
5
2
3
1
I
I
б
7
8
в
9
13
г

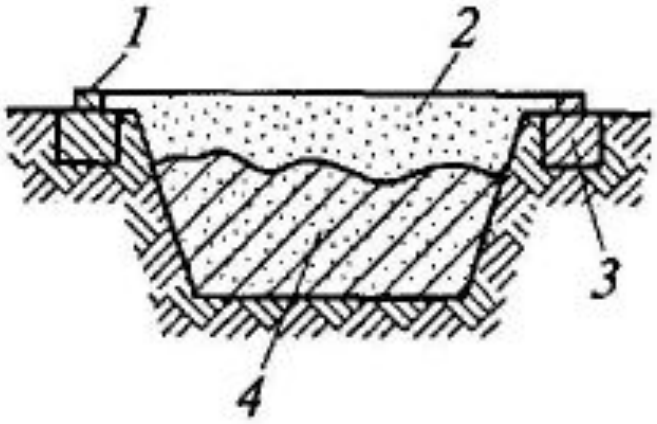

а

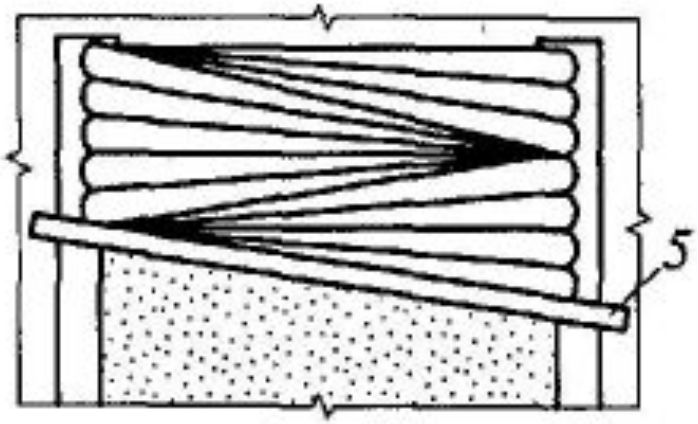

б

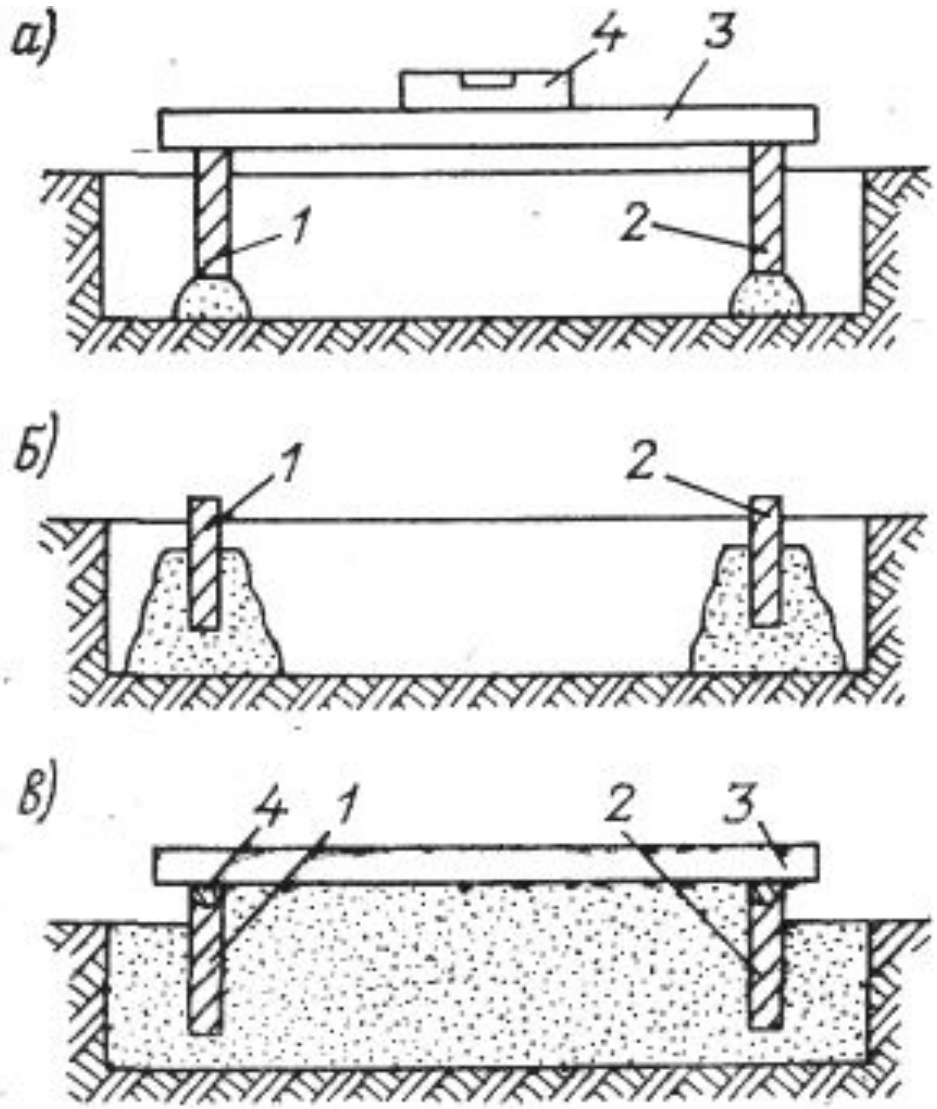
а)
4
3
1
2
б)
1
2
в)
4
1
2
3

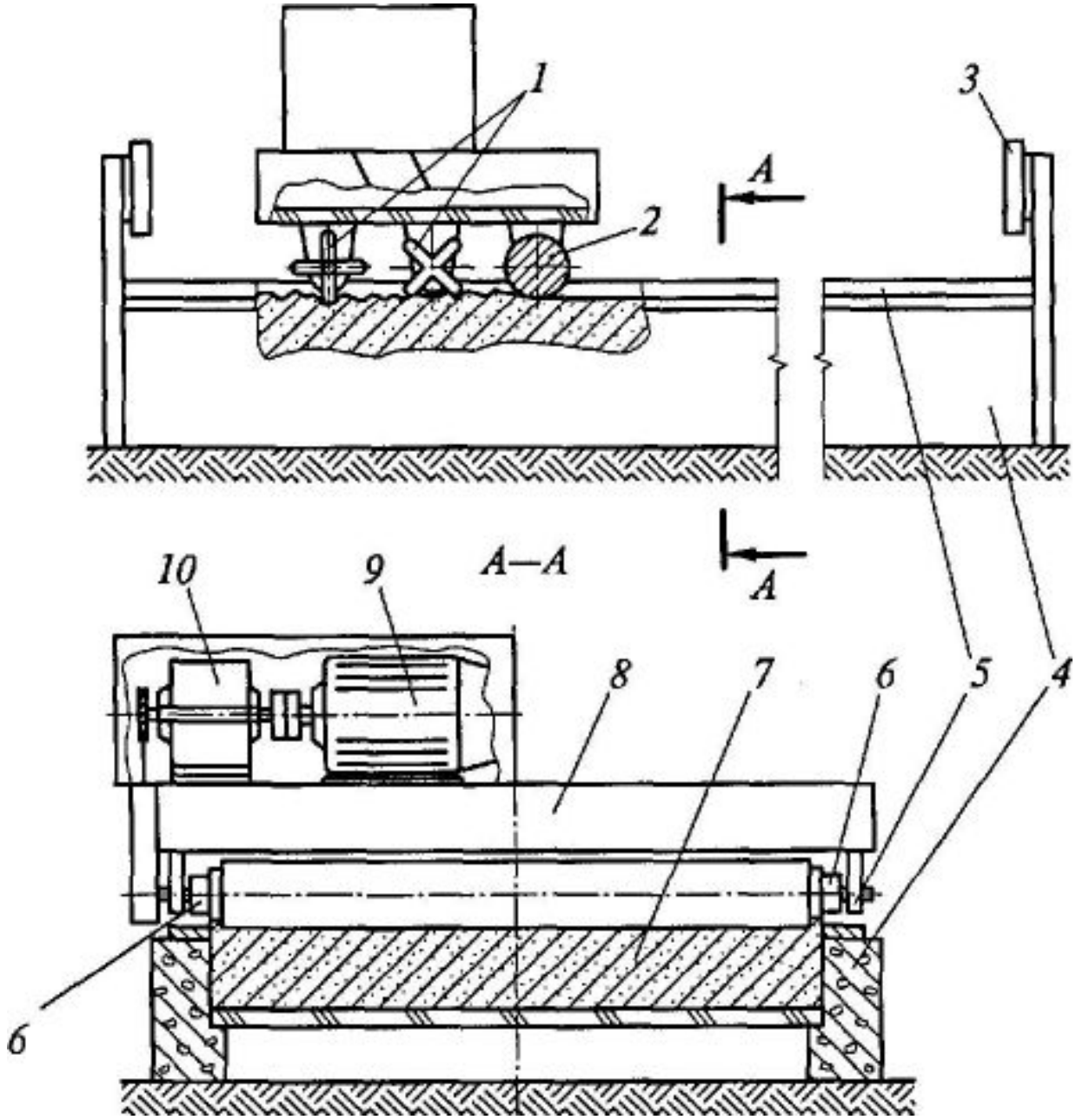
1
2
3
A
A
A—A
10
9
8
7
6
5
4
6

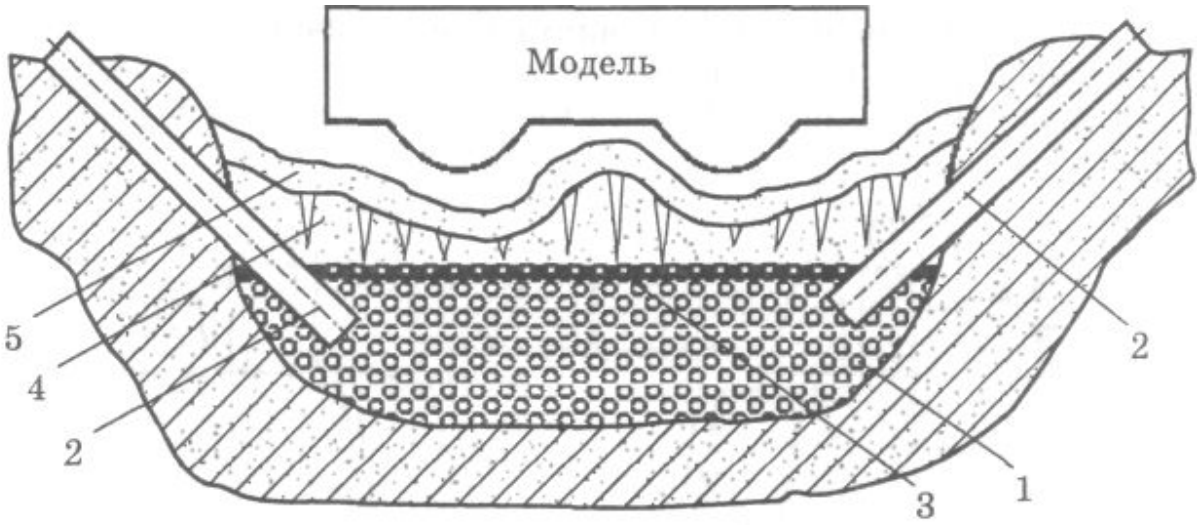
Модель
5
4
2
2
3
1
2

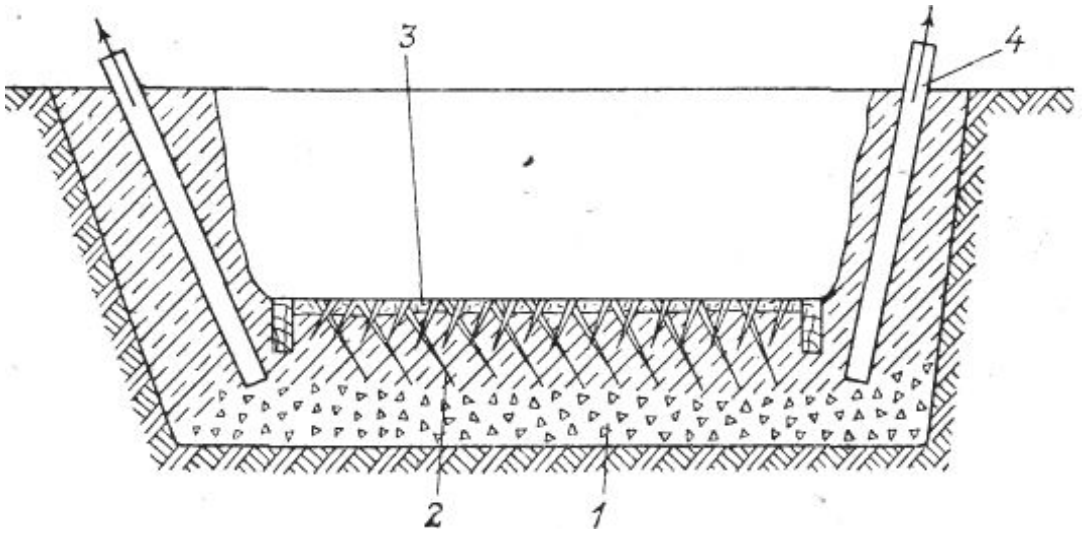
3
4
2
1

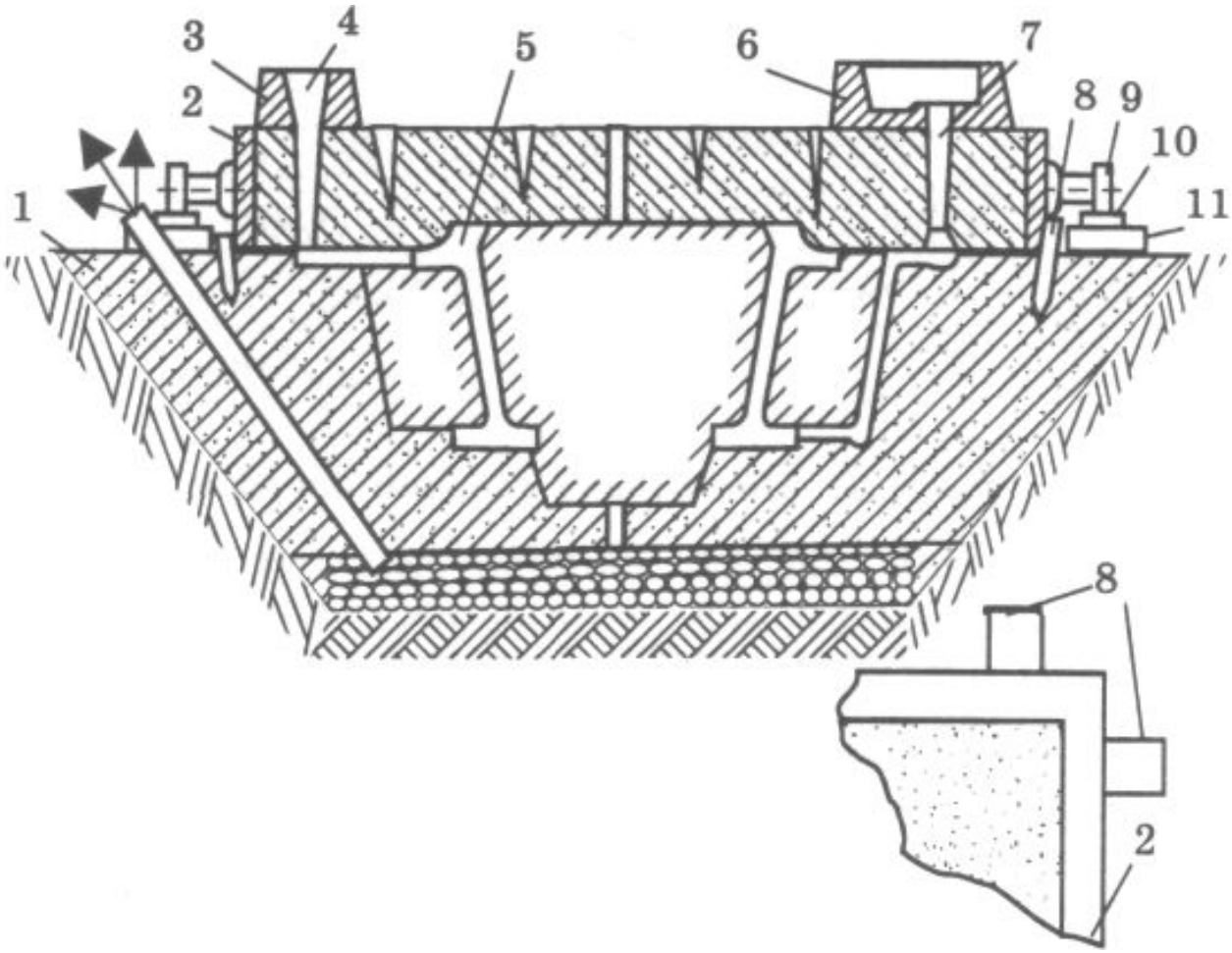
1
2
3
4
5
6
7
8
9
10
11
8
2

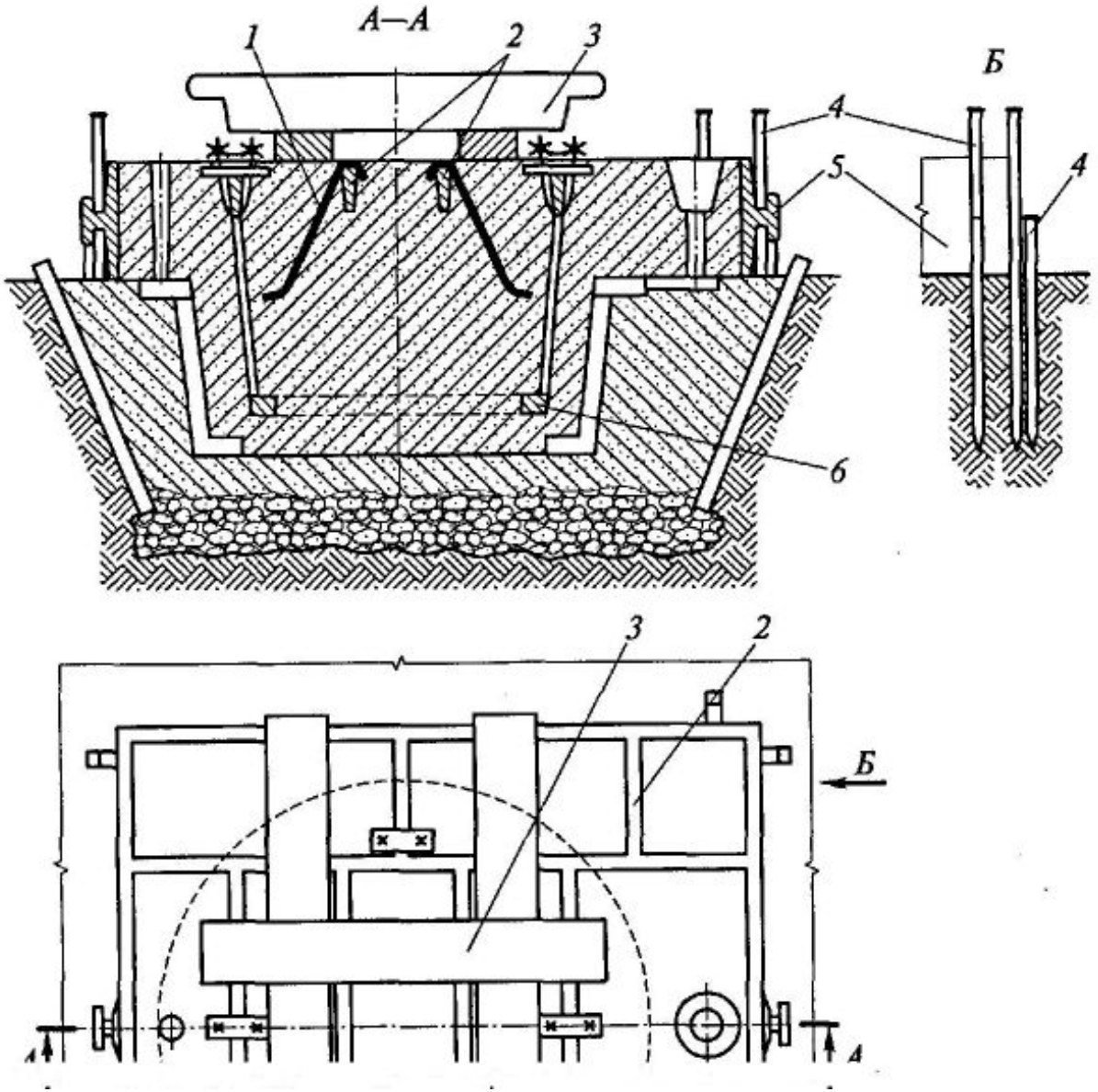
А—А
1
2
3
Б
4
5
4
6
3
2
Б
А
А

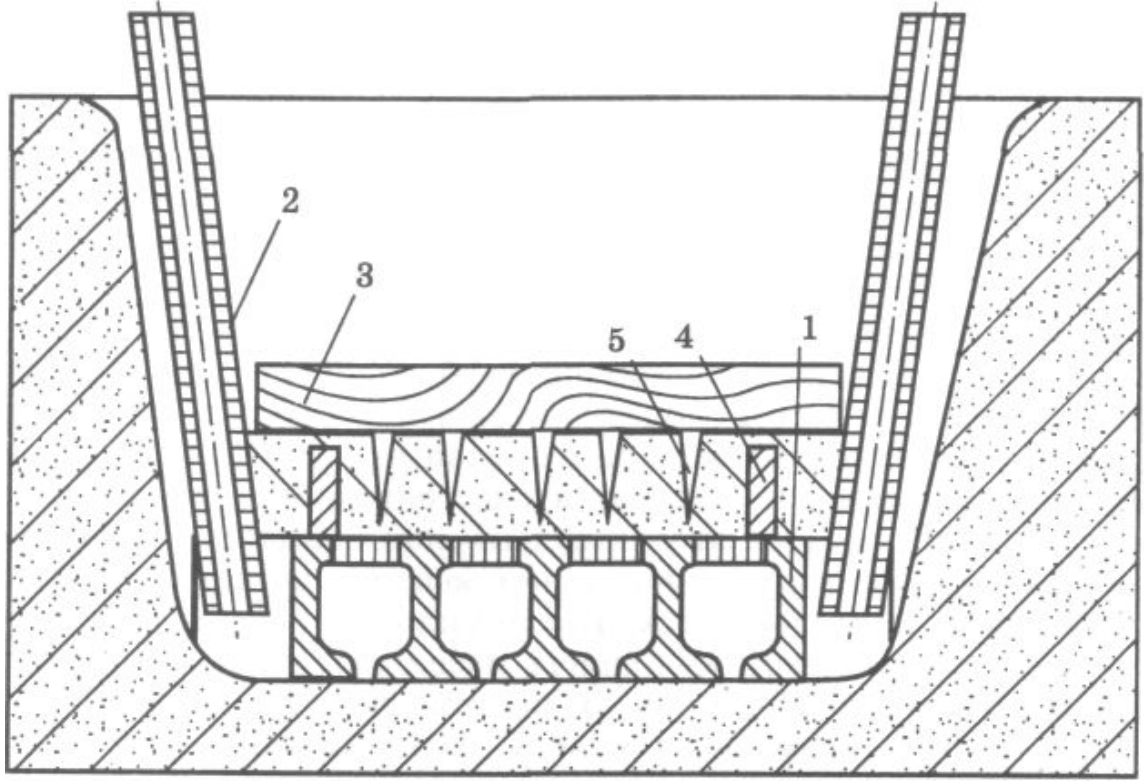
2
3
5
4
1

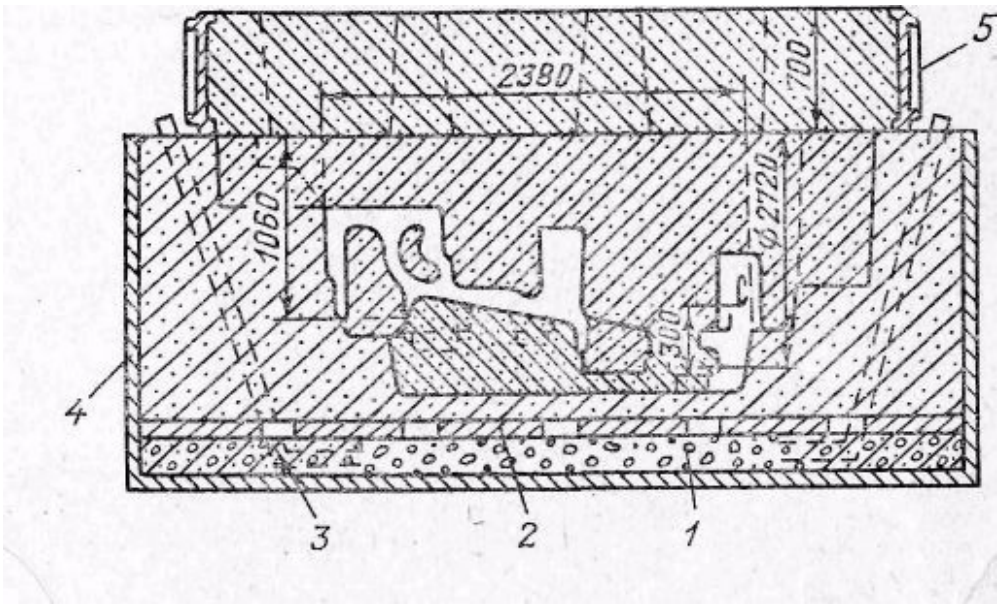
5
2380
100
1060
Ø2720
300
4
3
2
1

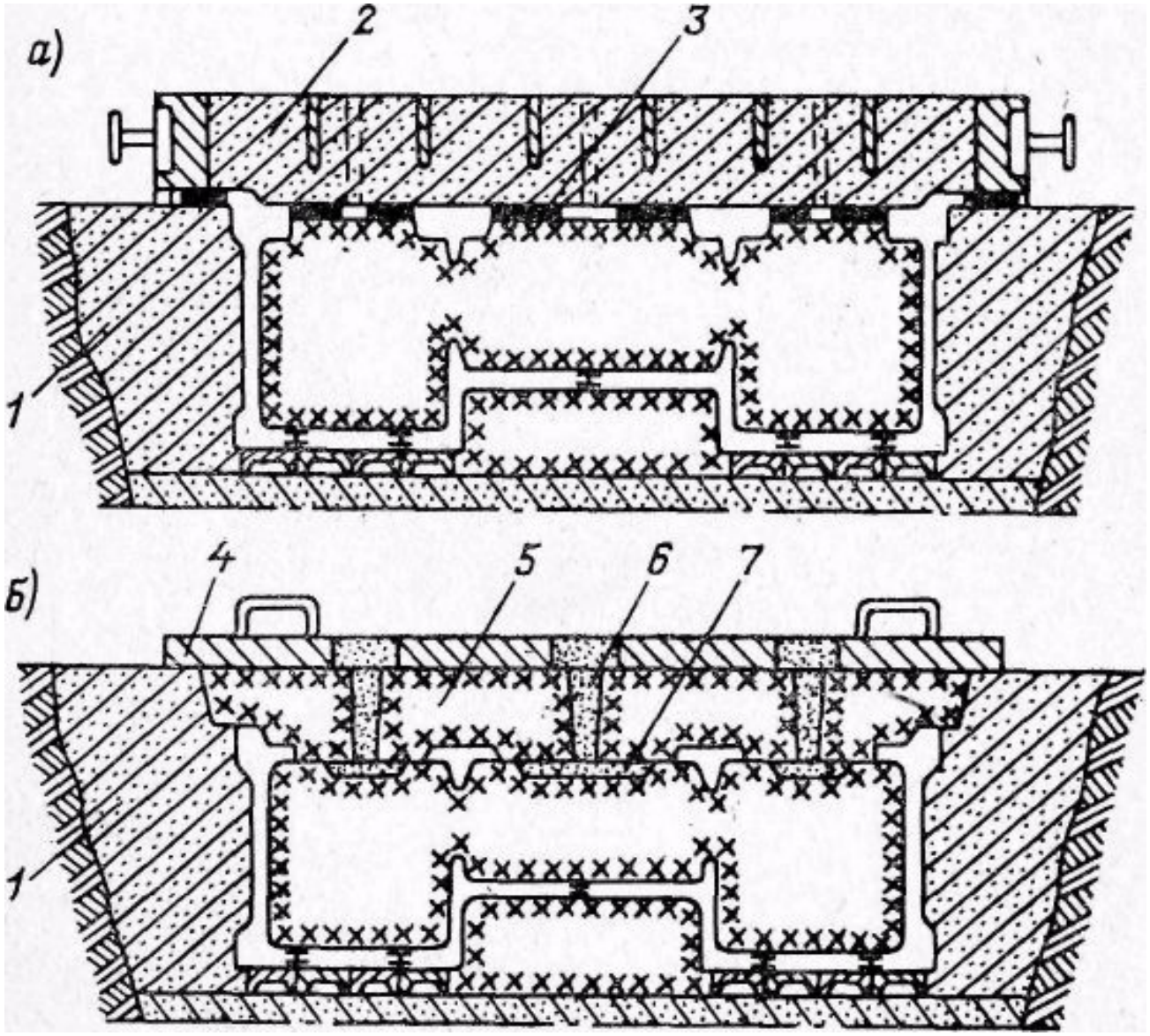
а)
2
3
1
б)
4
5
6
7
1

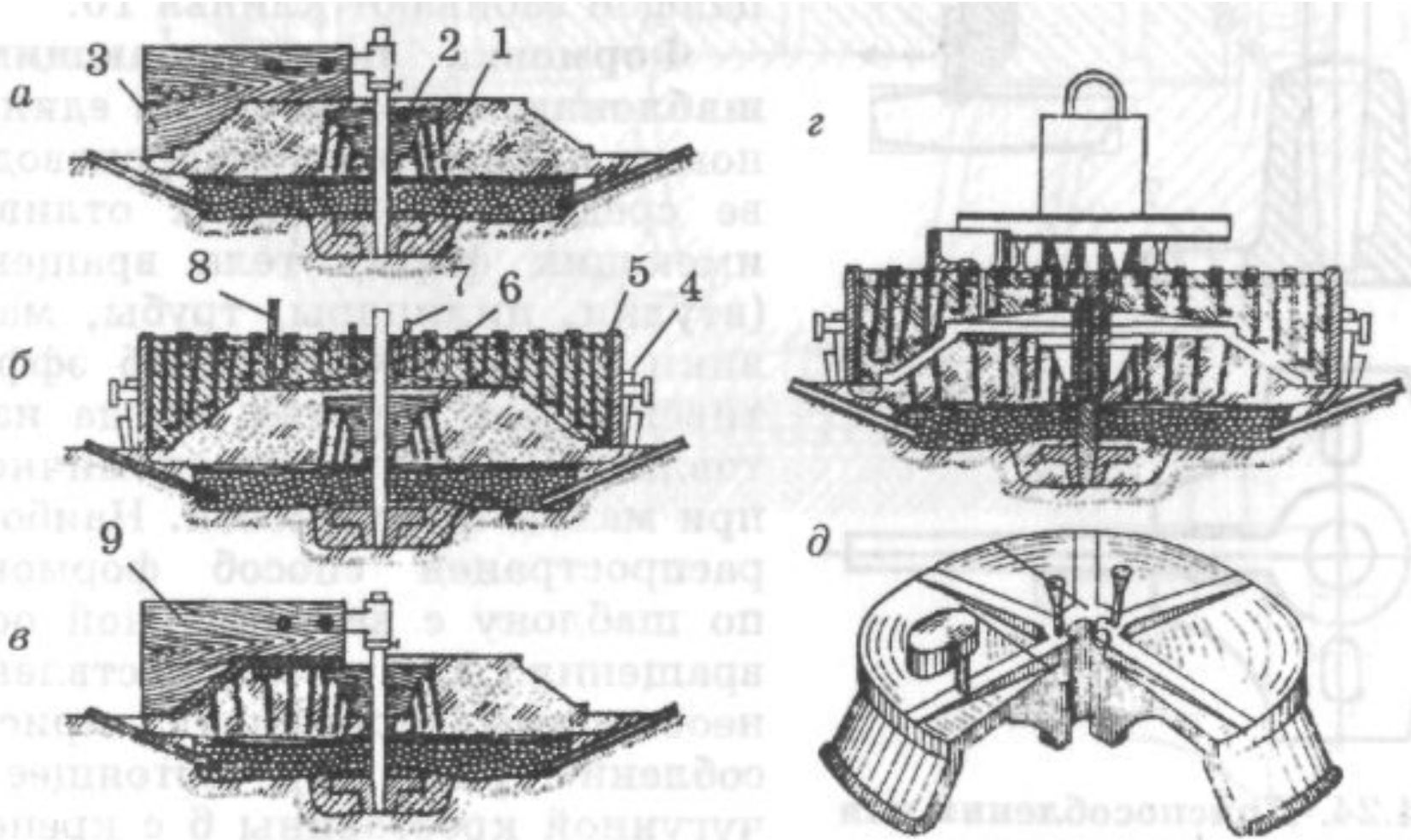
а
3
2
1
б
8
7
6
5
4
в
9
г
д

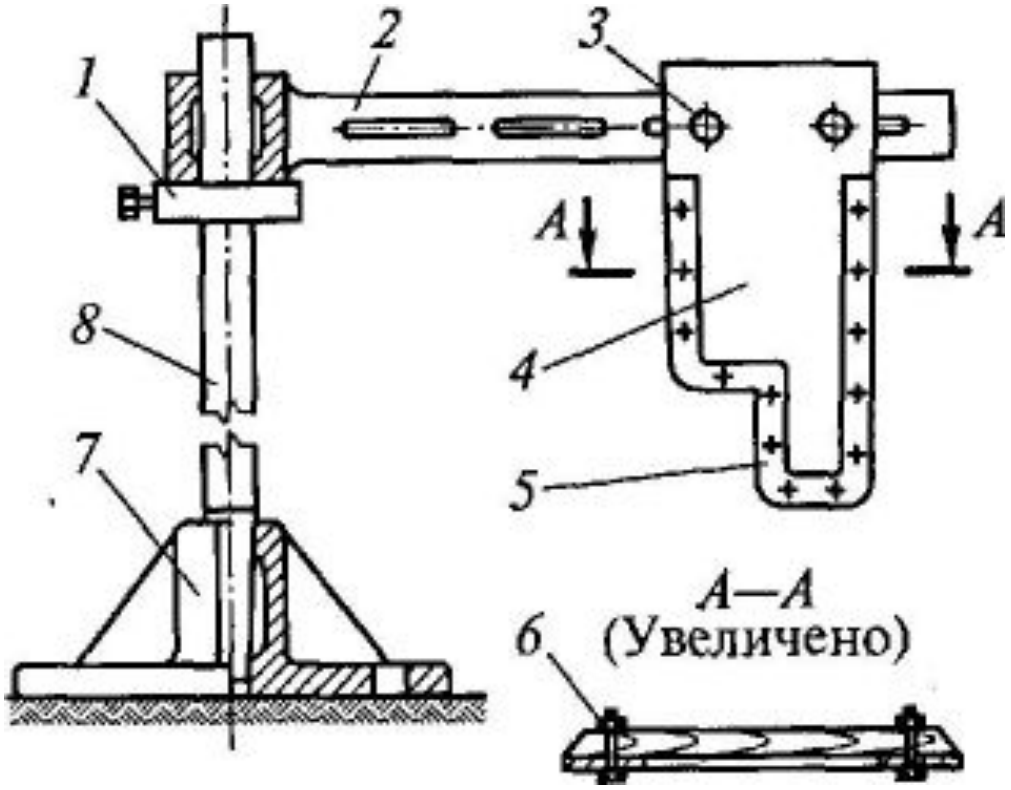
1
2
3
A
A
8
4
7
5
А—А
(Увеличено)
6

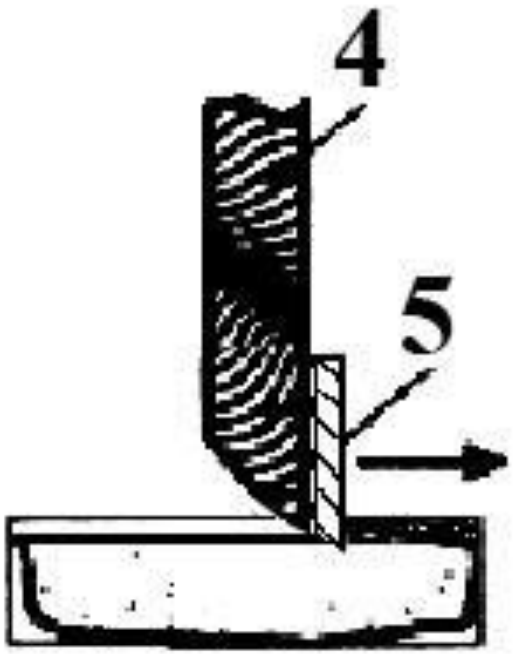
4
5

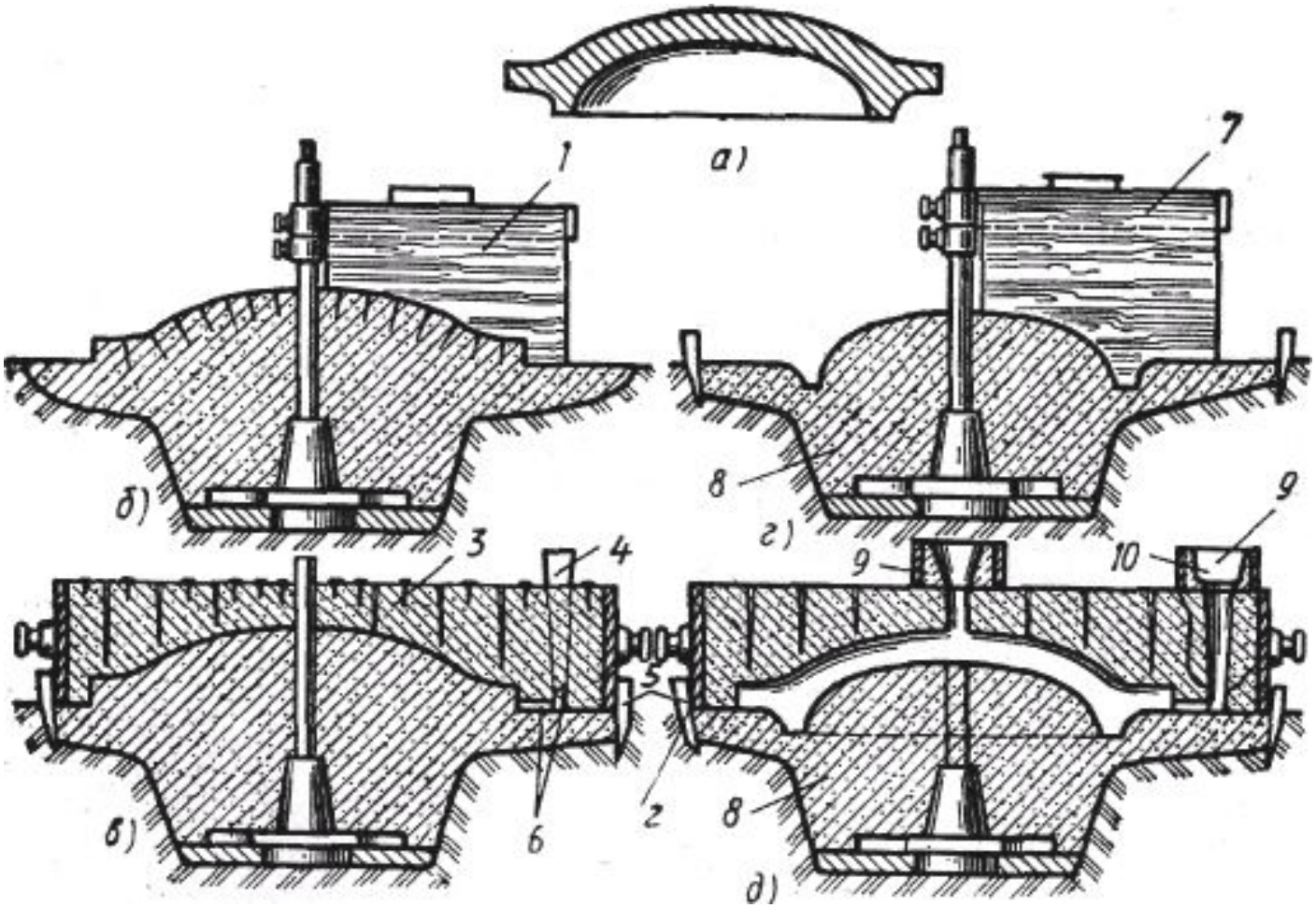

а)
1
7
б)
8
г)
3
4
9
10
9
5
2
6
8
в)
д)

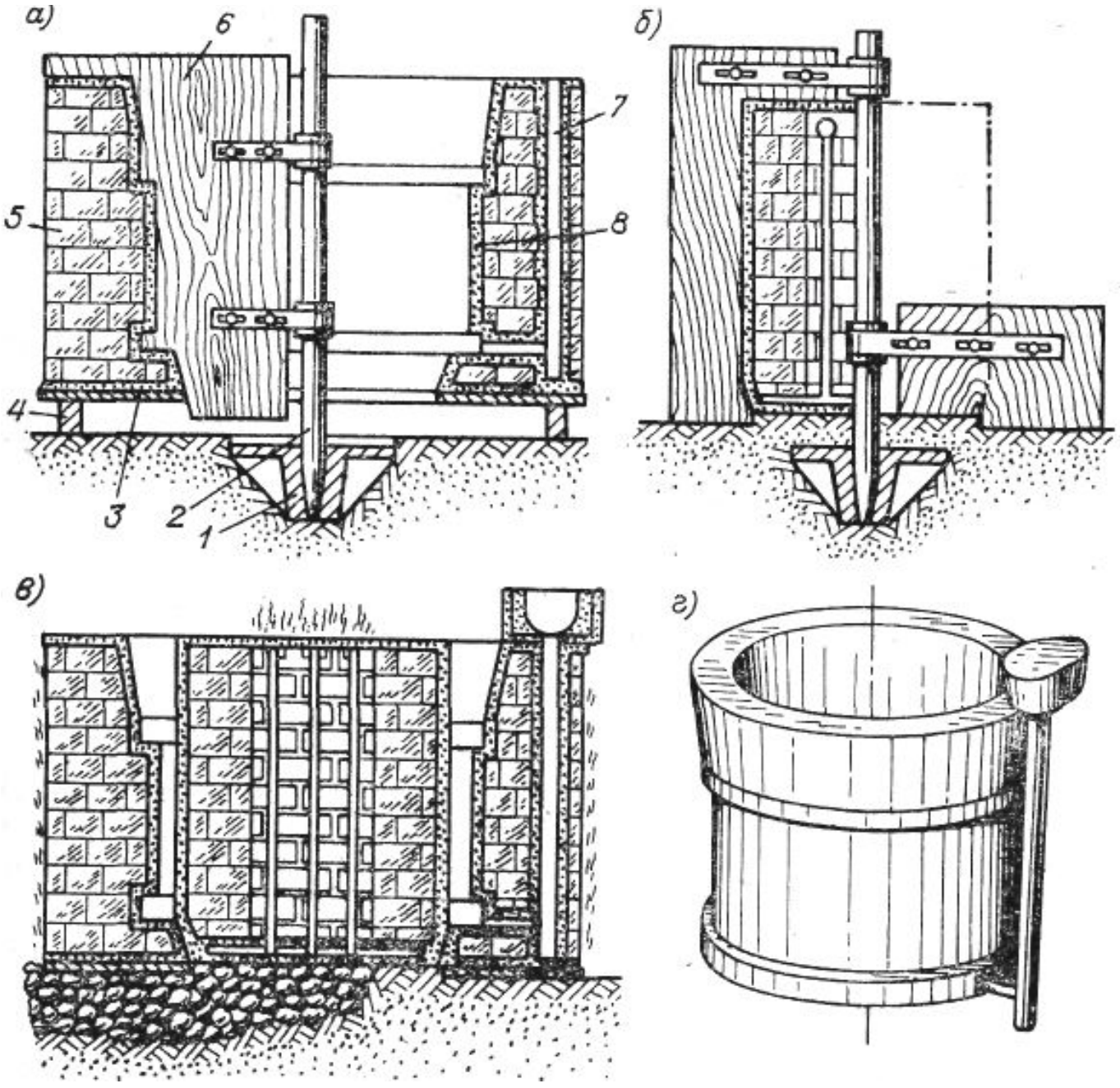
а)
6
7
5
8
4
3
2
1
б)
в)
г)

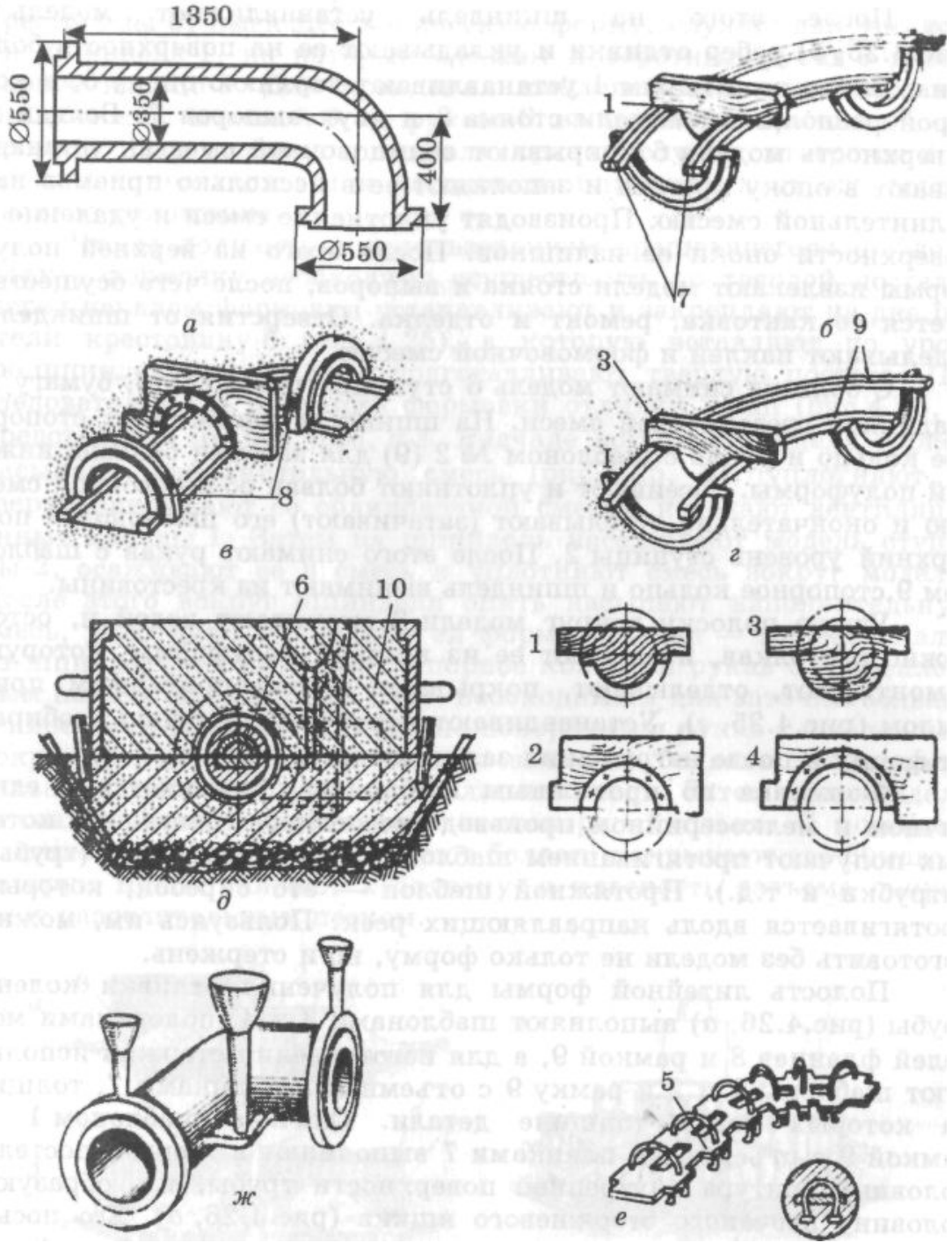
1350
Ø550
Ø350
400
Ø550
а
1
7
б
9
3
1
8
в
г
6
10
1
3
2
4
д
5
ж
е

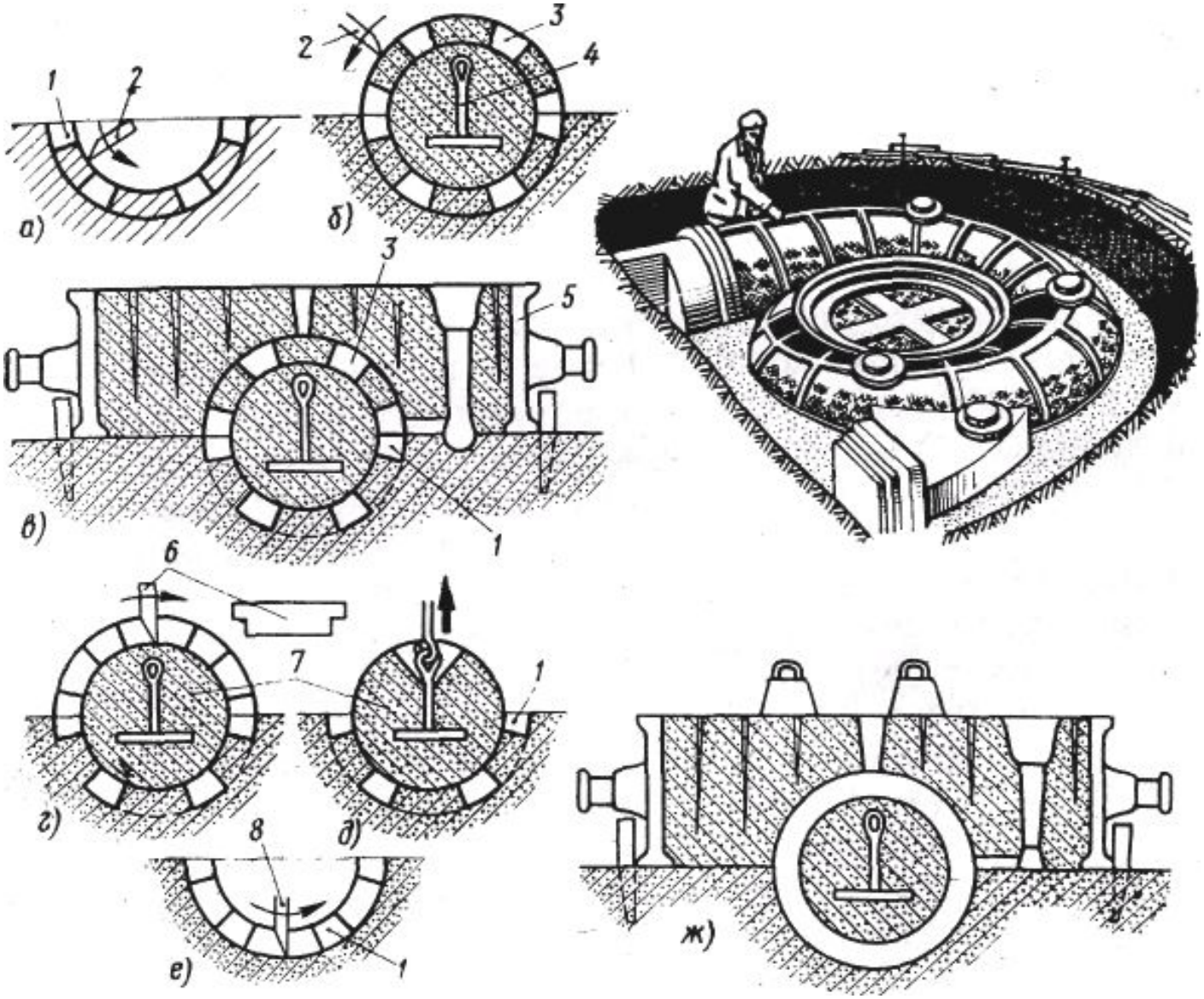
1
2
а)
2
3
4
б)
3
5
1
в)
6
7
1
г)
д)
8
1
е)
ж)

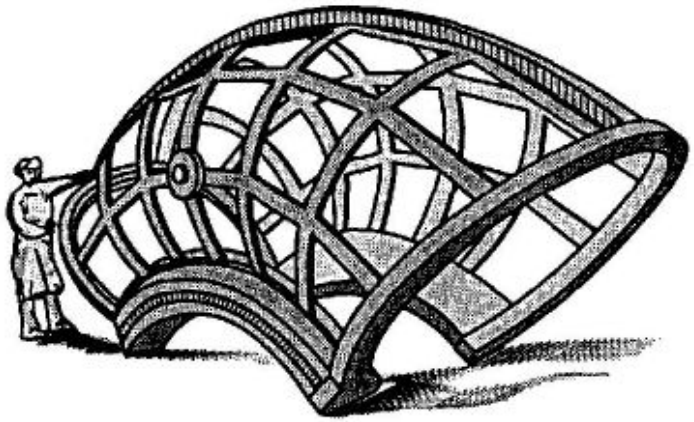

а

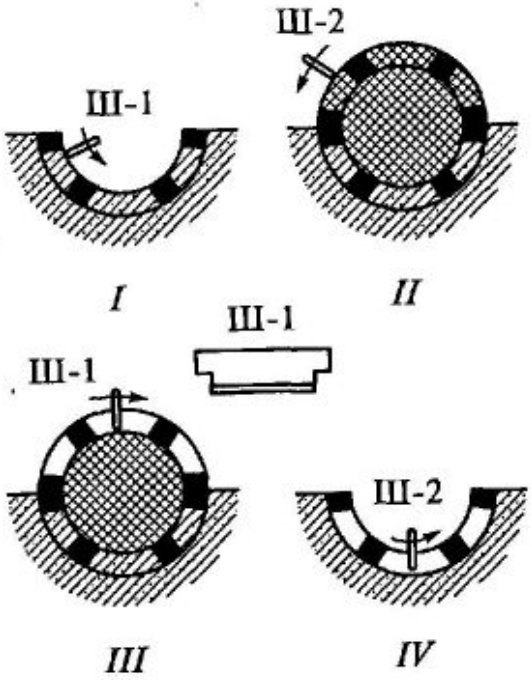

б

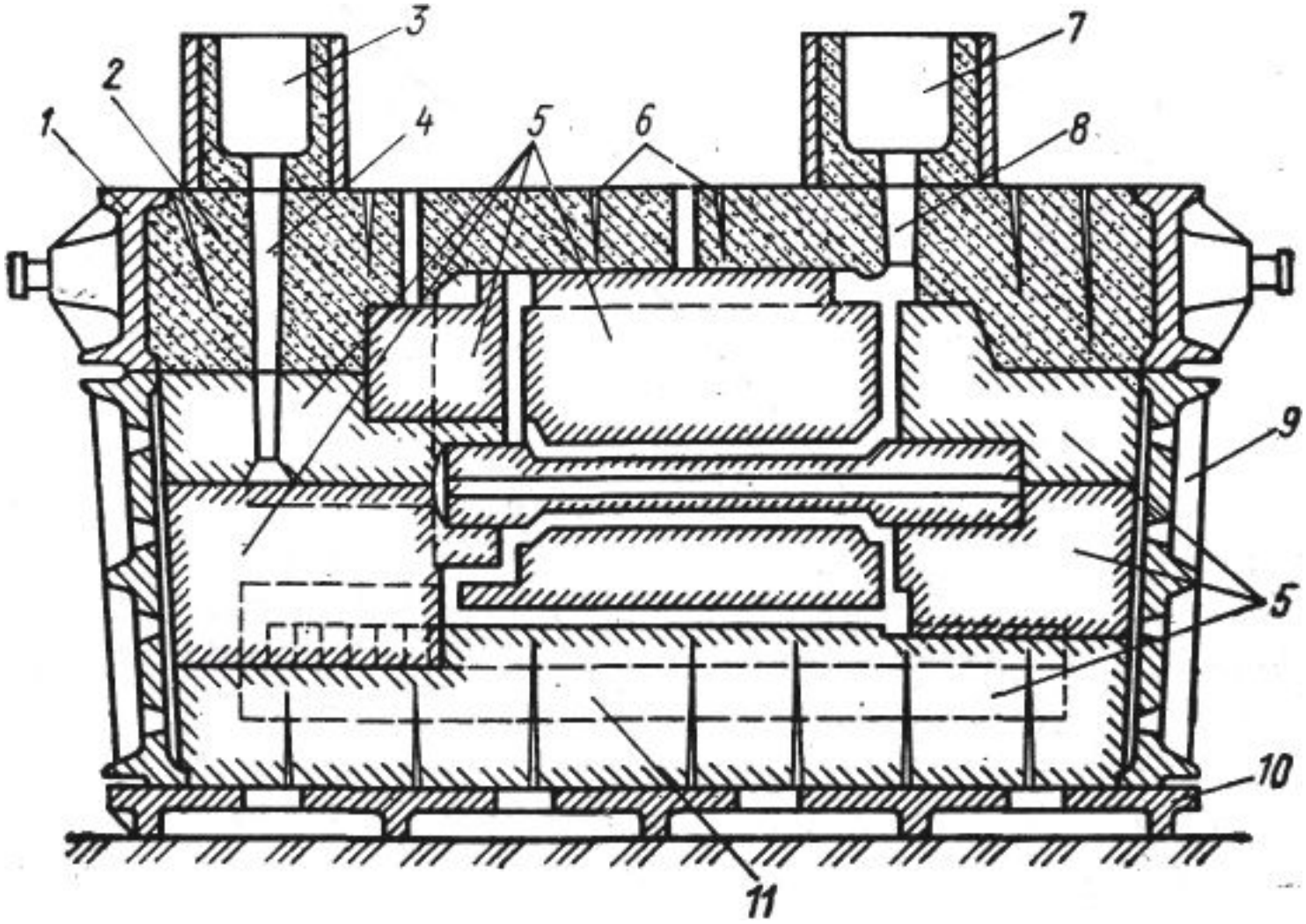
1
2
3
4
5
6
7
8
9
5
10
11

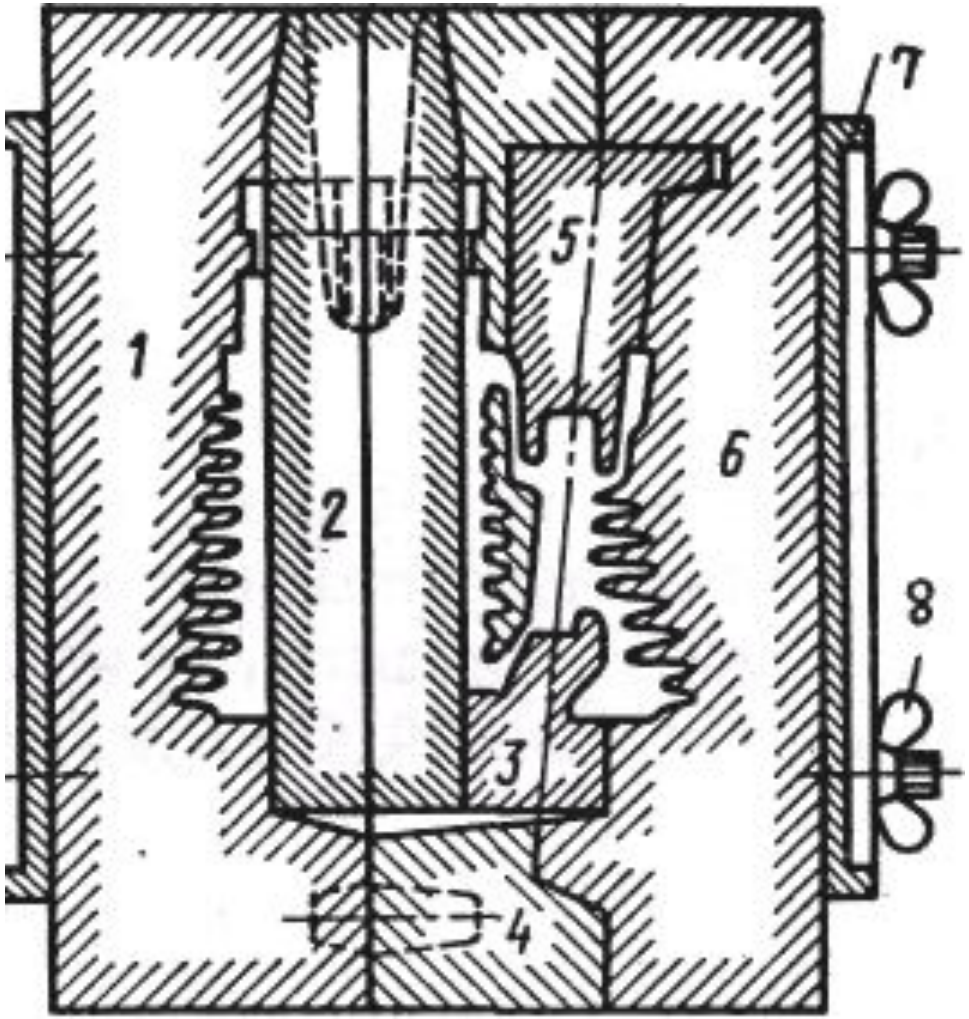
1
2
3
4
5
6
7
8

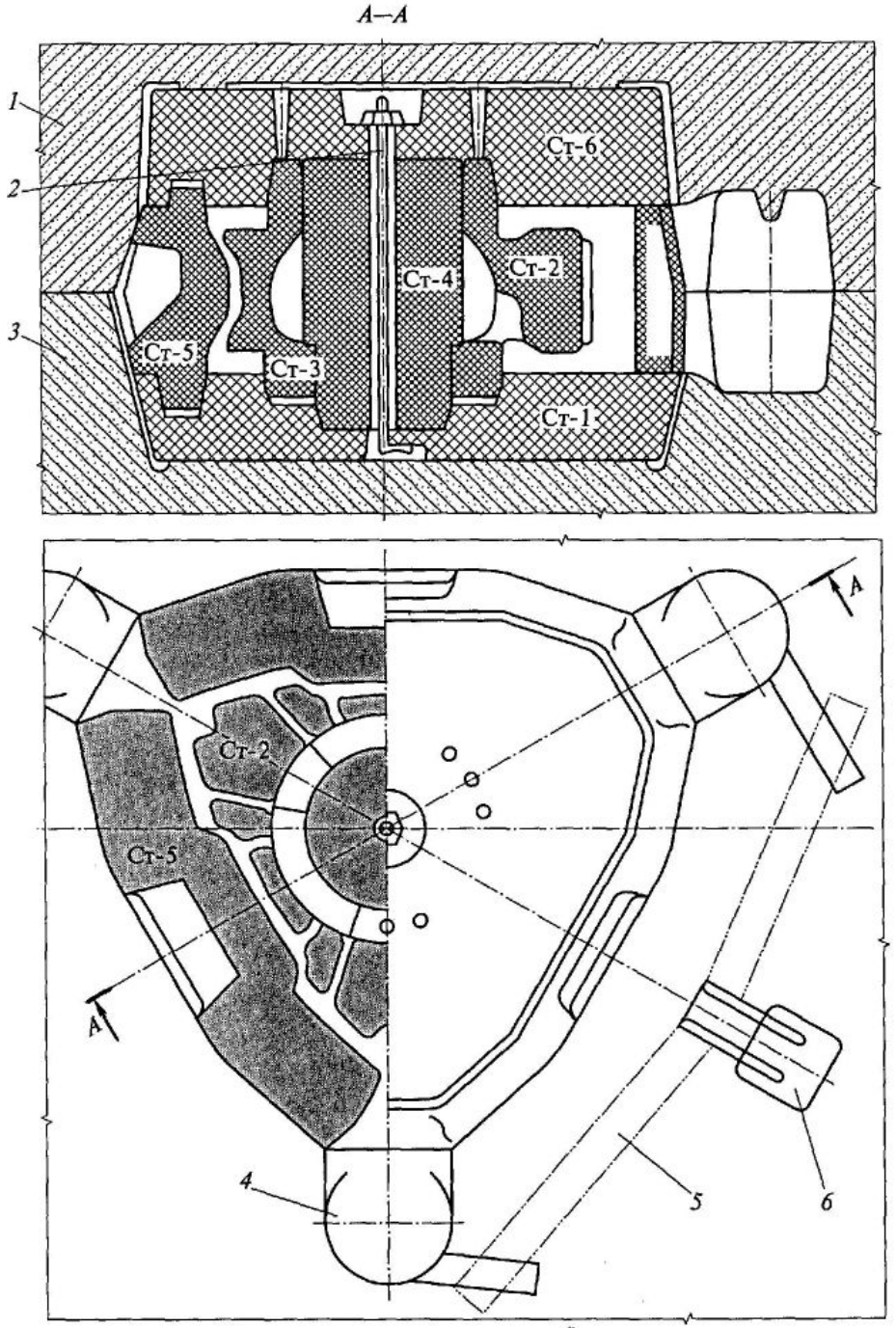
А—А
1
2
3
Ст-6
Ст-4
Ст-2
Ст-5
Ст-3
Ст-1
А
Ст-2
Ст-5
А
4
5
6

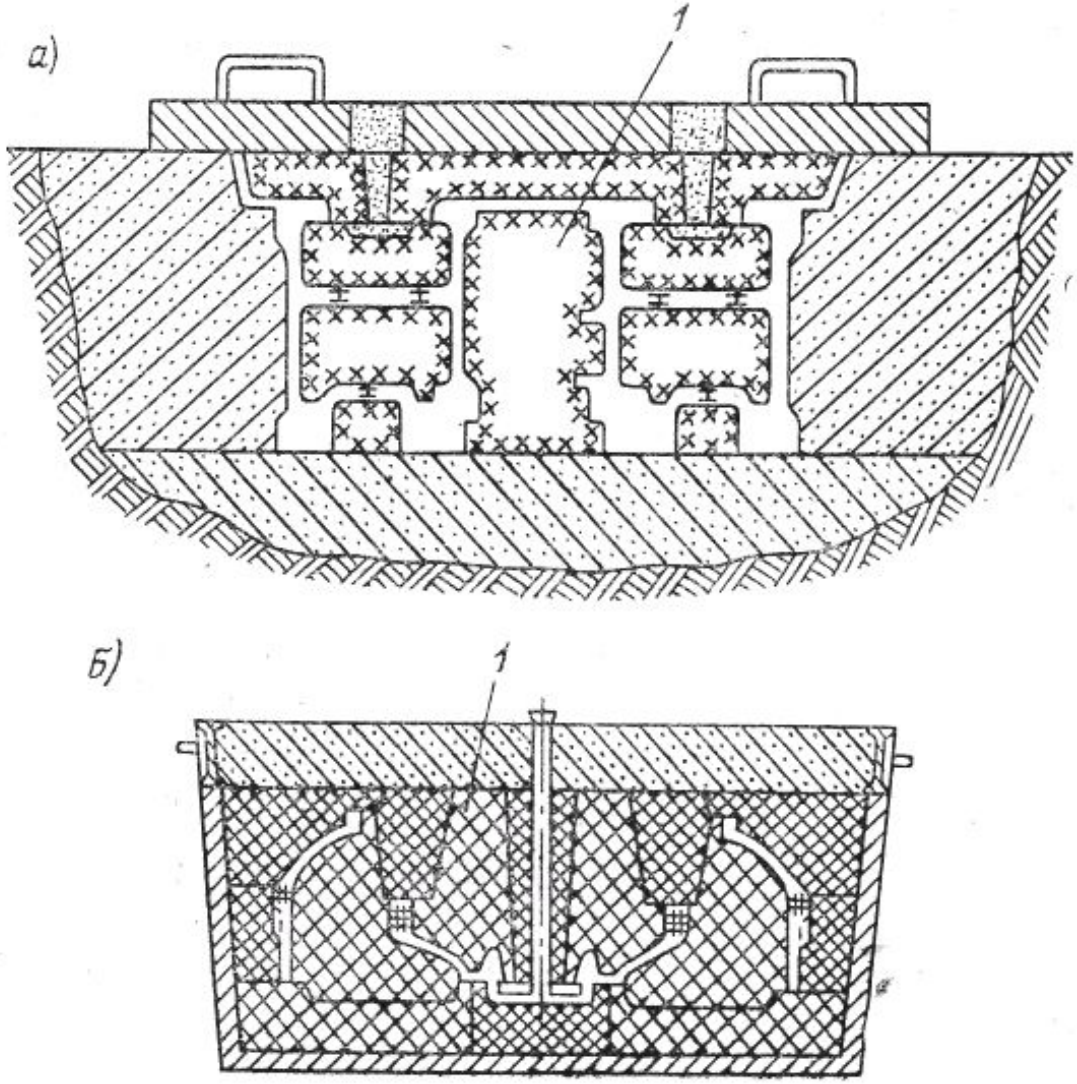
а)
1
б)
1

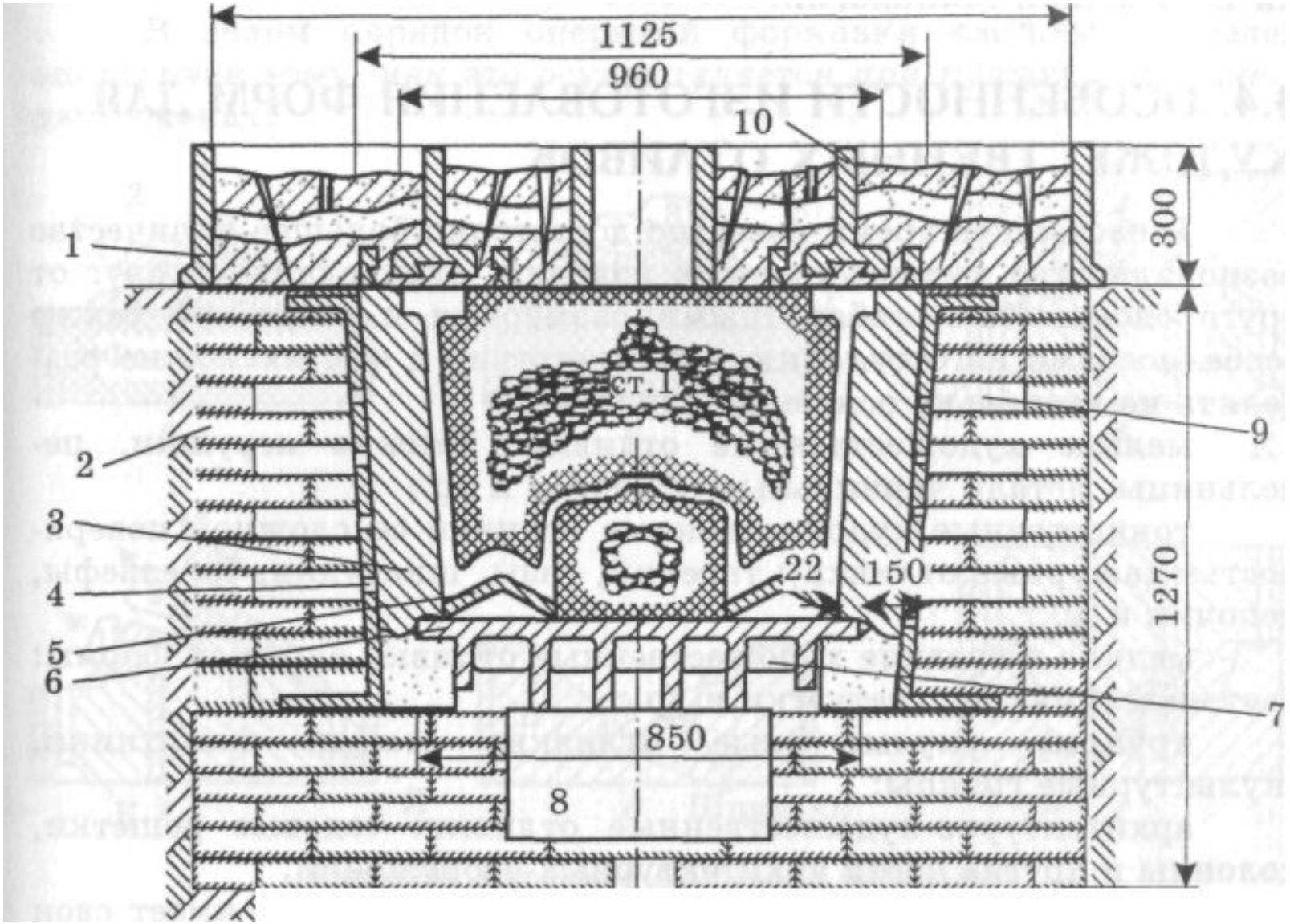
1125
960
10
300
1
ст.1
2
9
3
4
22
150
1270
5
6
7
850
8

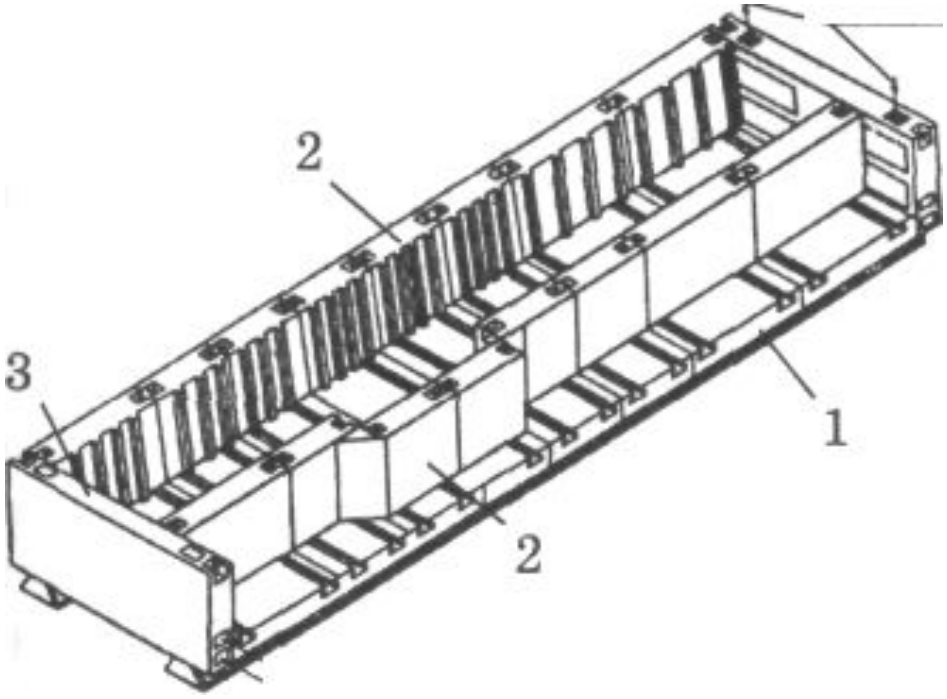
2
3
1
2

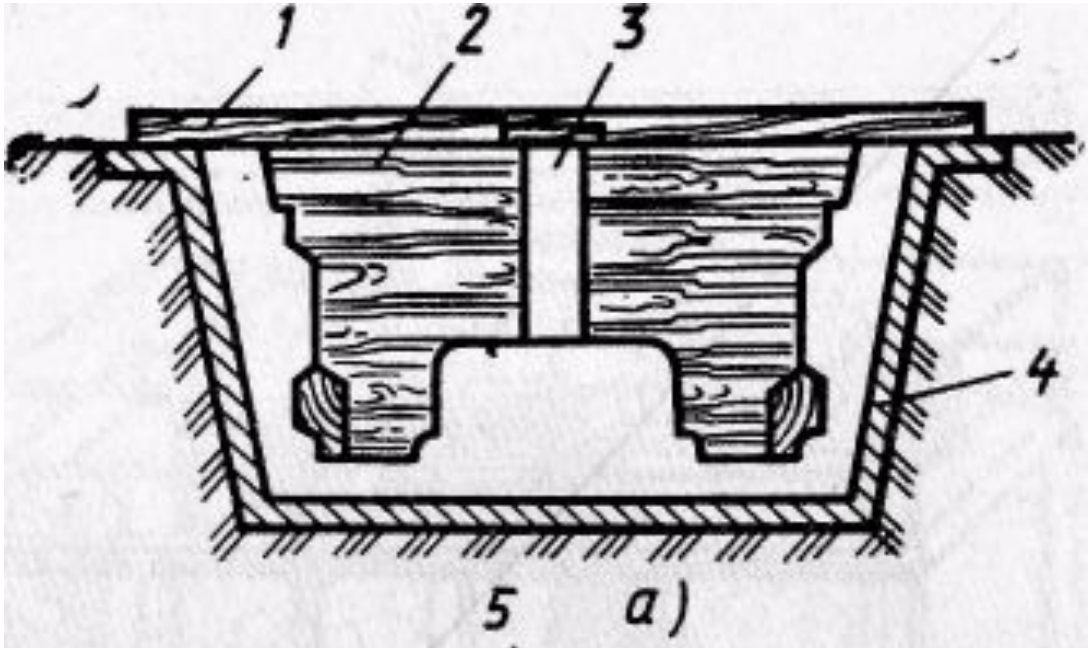
1
2
3
4
5 а)

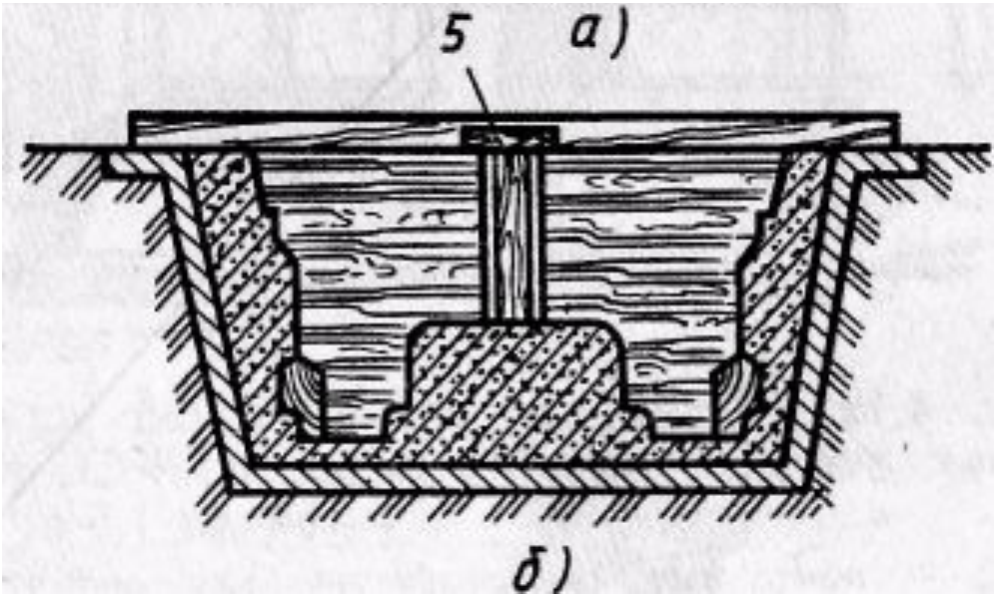
5 а)
б)

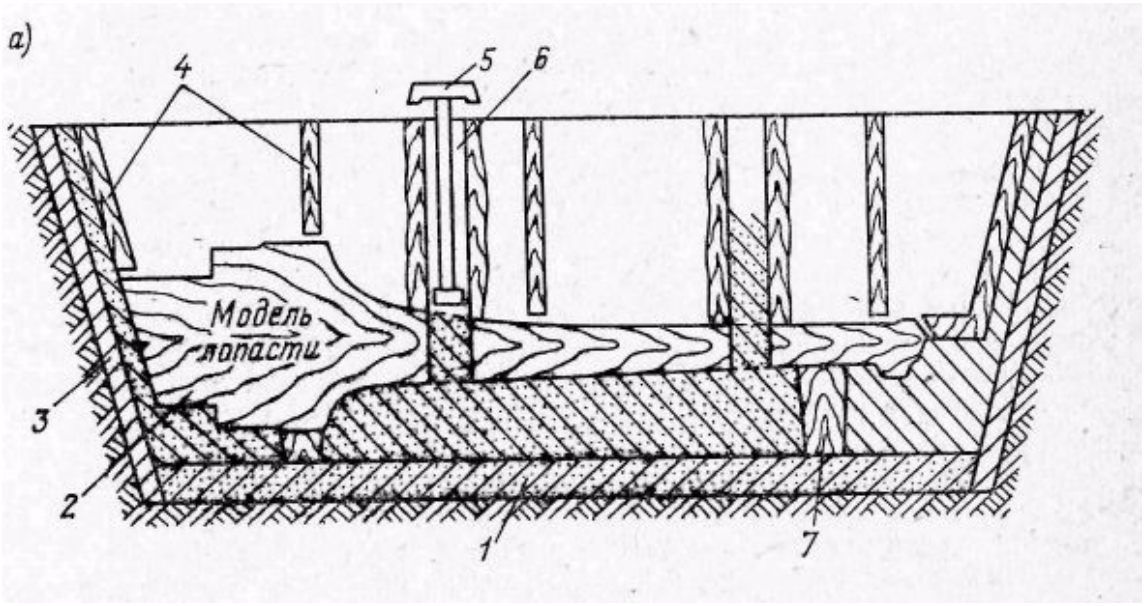
а)
4
5
6
Модель лопасти
3
2
1
7

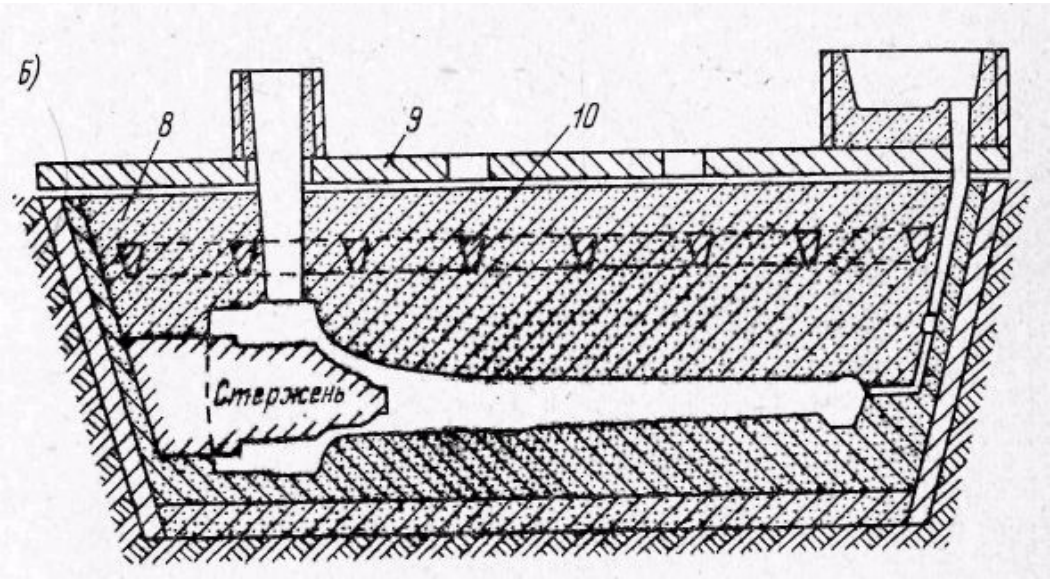
б)
8
9
10
Стержень

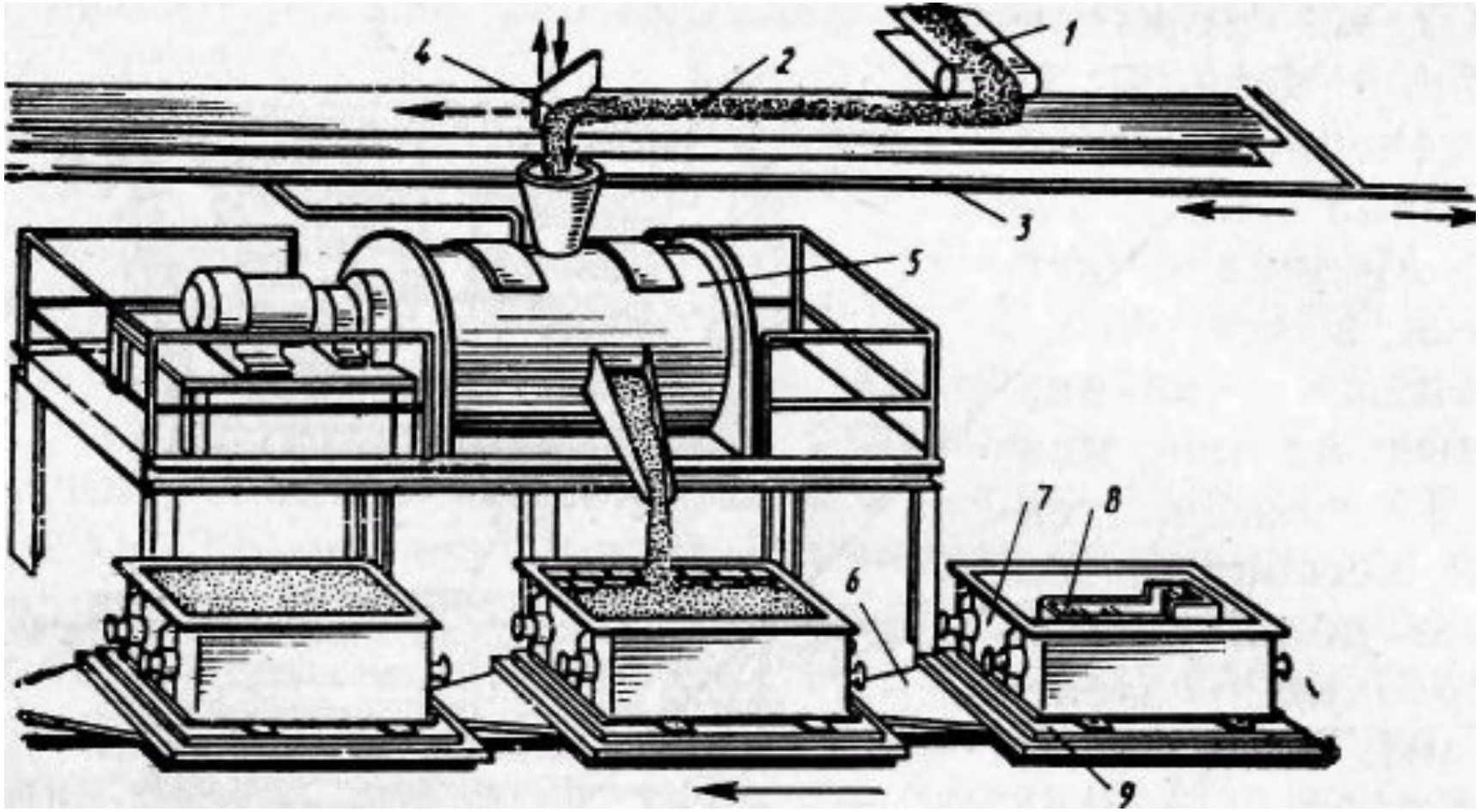
1
2
3
4
5
6
7
8
9

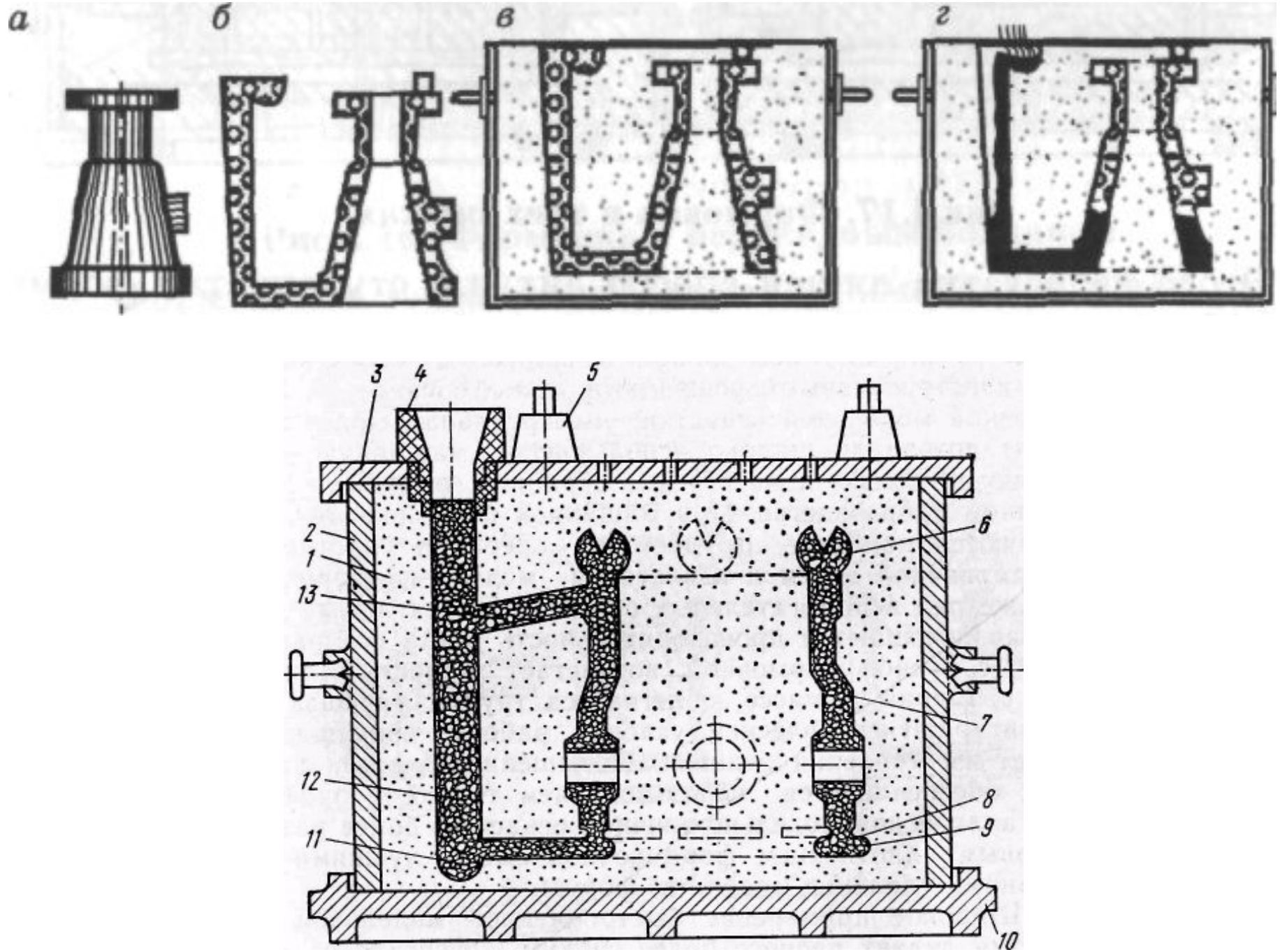
а
б
в
г
3
4
5
2
1
13
6
7
12
8
9
11
10

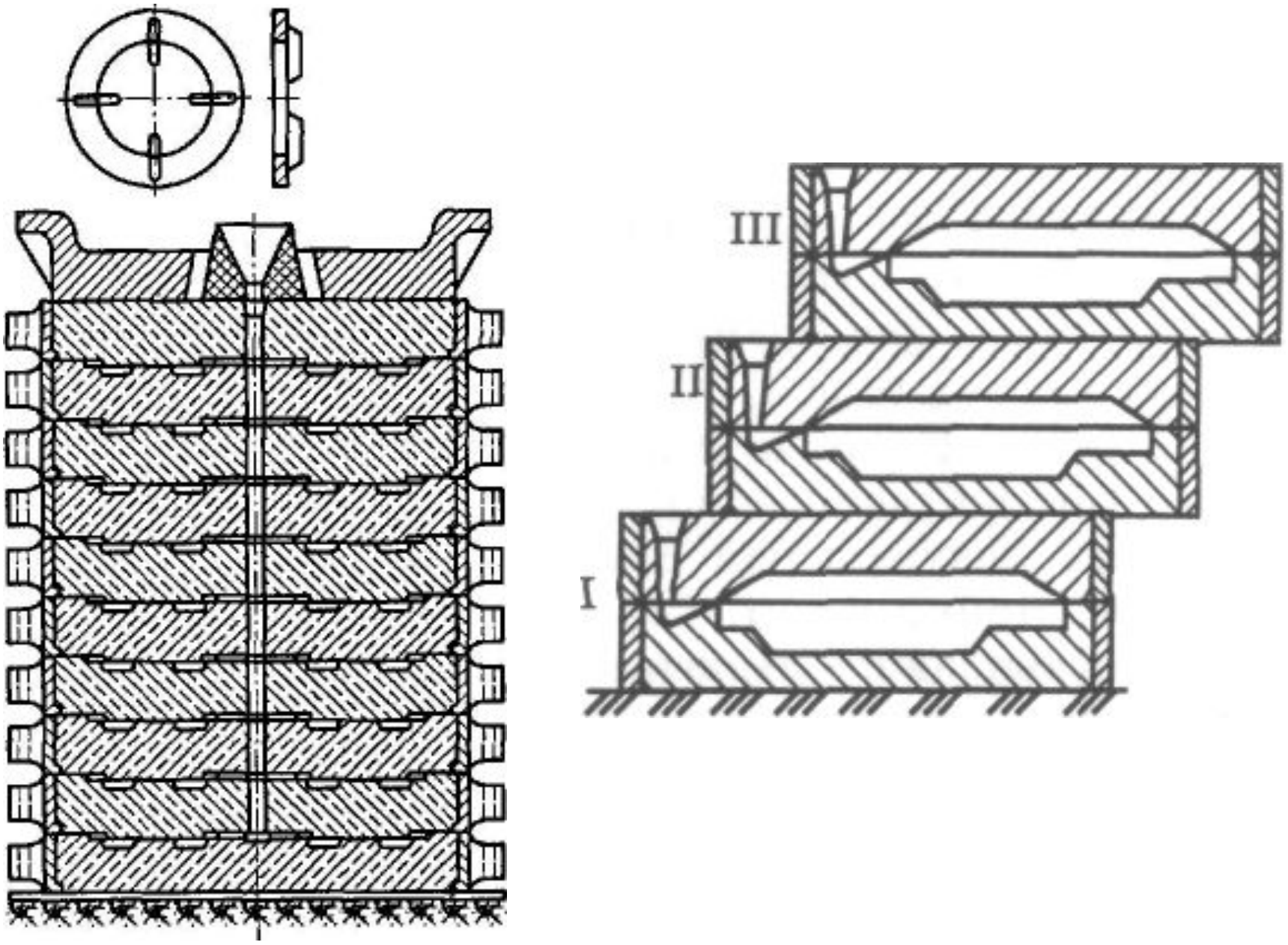
III
II
I

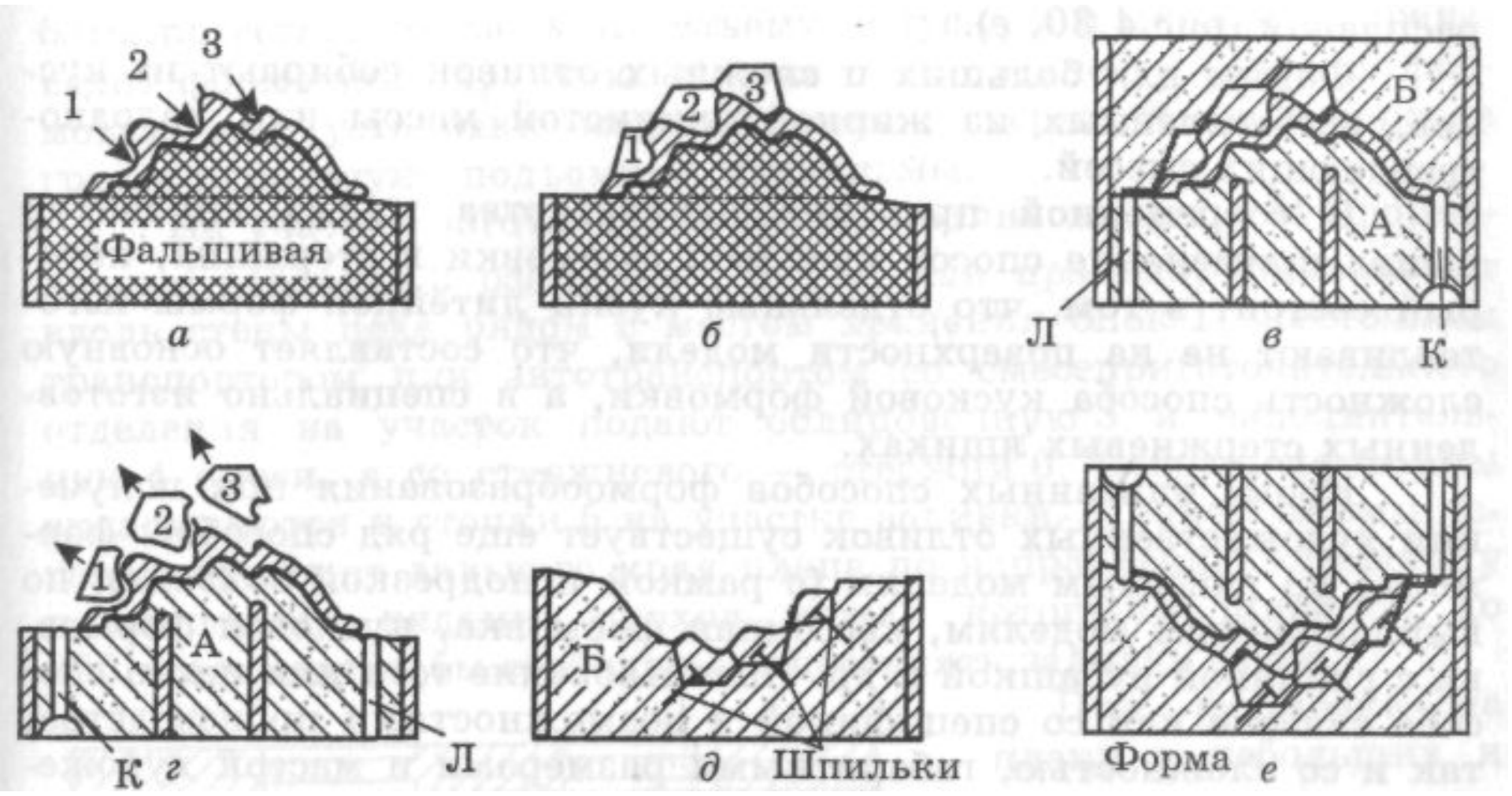
1
2
3
Фальшивая
а
1
2
3
б
Б
А
Л
К
в
1
2
3
А
К
г
Л
Б
д
Шпильки
Форма
е