Тема урока

«Призма и пирамида»

Цели урока:

- обобщение и систематизация знаний по данной теме;
- проверка умений применять теоретический материал к решению задач;
- подготовка к контрольной работе и к экзамену по математике.

План урока:

1. Устная разминка.
2. Практические задания.
3. Тестирование.
4. Подведение итогов.
5. Домашнее задание.

Лист контроля

Ф. И. _____

№ п/п	Виды деятельности на уроке	Максимальное количество баллов	Набранные баллы
1	Устная разминка	1 и больше	
2	Практическое задание	3 - 5	
3	Тестирование	3	
4	Дополнительная работа на уроке	1 и больше	
	Всего баллов:	**9 и выше**	
		Оценка	

Устная разминка

Вопросы устной разминки

Практическое задание

3 балла		Вычислить площадь боковой поверхности и объём призмы или пирамиды, сделав необходимые измерения.
4 балла	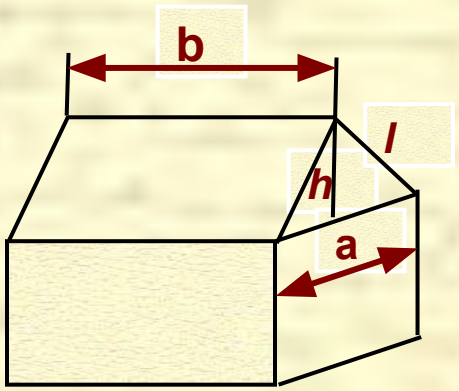	Сколько штук досок размером 100 мм на 2500 мм потребуется на обшивку крыши и потолка сарая, если длина крыши 4 м, ширина 3 м, а высота 2 м? Крыша имеет форму прямой треугольной призмы, в основании которой равнобедренный треугольник. На отходы уходит 5% от всего материала.
5 баллов	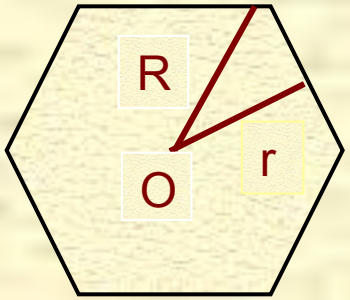	Какова масса заготовки стального шестигранного прутка длиной 1м, имеющего $\rho = 7{,}8 \cdot 10^3 кг/м^3$ и $\varnothing$ =14?

Тест

Задача 1.

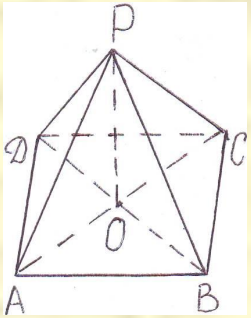

Чему равна площадь боковой поверхности правильной четырёхугольной пирамиды со стороной в основании 4,5см и апофемой 5см?

А. 90см^2 **Б. 45см^2** **В. 101,25см^2**

Задача 2.

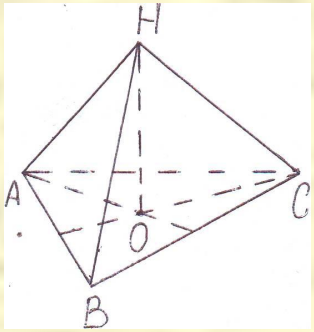

Вычислите объём правильной треугольной пирамиды со стороной в основании 6 дм и высотой пирамиды 8дм.

А. $24\sqrt{3}$ **дм^3** **Б.** $72\sqrt{3}$ **дм^3** **В.** $144\sqrt{3}$ **дм^3**

Задача 3.

Какой объём имеет деревянная шпала длиной 2,7м, толщиной 0,18м и шириной 0,25м.

А. 3,13 м^3 **Б. 0,1215 м^3** **В. 0,531 м^3**

Правильные ответы теста

Задача 1.	Задача 2.	Задача 3.
Б. 45см^2	А. $24\sqrt{3}$ дм^3	Б. 0,1215 м^3

1		п	и	р	а	м	и	д	а			
2	в	е	р	ш	и	н	а					
			3	а	п	о	ф	е	м	а		
4		т	р	е	у	г	о	л	ь	н	и	к
		5	в	ы	с	о	т	а				
6	м	н	о	г	о	у	г	о	л	ь	н	и	к
			7	п	е	р	и	м	е	т	р	
			8	т	р	а	п	е	ц	и	я	
9	д	и	а	г	о	н	а	л	ь			
		10	г	р	а	н	ь					
			11	п	р	и	з	м	а			
				12	о	к	т	а	э	д	р	

Подведение итогов урока

оценка «5» - 9 баллов и больше

оценка «4» - 7- 8 баллов

оценка «3» - 4 - 6 баллов

Египетские пирамиды

Александрийский маяк

Мариинский театр

Сингапур – ультрасовременный город.

Крепость в Марокко.

Православная церковь в Бужумбуре.

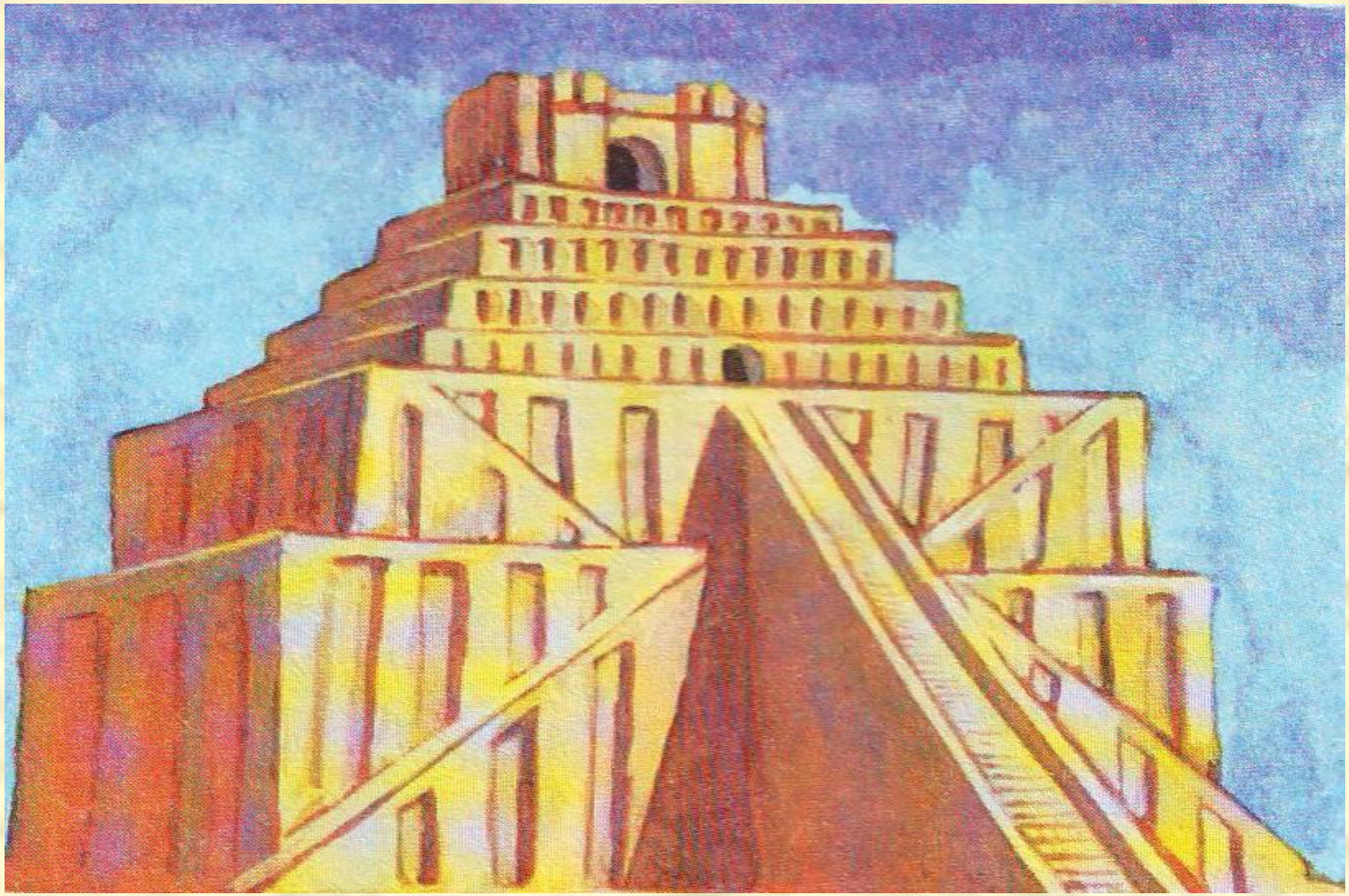

Вавилонская башня.

Знаменитая башня с часами Биг Бен.

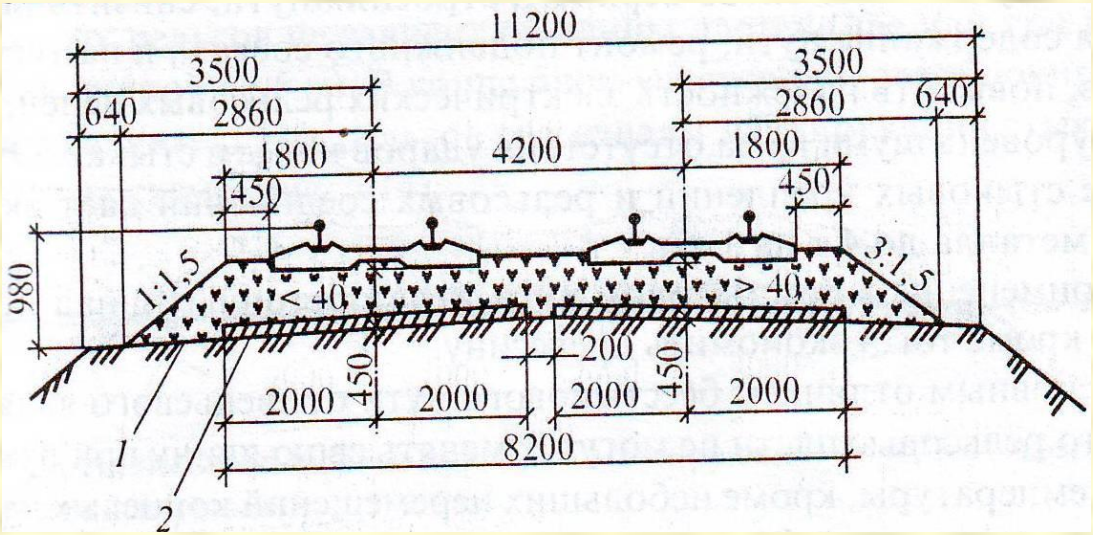

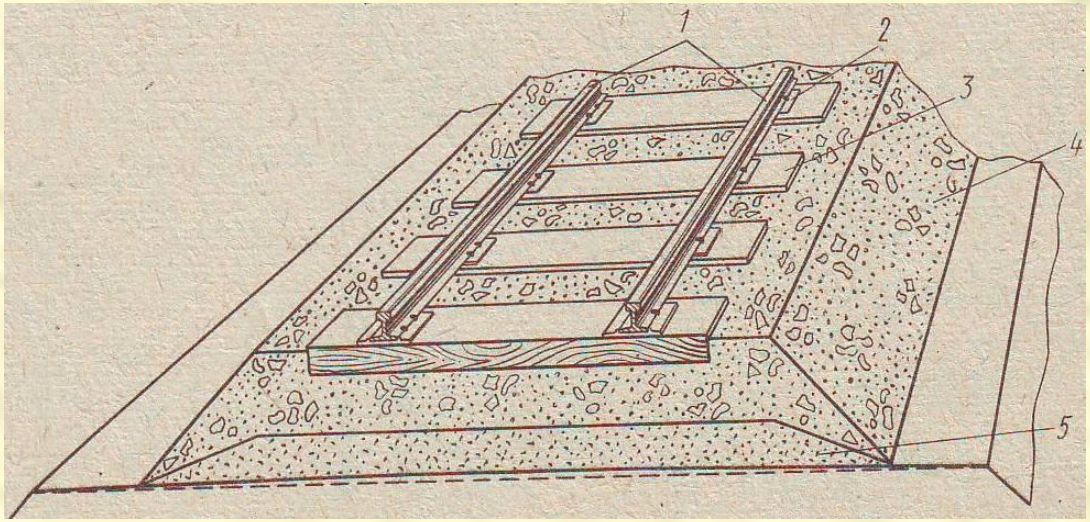

Балластная насыпь

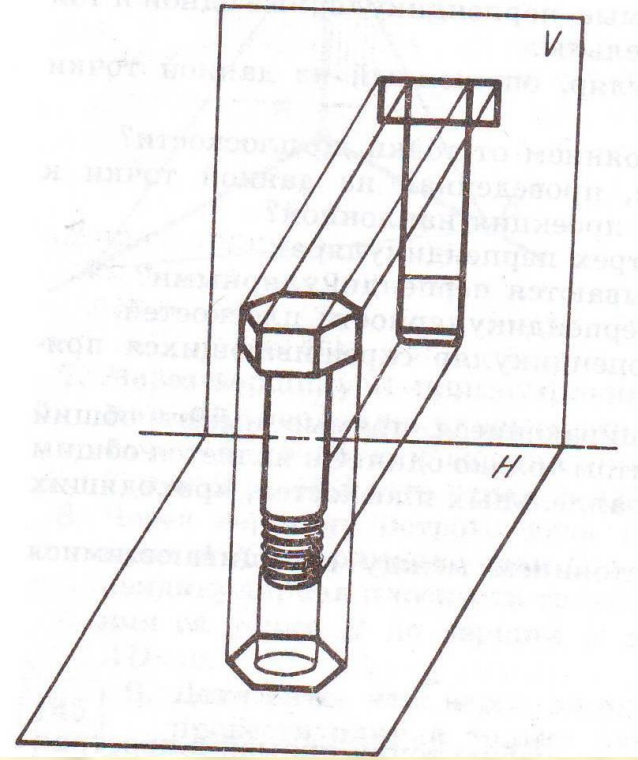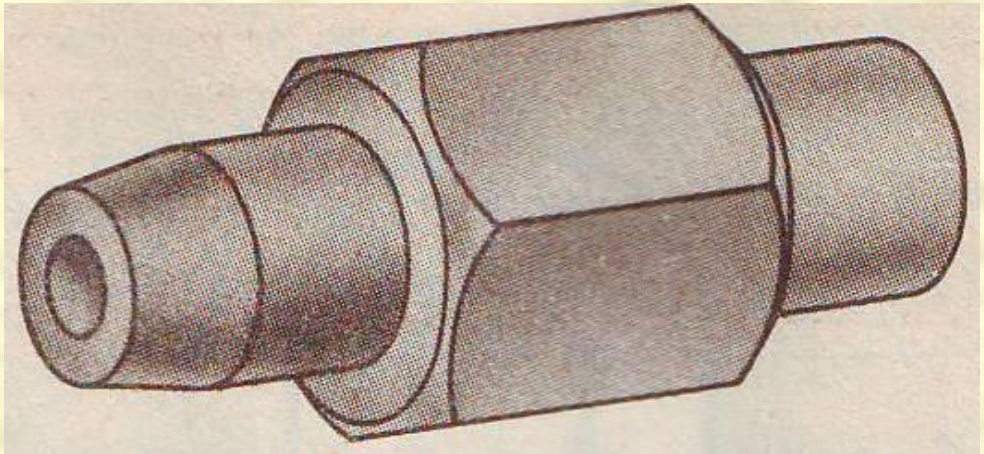
V
H