Насос, не похожий на остальные…

История Инноваций…

Gorman-Rupp вносит революционные изменения в насосную промышленность, начиная с 1933.

Многие из инноваций, представленные Gorman-Rupp, становятся впоследствии промышленными стандартами.

Более, чем когда-либо, мы продолжаем обновление наших заводов,технологий, исследований и разработок для того, чтобы быть уверенными, что наши насосы и системы продолжают оставаться самыми надежными и эффективными в мире.

История инноваций…

Одной из наших самых успешных и инновационных линеек производства стал выпуск самовсасывающих насосов.

Революционные изменения были сделаны в начале 60-х годов с появлением самовсасывающих насосов серии “T”.

В 2000 году мы обновили серию, представив насосы Super T со множеством новых функций, расширяющих и упрощающих обслуживание и сервис.

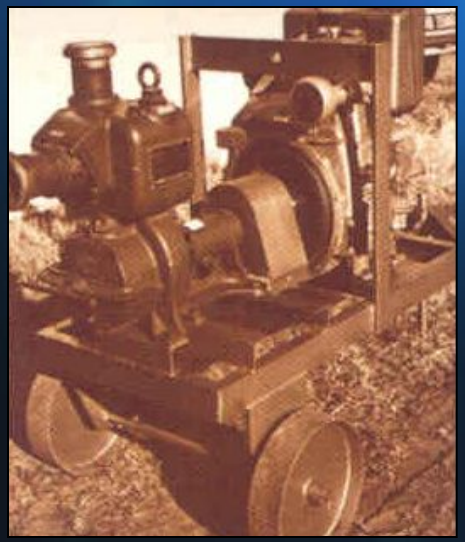

История инноваций…

На сегодняшний день самовсасывающие насосы Gorman-Rupp используются во всем мире для решения таких задач, как:

- *Металлургические и картоно-бумажные комбинаты*
- *Горнорудное дело*
- *Пищевая промышленность*
- *Химические и автомеханические заводы*
- *Муниципальные сточные воды*
- *Кожевенное и винодельное производства*
- *Электростанции*

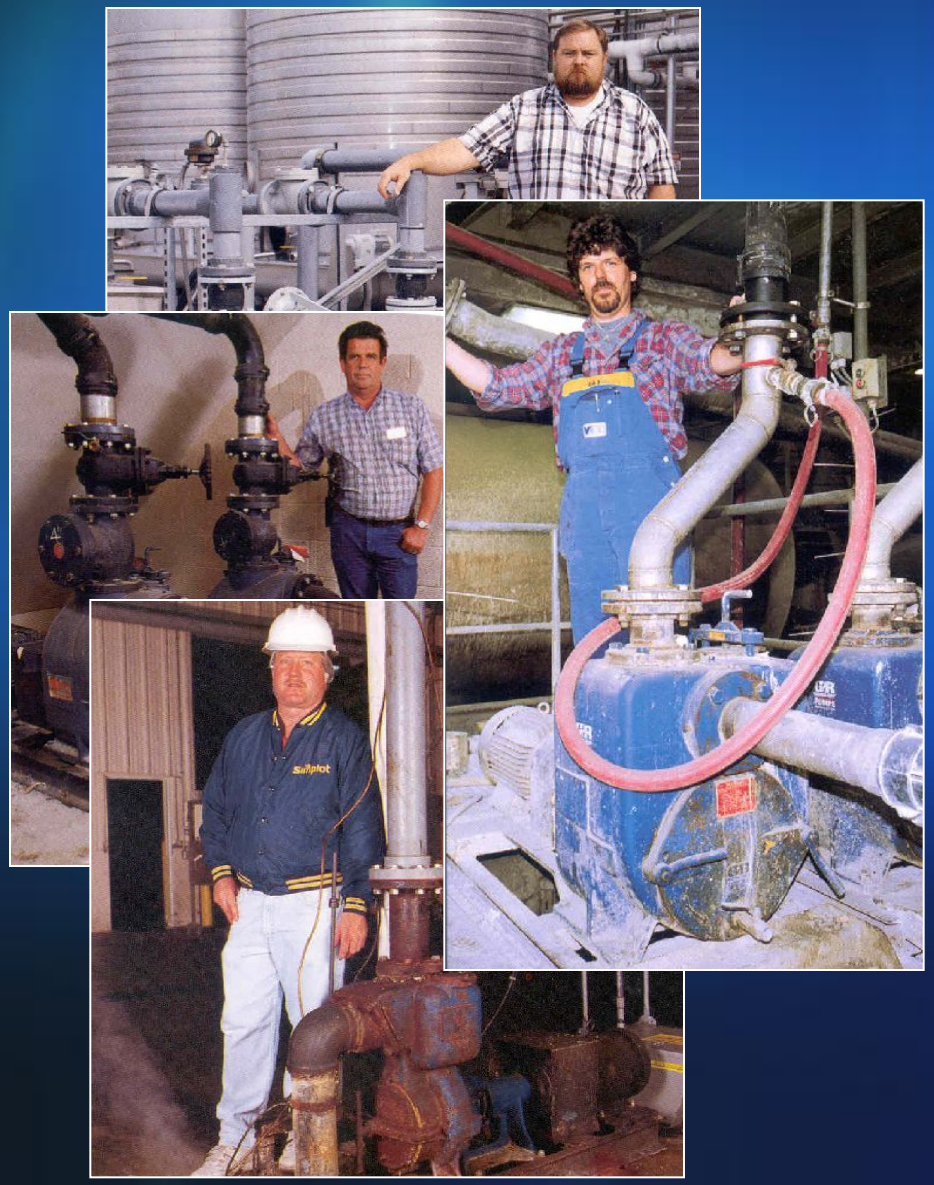

Искусство оставаться лидером…

Множество задач требует сегодня лучших и наиболее эффективных самовсасывающих насосов, способных перекачивать воду с посторонними включениями.

Для Gorman-Rupp обеспечение большой производительности и снижение затрат на ввод в эксплуатацию и обслуживание - основная цель.

Насосы серии Ultra V - результат, соответствующий задачам, поставленным жизнью… послушайте, что говорят покупатели, обслуживающий персонал и наши представители.

Десятилетия инноваций…

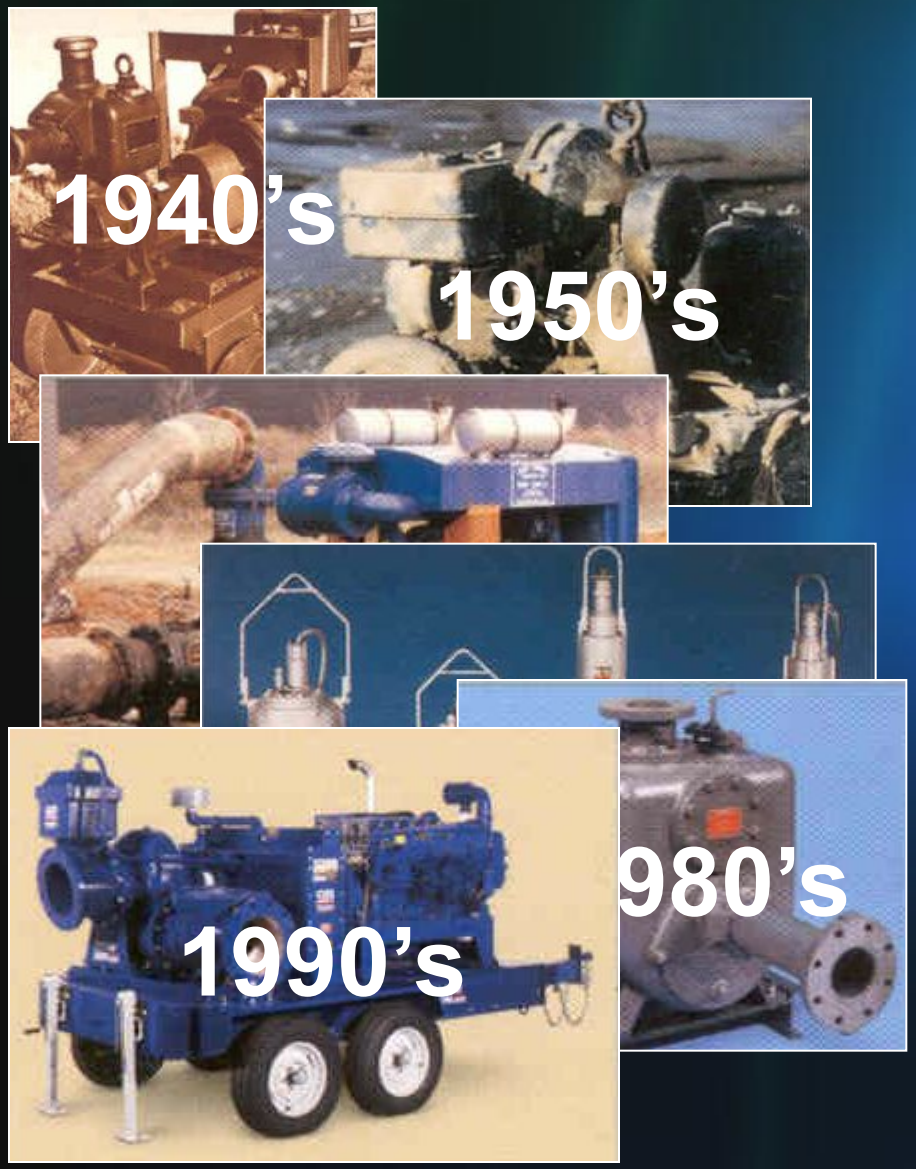

Насосы Ultra V обеспечивают такую производительность, уровень которой недостижим для прочих самовсасывающих насосов.

Этот факт в сочетании с репутацией Gorman-Rupp как одного из производителей наиболее уникальных и надежных насосов, делает насосы Ultra V важнейшим явлением на рынке насосного оборудования за прошедшие годы.

Высокая производительность не дается легко….

- ✔ Постоянное обеспечение ресурсами и финансами
- ✔ Более чем 7000 часов исследований и разработок
- ✔ Более 30 новейших образцов
- ✔ Более 3500 индивидуальных испытаний

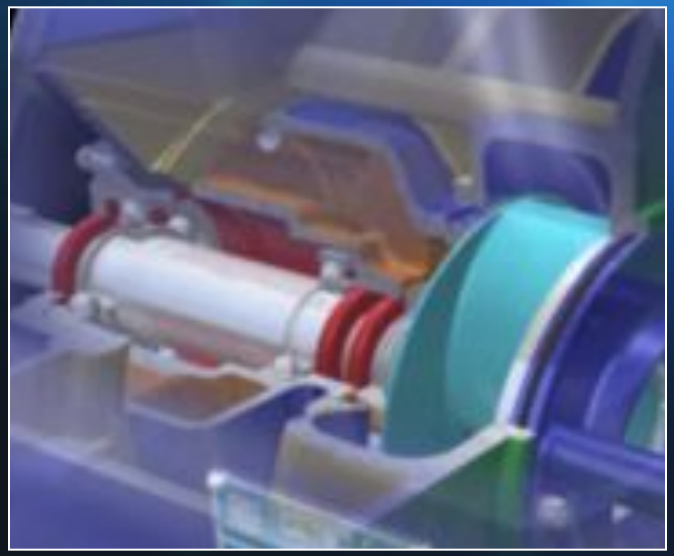

Дизайн подсказан жизнью…

=
=
=
=
=

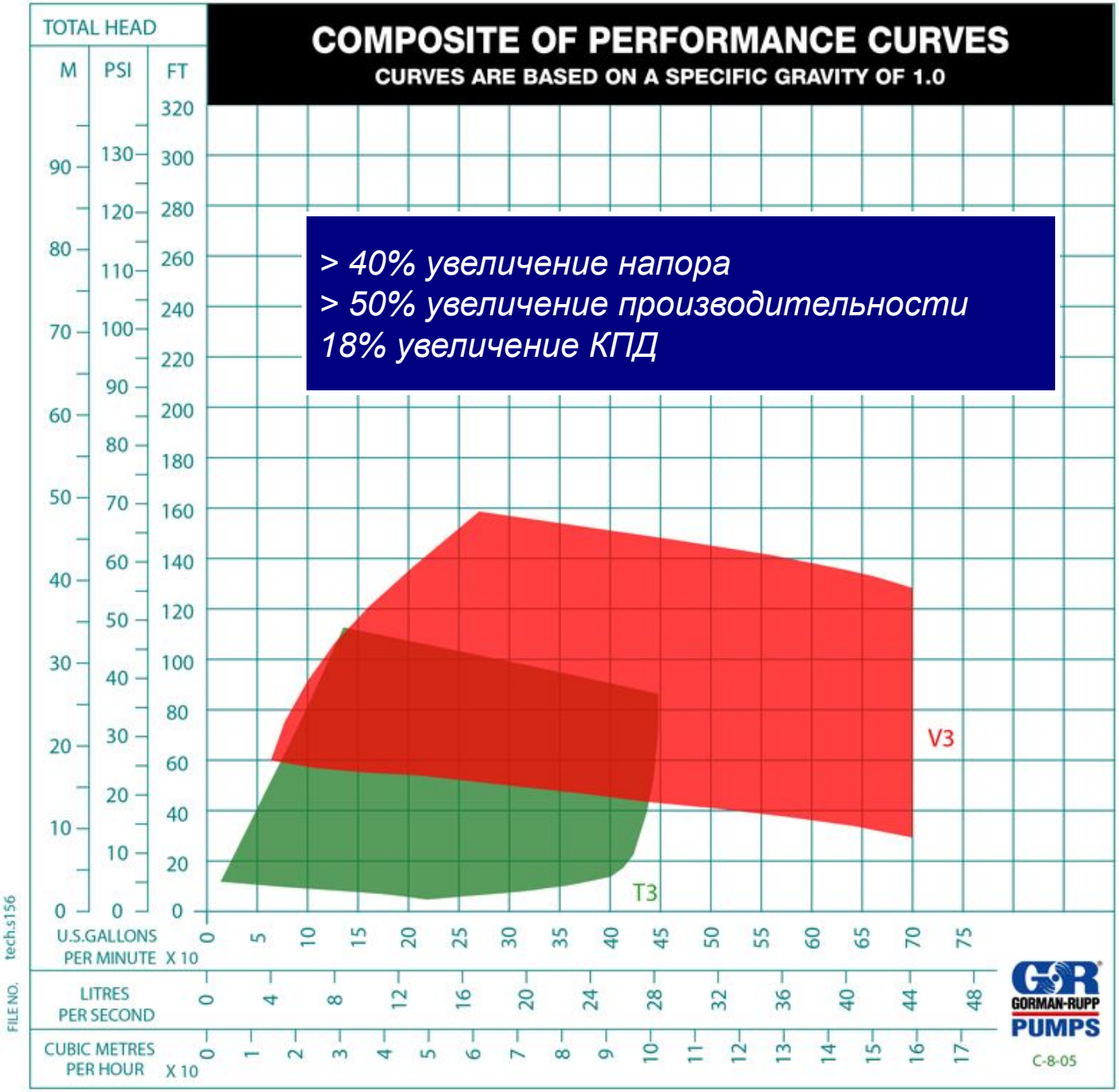
COMPOSITE OF PERFORMANCE CURVES
CURVES ARE BASED ON A SPECIFIC GRAVITY OF 1.0
TOTAL HEAD
M
PSI
FT
> 40% увеличение напора
> 50% увеличение производительности
18% увеличение КПД
V3
T3
U.S.GALLONS PER MINUTE X 10
LITRES PER SECOND
CUBIC METRES PER HOUR X 10
GORMAN-RUPP PUMPS
C-8-05
FILE NO. tech.s156

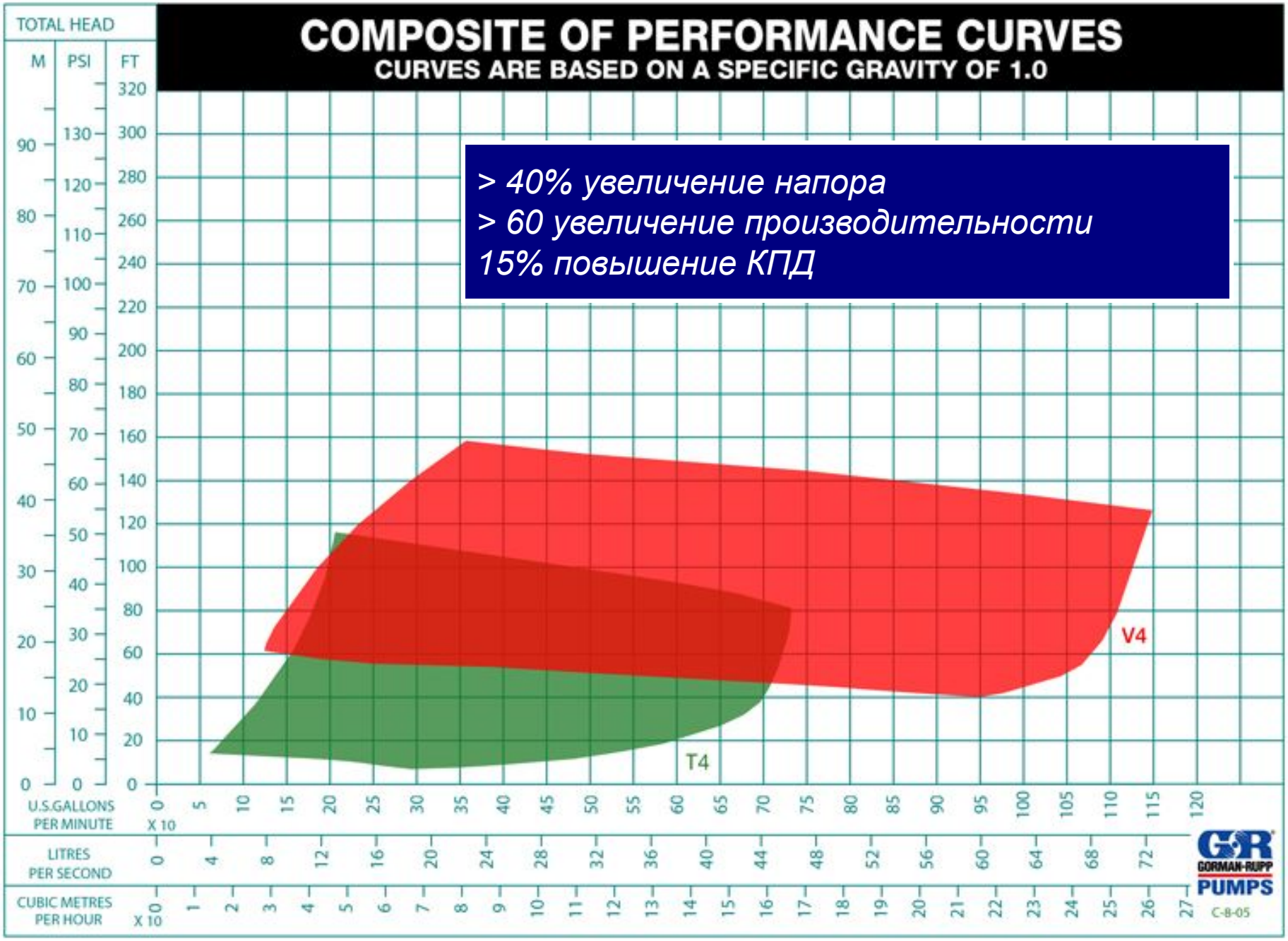
COMPOSITE OF PERFORMANCE CURVES
CURVES ARE BASED ON A SPECIFIC GRAVITY OF 1.0
TOTAL HEAD
M
PSI
FT
> 40% увеличение напора
> 60 увеличение производительности
15% повышение КПД
V4
T4
U.S.GALLONS PER MINUTE
X 10
LITRES PER SECOND
CUBIC METRES PER HOUR
X 10
GORMAN-RUPP PUMPS
C-8-05
FILE NO. tech.s157

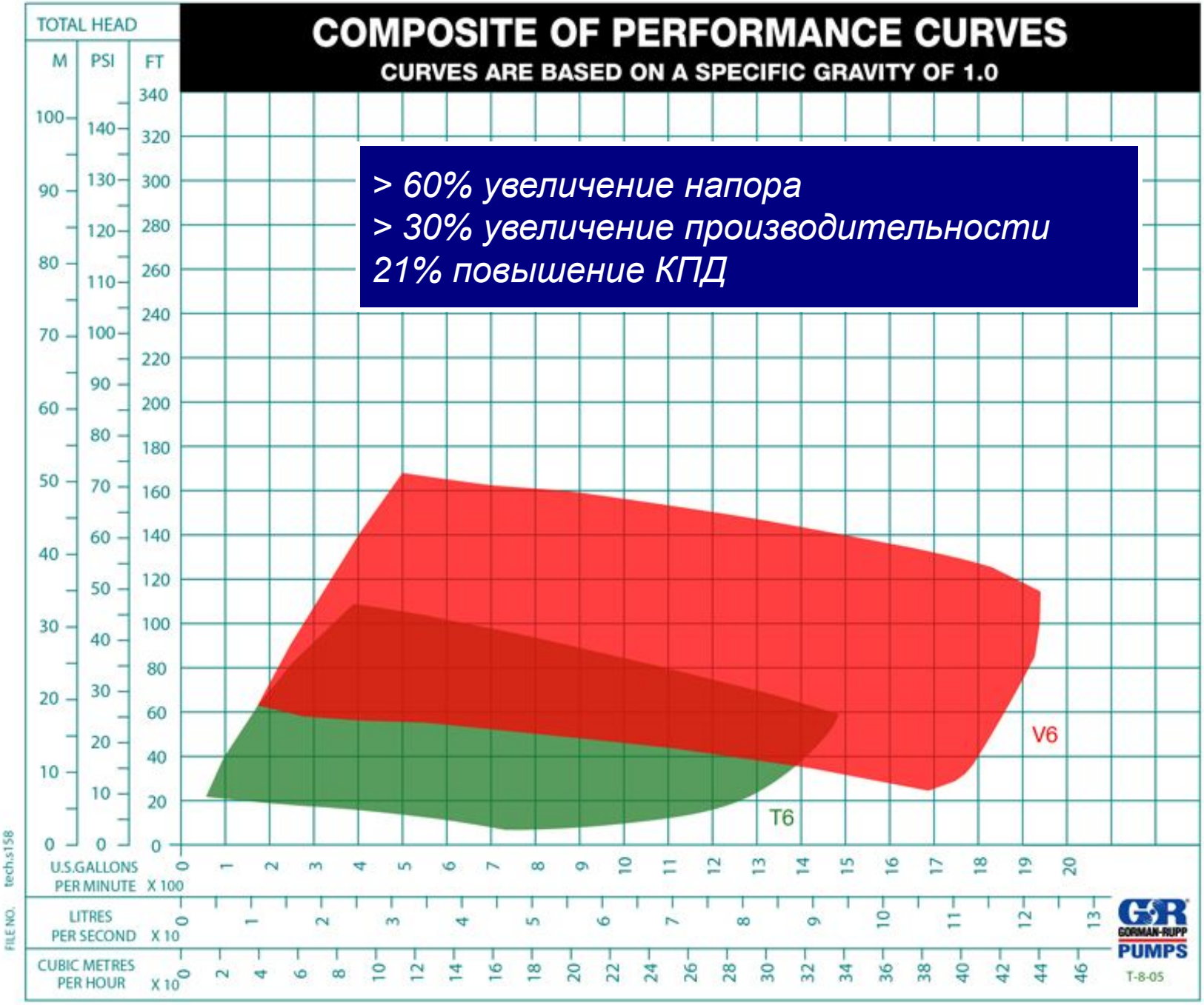
COMPOSITE OF PERFORMANCE CURVES
CURVES ARE BASED ON A SPECIFIC GRAVITY OF 1.0
TOTAL HEAD
M
PSI
FT
> 60% увеличение напора
> 30% увеличение производительности
21% повышение КПД
V6
T6
U.S.GALLONS PER MINUTE X 100
LITRES PER SECOND X 10
CUBIC METRES PER HOUR X 10
GORMAN-RUPP PUMPS
T-8-05
FILE NO. tech.s158

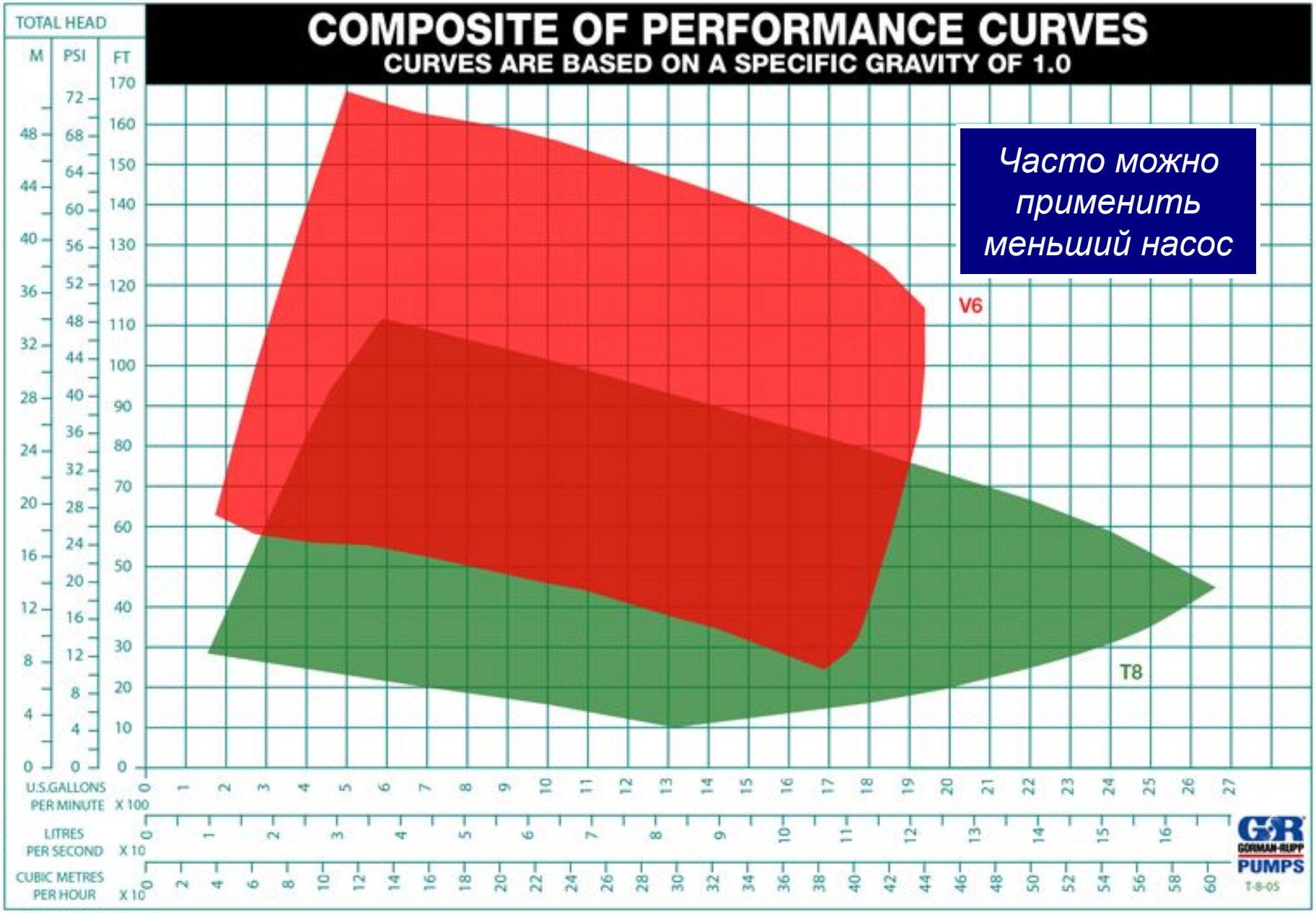

Часто можно применить меньший насос

Следующее поколение наших инноваций…

<u>Имеют преимущество</u> перед насосами, транспортирующими твёрдые частицы, самовсасывающими центробежными насосами для мусора благодаря таким параметрам как:

- *Более высокое давление*
- *Увеличенный поток*
- *Повышенная производительность*
- *Несколько запатентованных возможностей*

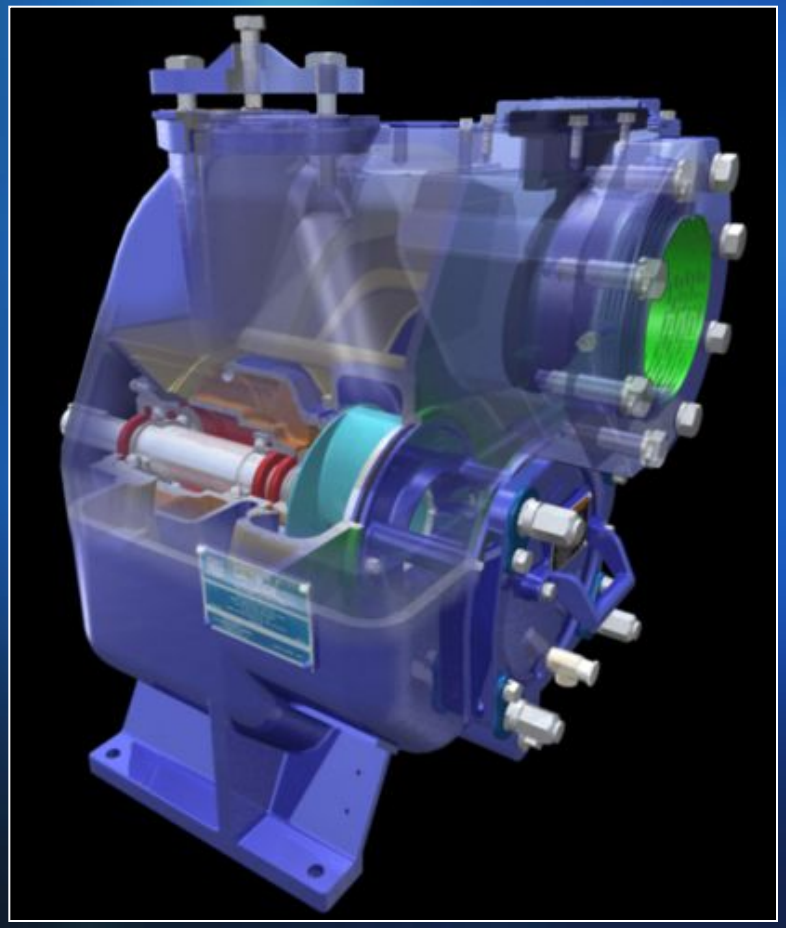

Возможность заявлена на патент

Возможности серии Ultra V …

Узел элементов вращения

- Насос оснащён легко съёмным узлом элементов вращения в сборе.
- При его замене корпус насоса трубопроводы не требуют демонтажа. В результате сокращается время простоя.
- Для облегчения снятия предусмотрены специальные отверстия для съемочных болтов.

Возможности серии Ultra V …

Рабочее колесо не боится твёрдых частиц

- Прочность и сбалансированность двухлопастной полуоткрытой крыльчатки из ковкого чугуна обеспечивают максимальный срок службы.
- Специальные лопатки на колесе сокращают накопление посторонних частиц за крыльчаткой, что делает давление на механическое уплотнение минимальным, а срок службы подшипников максимальным.
- Особая конфигурация лопастей уменьшает NPSH и слышимые гидравлические шумы/помехи.
- При эксплуатации в особых условиях возможен выбор других материалов для крыльчатки.

Возможности серии Ultra V …

Сменное картриджевое торцевое уплотнение вала

- Стандарт для всех насосов Ultra V.
- Плавающее двойное, самоцентрирующееся, смазываемое маслом механическое уплотнение специально предназначено для работы с жидкостями, содержащими абразивные примеси или отходы.
- Использование металлокерамики и увеличенные размеры масляной камеры обеспечивают полную безопасность насоса при сухом ходе.

V3 – 1-1/2” dia.
V4 – 1-7/8” dia.
V6 – 2-1/4” dia.

Запатентованная возможность

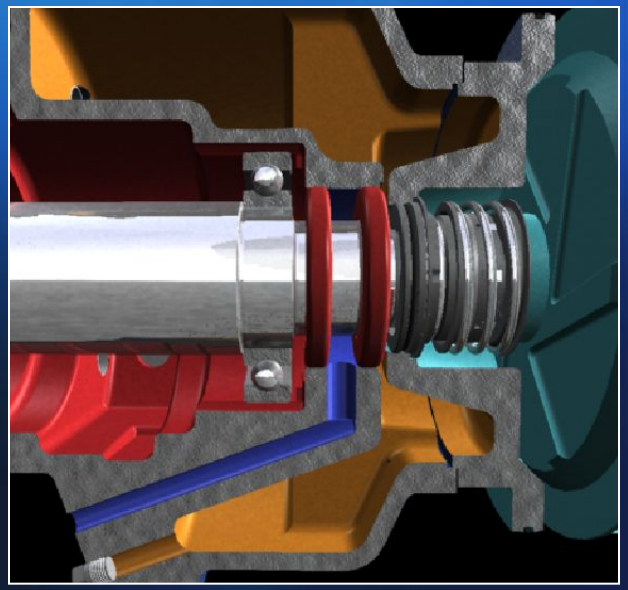

Возможности серии Ultra V …

Лопатки для защиты уплотнения

- Все насосы серии Ultra V имеют специальные рёбра, снижающие давление в области механического уплотнения.
- Это сокращает внутренний износ, увеличивая срок службы уплотнения.

Возможности серии Ultra V …

Увеличенный люк доступа

- Обеспечивает облегченный доступ к насосной части.
- Съемные болты облегчают отделение люка от корпуса насоса.

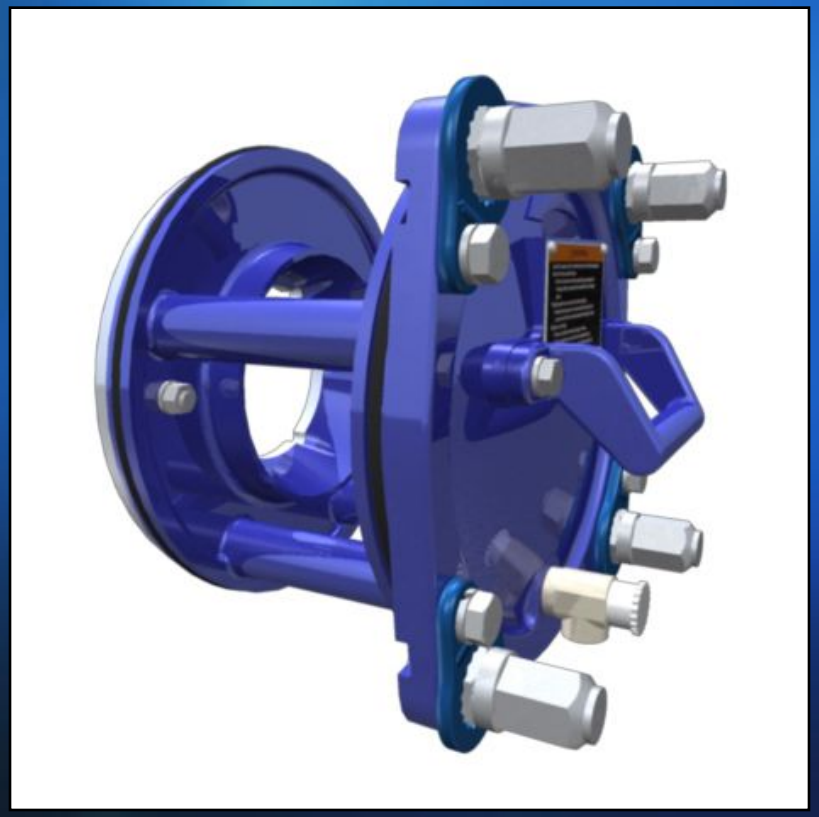

Возможности серии Ultra V …

Сменная “самоочищающаяся” прокладка износа

- Сменная компенсирующая износ пластина, закрепленная на люке доступа, заявлена на получение патента Gorman-Rupp; благодаря *функции самоочистки* мусор не скапливается на ***лопастях крыльчатки***.
- Такая инновация сокращает общие расходы в процессе эксплуатации, снижая частоту заклинивания насоса посторонними включениями.

Возможность заявлена на патент

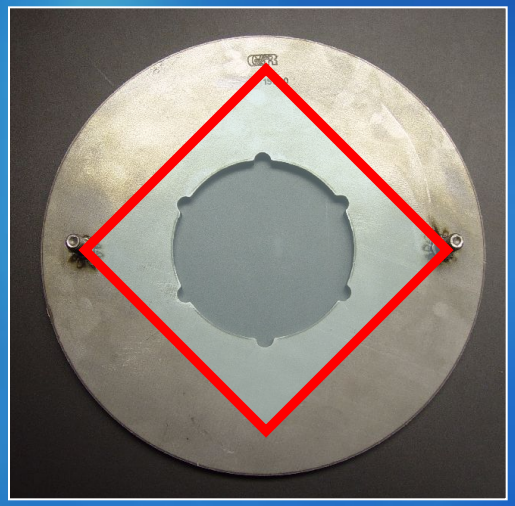

Возможности серии Ultra V …

Удобная крышка заливного отверстия

- Обеспечивает простоту заливки, а также осмотра насоса.
- Предотвращает разбрызгивание жидкости при открытой крышке.

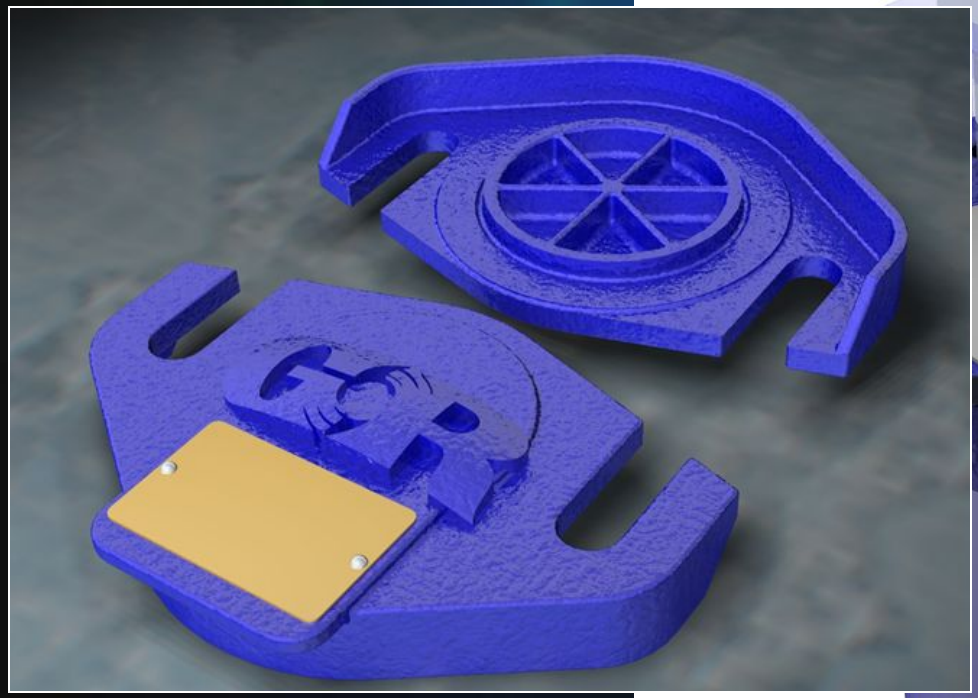

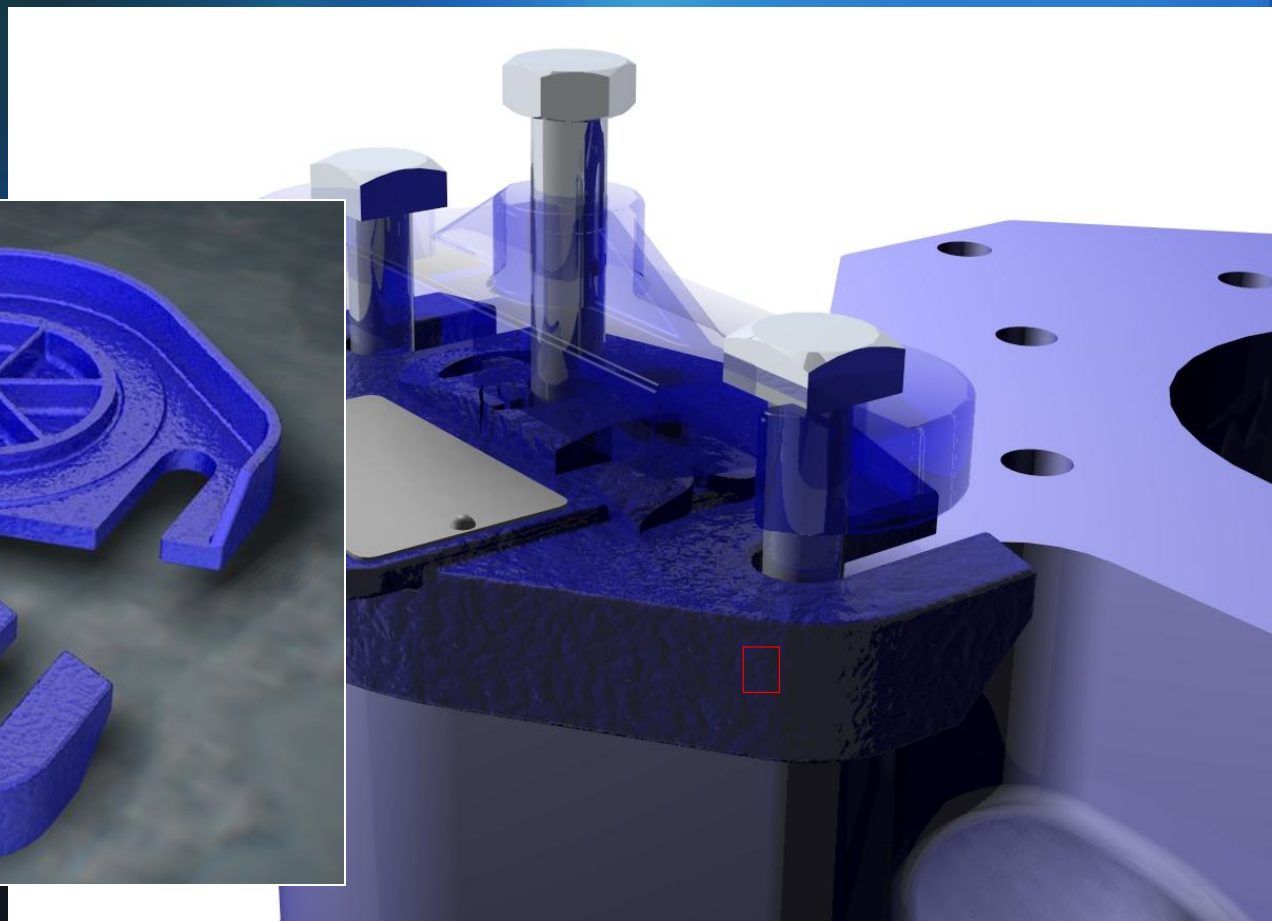

Возможности серии Ultra V …

Двойная защита подшипников

- Запатентованный барьер атмосферной изоляции барьер, а также два манжетных уплотнения обеспечивают максимальную защиту подшипников.
- Подобная уникальная конструкция делает возможным наружный контроль целостности уплотнения.

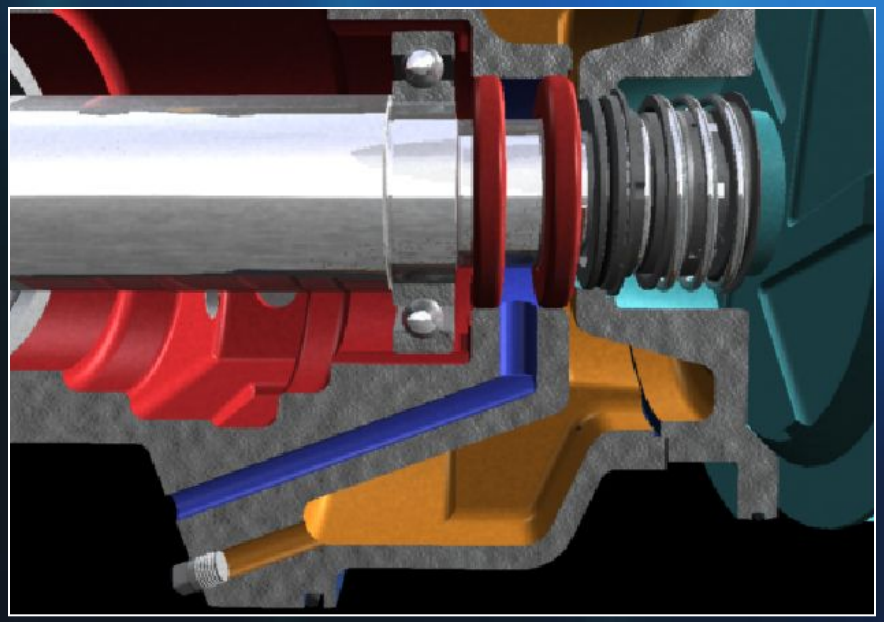

Patented Feature

Возможности серии Ultra V …

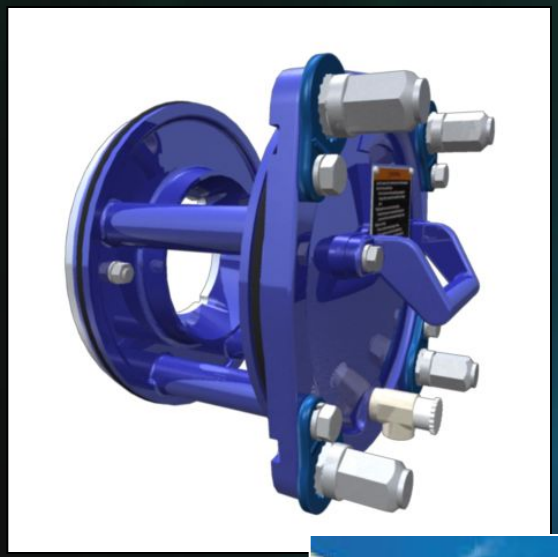

Система установки рабочего зазора

- Позволяет точно соблюдать зазор между лопастями и пластиной, компенсирующей износ, не требуя демонтажа ремней, соединений и других элементов привода.
- Уникальное фиксирующее кольцо и регулировочный винт сохраняют установленный зазор даже после снятия крышки.
- Сочетание системы установки зазора с дополнительными распорными втулками узла вращающихся элементов увеличивает срок службы пластины, компенсирующей износ.

Patented Feature

Возможности серии Ultra V …

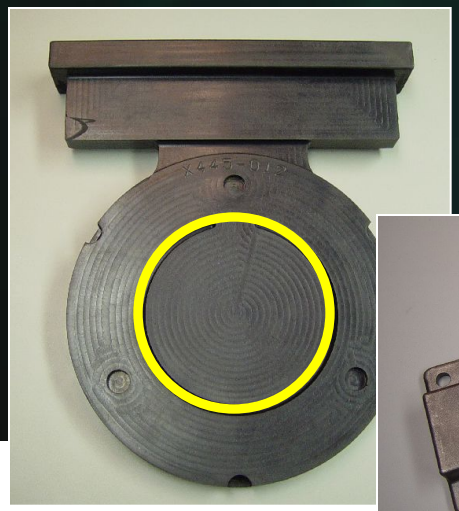

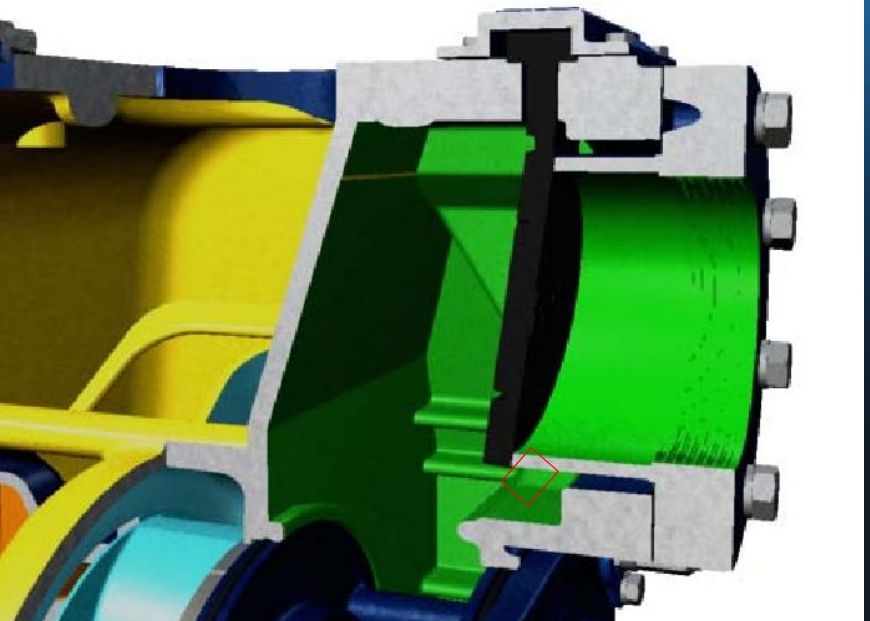

Обратный клапан

- Легкосъемный обратный клапан устраняет необходимость отсоединения трубопроводов для осмотра и замены.
- Предохраняет насос от чрезмерного внутреннего давления.
- Интегрирован со всасывающим фланцем.
- При износе достаточно заменить только изношенную часть.

Готовы ли Вы познакомиться с насосами серии ULTRAV™ SERIES?

Давайте сделаем перерыв!

(15 мин.)

Насос, которому нет аналогов…

ULTRA V™ SERIES

Что, если мы можем сделать больше?

- Часто мы последовательно соединяем наши насосы.
- Такой монтаж требует немалую площадь.
- Прокладка труб может доставить проблемы.

Может быть, есть лучшее решение?

Давайте познакомимся с версией **VS с дополнительной ступенью UltraMate.**

Дополнительная гибкость повышает производительность

Дополнительная гибкость …

- Ещё больший интерес представл вертикально скомпонованная версия “VS” данной линии насосо которую можно использовать, ко условия системы превышают диапазон работы насосов серии Ultra V.
- Насос UltraMate соединяется с выпускным патрубком насоса Ult посредством инновационной переходной камеры.
- Максимальное давление возраст до **300%** по сравнению с обычны одноступенчатыми самовсасывающими насосами, перекачивающими среды с твёрдыми включениями.

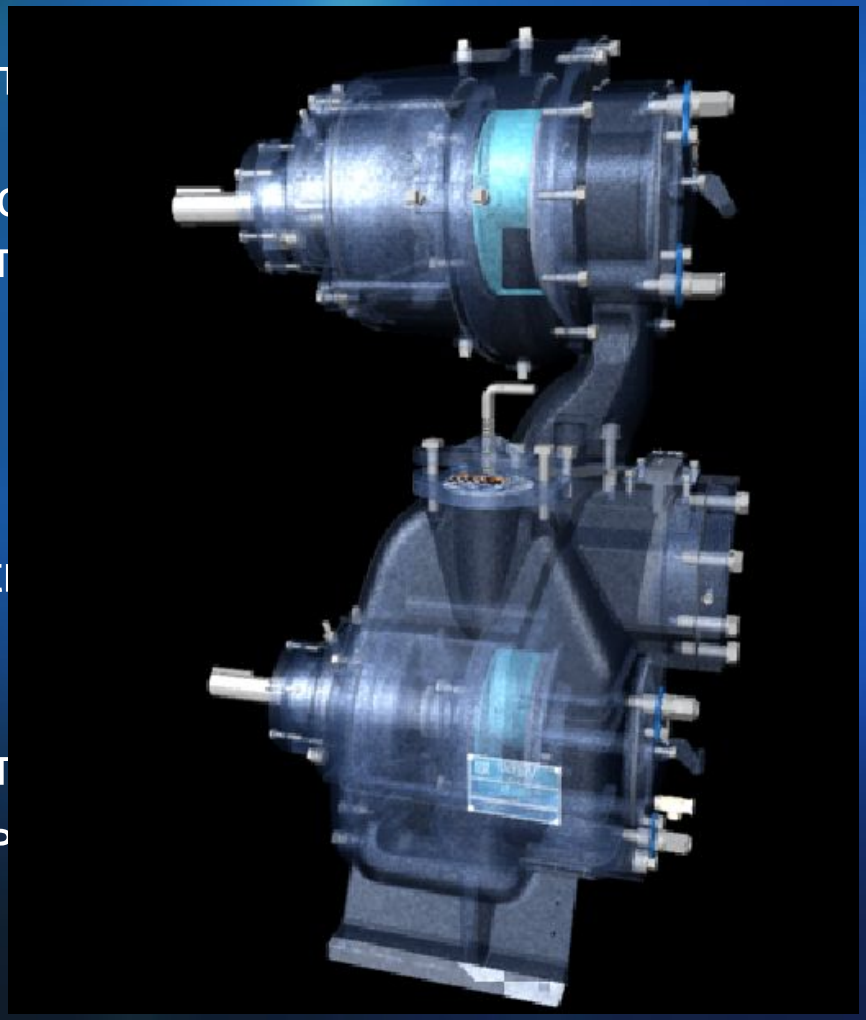

Функция заявлена на патент

Дополнительная гибкость повышает производительность …

Переходная камера соединяет напорны патрубок модели “V всасывающим патрубком насоса UltraMate, благодаря чему создаётся пря ламинарное движен

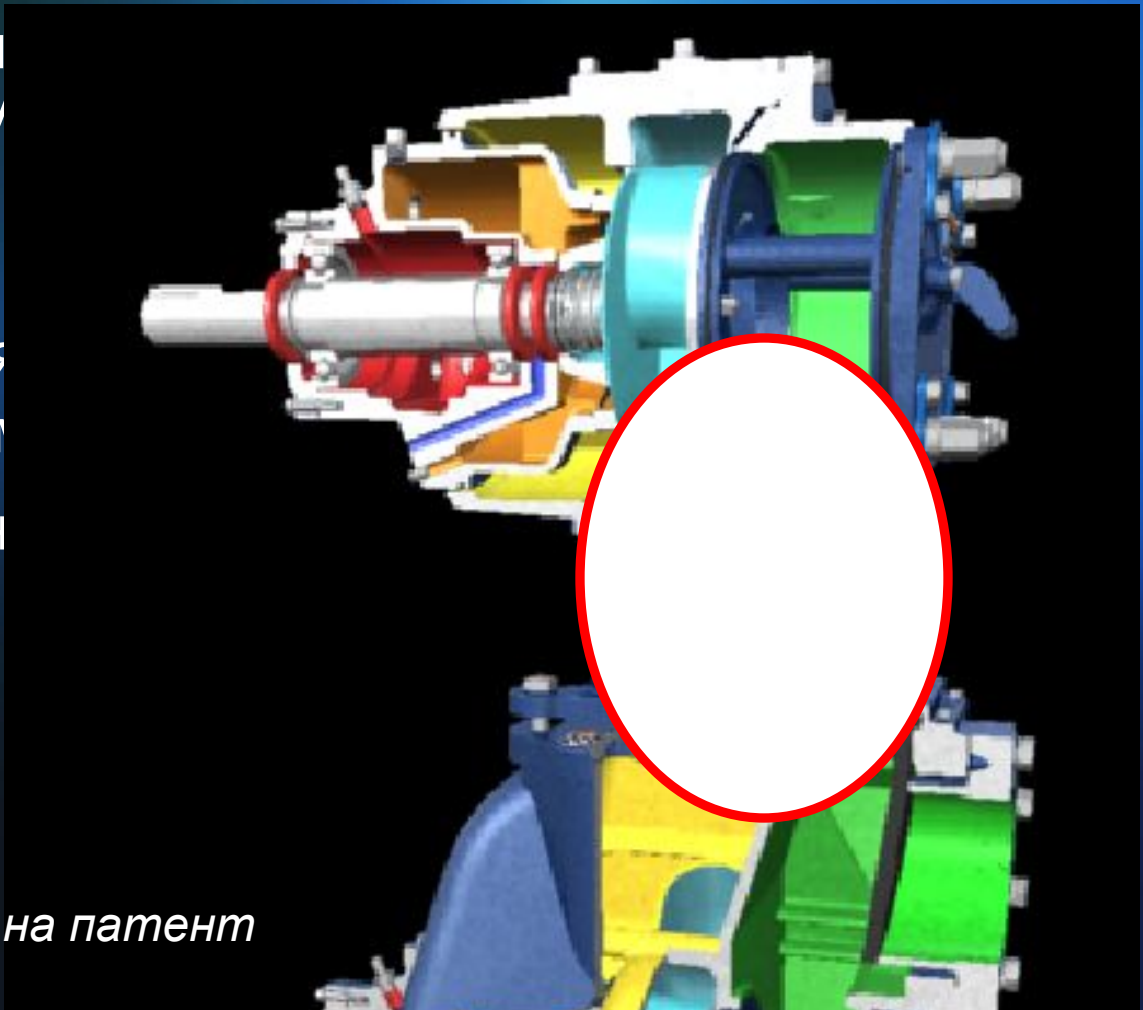

Функция заявлена на патент

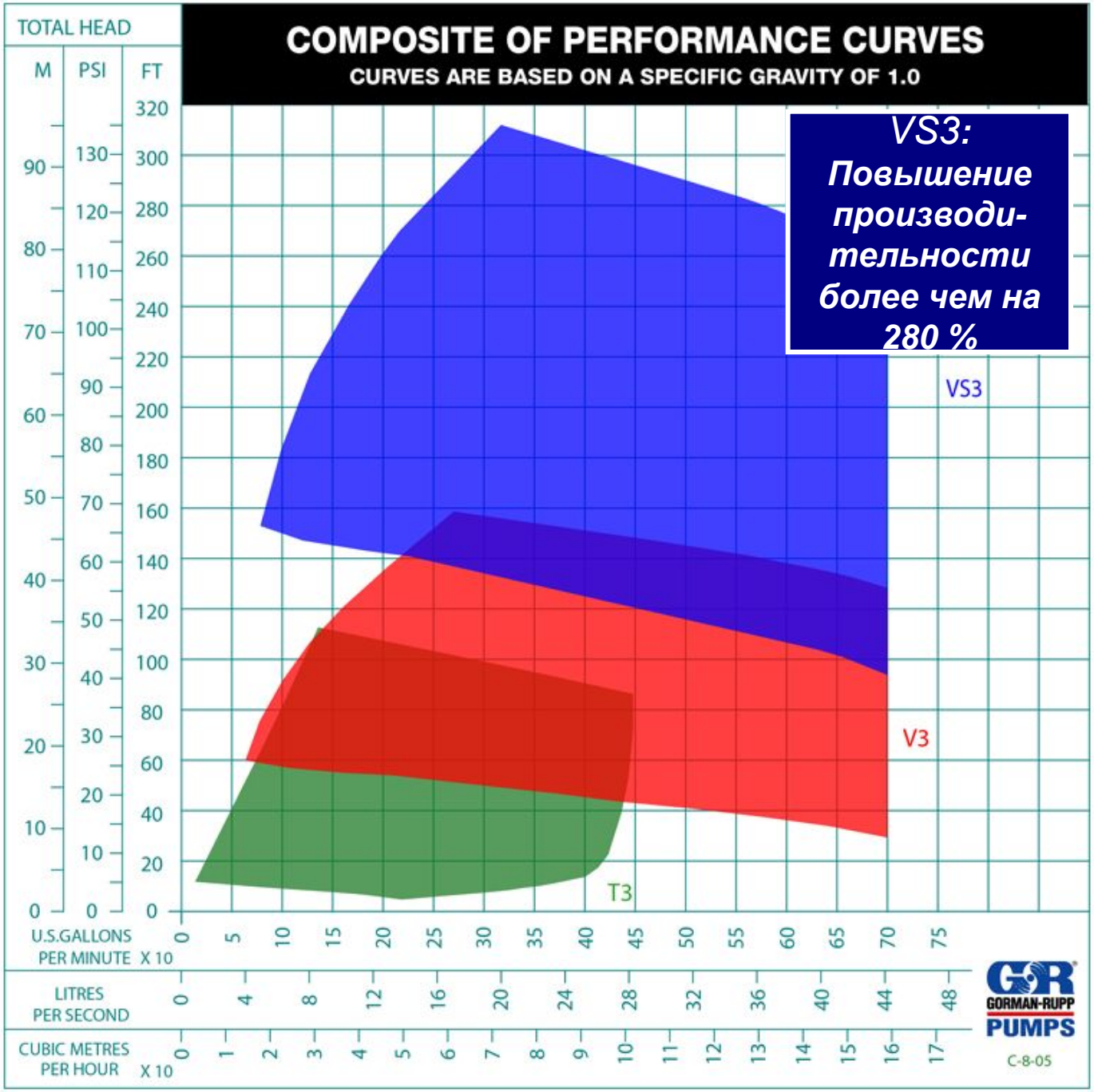

VS3:
Повышение производи-тельности более чем на 280 %

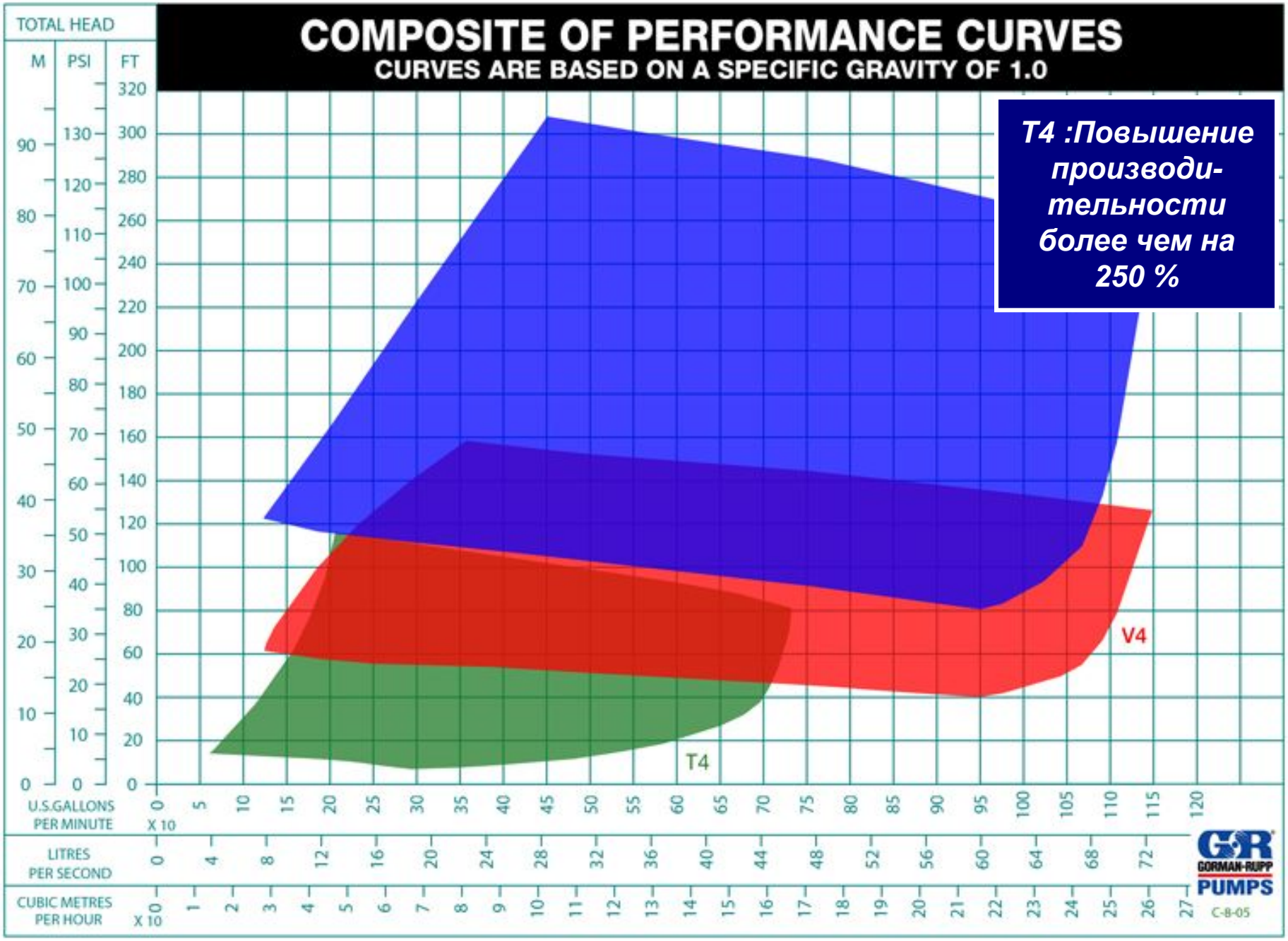
COMPOSITE OF PERFORMANCE CURVES
CURVES ARE BASED ON A SPECIFIC GRAVITY OF 1.0
TOTAL HEAD
M
PSI
FT
T4 :Повышение производи-тельности более чем на 250 %
V4
T4
U.S.GALLONS PER MINUTE
X 10
LITRES PER SECOND
CUBIC METRES PER HOUR
X 10
GORMAN-RUPP PUMPS
C-B-05
FILE NO.
tech.s157

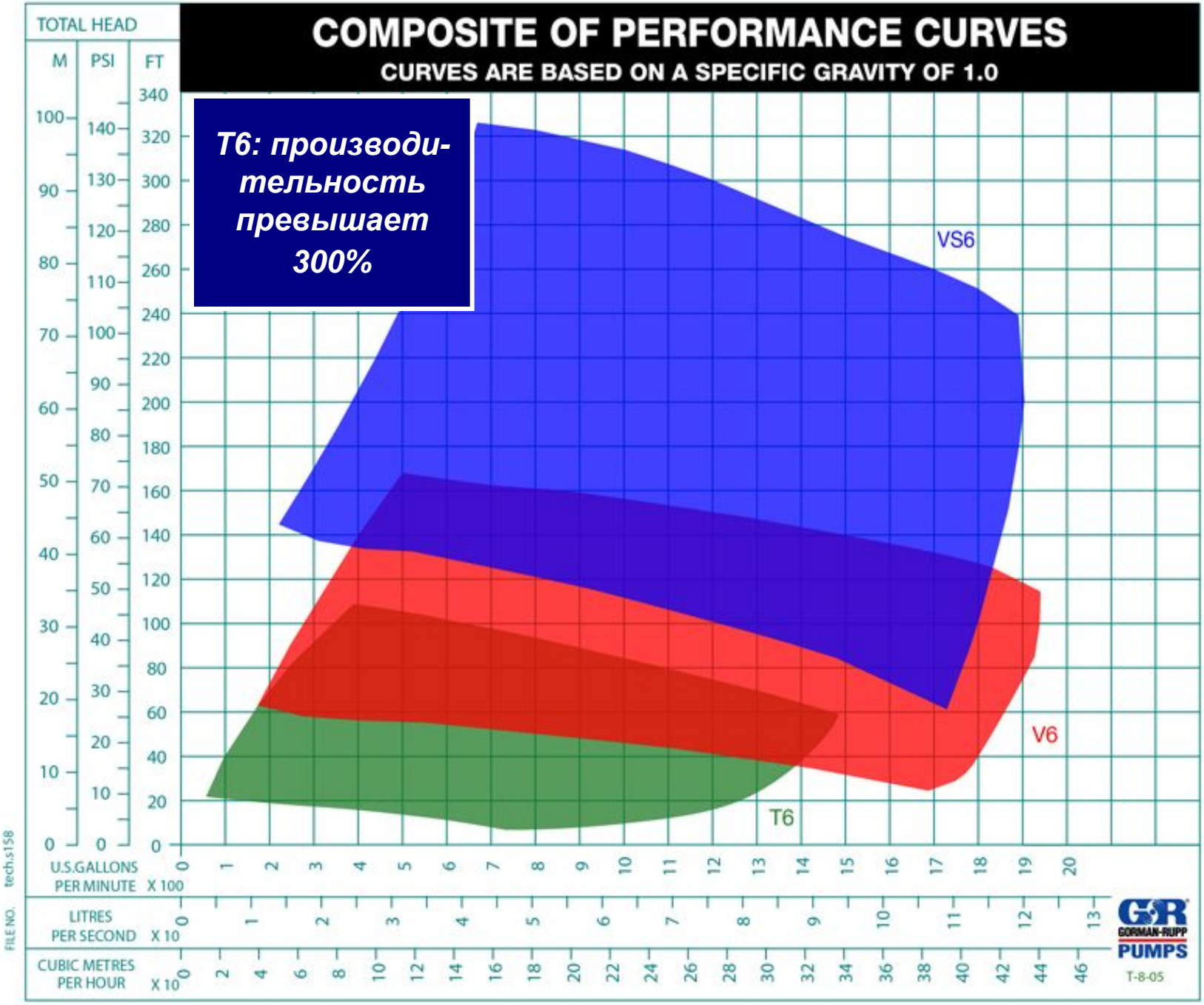

T6: производи-тельность превышает 300%

Дополнительная гибкость повышает производительность…

Узел вращающихся элементов и люк доступа могут заменять друг друга в верхней и нижней частях насоса, что сокращает количество необходимых запасных частей на складе.

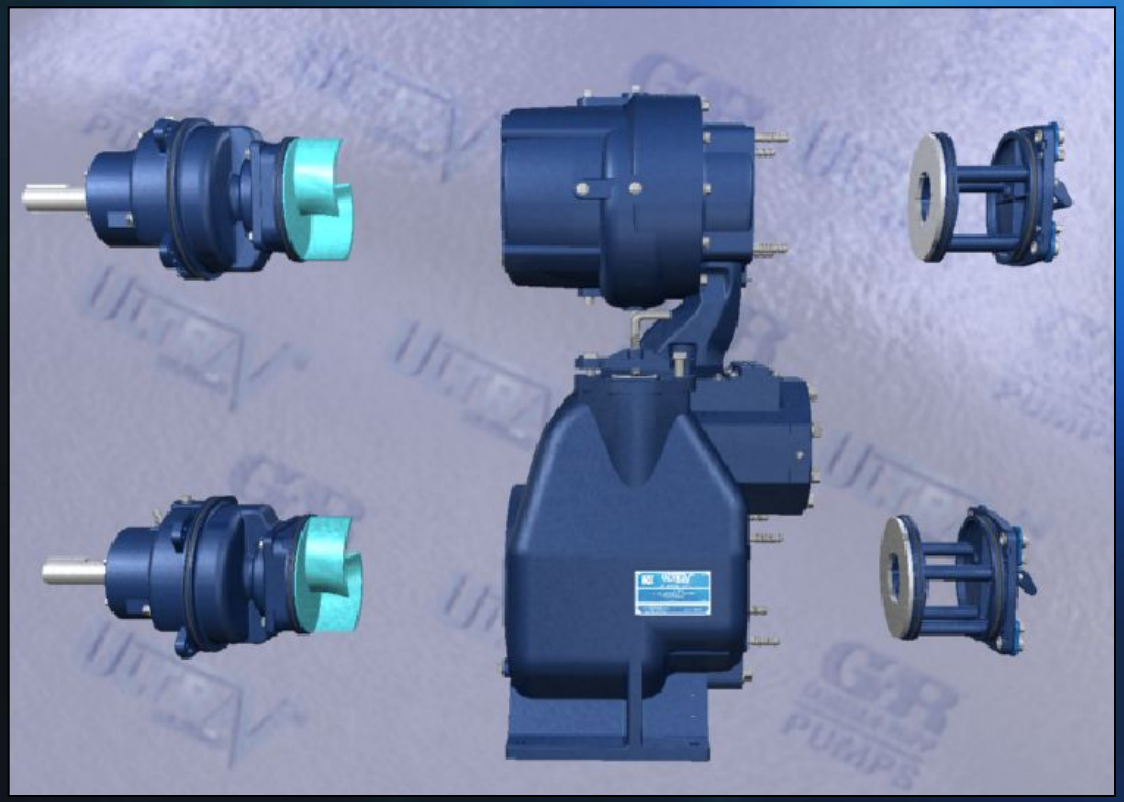

Дополнительная гибкость повышает производительность …

Конструкция **UltraMate** позволяет выбирать любое направление напорного патрубка.

Функция ***“smart scroll”*** делает монтаж более гибким, в то время как по сравнению со стандартными установочными конструкциями требуется меньшая опорная площадь.

Дополнительные функции и оборудование…

- Автоматический клапан выпуска воздуха
- Обратный клапан на всасывающем патрубке
- Комплект всасывающих и напорных фланцев
- Нагреватель корпуса-защита от замерзания
- Манометр и вакуумметр
- Сменный узел вращающихся элементов
- Комплект запасных частей насоса
- Комплект Easy Drain (для слива воды насоса)
- Изготовление уплотнений для специфических сред
- Выбор эластомеров и материалов для всасывающего обратного клапана (EPDM, неопрен, AFLAS-TFE, Viton®)

Максимальный срок гарантии…

Гарантия на насосы серии Ultra V 5 лет - это самый большой срок в сфере промышленности.

FIVE-YEAR WARRANTY
5
ULTRA V SERIES™

Программа реализации продукции

- **13 сентября**
  - National & International Distributor Release
- **1 октября**
  - Появление рекламы в журналах
- **6 октября**
  - 1-й из 4 семинаров по обучению дистр
- **15 октября**
  - Подготовка товаров к отправке
- **30 октября**
  - Public Release @ WEFTEC
- **1 ноября**
  - Public Release @ CHEMSHOW
- **6 декабря**
  - Public Release @ POWER-GEN

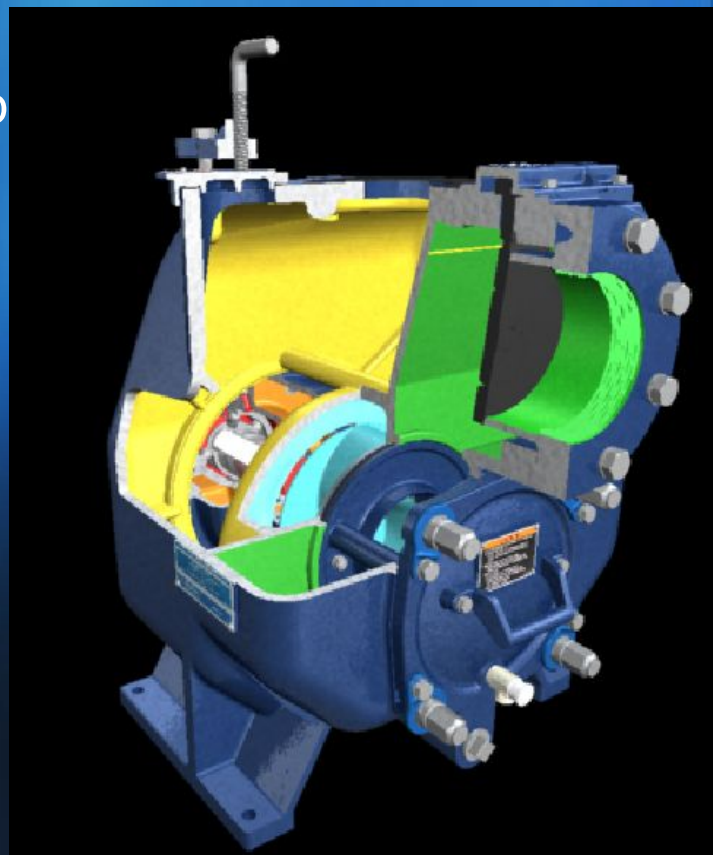

Комплект для поддержки продаж…

- ✔ Информация о продукции
- ✔ Каталог
- ✔ Техническая характеристика нас
- ✔ Спецификации
- ✔ Прайслист
- ✔ DVD с информацией о продукци
- ✔ CD – Техническая информация

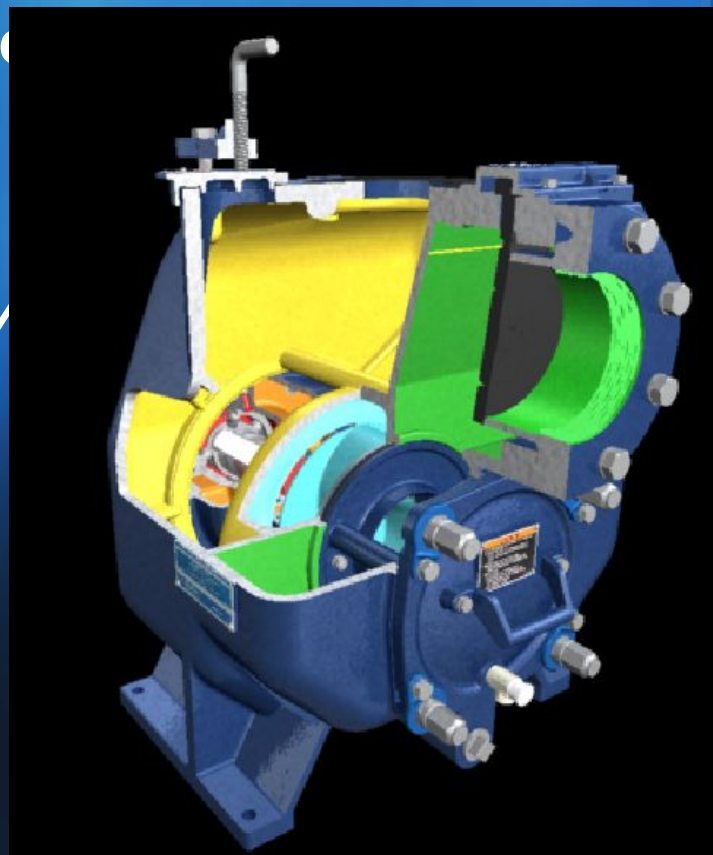

Технические характеристики насосов

Specification Data | *** Preliminary Copy *** | Sec. 55 | PAGE 2500 SEPTEMBER 2005

CDSW

Self Priming Centrifugal Pump

Basic Pump

Model V3A60–B

Size 4" x 3"

ULTRAV SERIES

PUMP SPECIFICATIONS

Size: 4" x 3" (102 mm x 76 mm).*
Pump Casing: Gray Iron No. 30.†
Maximum Operating Pressure 120 psi (827 kPa).**
Semi-Open Type, Two Vane Impeller: Ductile Iron No. 65-45-12. Handles 2-1/2" (63,5 mm) Diameter Spherical Solids.
Impeller Shaft: Alloy Steel No. 4140.
Self-Cleaning Replaceable Wear Plate: Carbon Steel No. 1015.†
Shimless Adjustable Cover Plate: Gray Iron No. 30.†
Externally Removable Flap Valve: Neoprene W/Nylon and Steel Reinforcing.
Flap Valve Seat: Gray Iron No. 30.
Bearing Housing: Gray Iron No. 30.
Seal Plate: Gray Iron No. 30.
Shaft Sleeve: Alloy Steel No. 4130.
Radial and Thrust Bearings: Open Double Ball.
Bearing and Seal Cavity Lubrication: SAE No. 30 Non-Detergent Oil.
Gaskets: Buna-N, Compressed Synthetic Fibers, Vegetable Fiber, PTFE, Cork, and Rubber.
O-Rings: Buna-N.
Hardware: Standard Plated Steel.
Brass Pressure Relief Valve.
Bearing and Seal Cavity Oil Level Sight Gauges.

Optional Equipment: Automatic Air Release Valve. High Pump Temperature Shutdown Kit. Stainless Steel/G-R Hard Iron Impeller and Wear Plate. 120/240 Volt Casing Heater.
*Optional Gray Iron No. 30 Suction/Discharge Flanges Available as Follows (See Price Sheets):
3" 125# Female NPT Discharge Kit.
4" and 3" ASA Spool Kit.
100 mm and 80 mm DIN 2527 (PN 16) Spool Kit.
† Gorman-Rupp Patented/Patent Pending Feature.

SEAL SPECIFICATIONS

Cartridge Type, Mechanical, Oil-Lubricated, Double Floating, Self-Aligning. Silicon Carbide Rotating and Stationary Faces. Stainless Steel No. 316 Stationary Seat. Fluorocarbon Elastomers (DuPont Viton® or Equivalent). Stainless Steel No. 18-8 Cage and Spring. Maximum Temperature of Liquid Pumped, 160° F (71°C).**

**Consult Factory for Applications Exceeding Maximum Pressure and/or Temperature Indicated.*

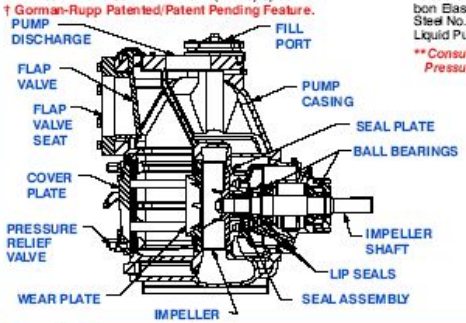

SEAL DETAIL

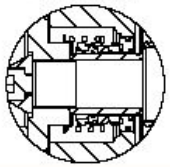

THE GORMAN-RUPP COMPANY • MANSFIELD, OHIO
GORMAN-RUPP OF CANADA LIMITED • ST. THOMAS, ONTARIO, CANADA
www.gormanrupp.com
Specifications Subject to Change Without Notice
Printed in U.S.A.

© Copyright by the Gorman-Rupp Company 2005

Specification Data
SECTION 55, PAGE 2500

APPROXIMATE DIMENSIONS and WEIGHTS

NET WEIGHT:	650 LBS.	(295 KG.)*
SHIPPING WEIGHT:	700 LBS.	(317 KG.)*
EXPORT CRATE:	13.5 CU. FT.	(0,38 CU. M.)

*WEIGHTS DO NOT INCLUDE OPTIONAL FLANGE KITS.

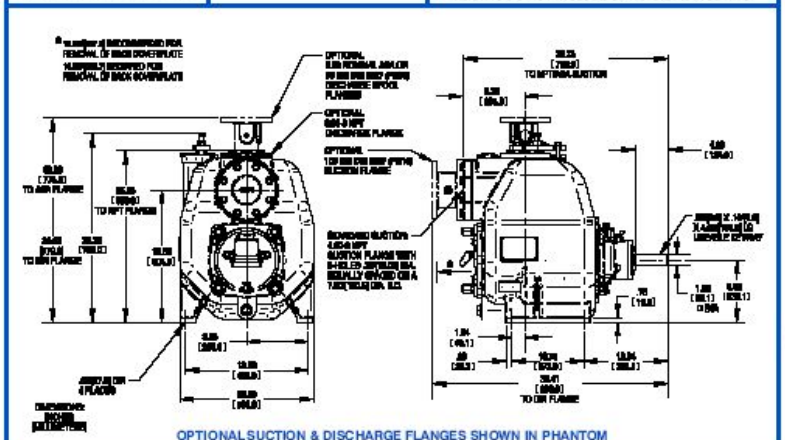

OPTIONAL SUCTION & DISCHARGE FLANGES SHOWN IN PHANTOM

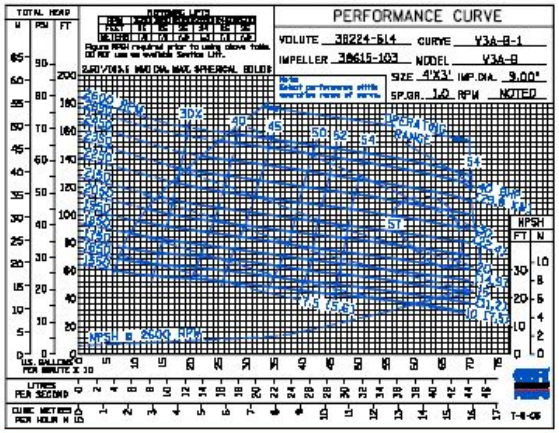

THE GORMAN-RUPP COMPANY • MANSFIELD, OHIO
GORMAN-RUPP OF CANADA LIMITED • ST. THOMAS, ONTARIO, CANADA
Specifications Subject to Change Without Notice
Printed in U.S.A.

© Copyright by the Gorman-Rupp Company 2005

*** Preliminary Copy ***

Технические характеристики насосов

Specification Data | *** Preliminary Copy *** | Sec. 55 | PAGE 2600 | SEPTEMBER 2005

CDSW

Self Priming Centrifugal Pump

Basic Pump

Model V4A60–B

Size 6" x 4"

ULTRA V SERIES

PUMP SPECIFICATIONS

Size: 6" x 4" (152 mm x 102 mm).*
Pump Casing: Gray Iron No. 30.†
Maximum Operating Pressure 120 psi (827 kPa).**
Semi-Open Type, Two Vane Impeller: Ductile Iron No. 65-45-12. Handles 3" (76,2 mm) Diameter Spherical Solids.
Impeller Shaft: Alloy Steel No. 4140.
Self-Cleaning Replaceable Wear Plate: Carbon Steel No. 1015.†
Shimless Adjustable Cover Plate: Gray Iron No. 30.†
Externally Removable Flap Valve: Neoprene w/Nylon and Steel Reinforcing.
Flap Valve Seat: Gray Iron No. 30.
Bearing Housing: Gray Iron No. 30.
Seal Plate: Gray Iron No. 30.
Shaft Sleeve: Alloy Steel No. 4130.
Radial and Thrust Bearings: Open Double Ball.
Bearing and Seal Cavity Lubrication: SAE No. 30 Non-Detergent Oil.
Gaskets: Buna-N, Compressed Synthetic Fibers, Vegetable Fiber, PTFE, Cork, and Rubber.
O-Rings: Buna-N.
Hardware: Standard Plated Steel.
Brass Pressure Relief Valve.
Bearing and Seal Cavity Oil Level Sight Gauges.

Optional Equipment: Automatic Air Release Valve. High Pump Temperature Shutdown Kit. Stainless Steel/G-R Hard Iron Impeller and Wear Plate. 120/240 Volt Casing Heater.
*Optional Gray Iron No. 30 Suction/Discharge Flanges Available as Follows (See Price Sheets):
4" 125# Female NPT Discharge Kit.
6" and 4" ASA Spool Kit.
150 mm and 100 mm DIN 2527 (PN 16) Spool Kit.
† Gorman-Rupp Patented/Patent Pending Feature.

SEAL SPECIFICATIONS

Cartridge Type, Mechanical, Oil-Lubricated, Double Floating, Self-Aligning. Silicon Carbide Rotating and Stationary Faces. Stainless Steel No. 316 Stationary Seat. Fluorocarbon Elastomers (DuPont Viton® or Equivalent). Stainless Steel No. 18-8 Cage and Spring. Maximum Temperature of Liquid Pumped, 160°F (71°C).**

*** Consult Factory for Applications Exceeding Maximum Pressure and/or Temperature Indicated.*

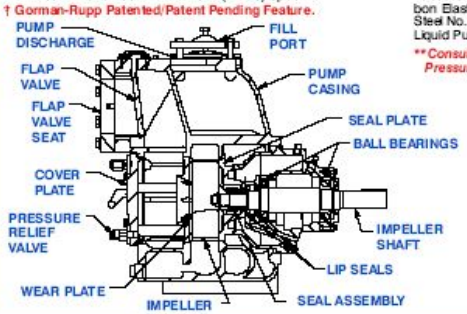

SEAL DETAIL

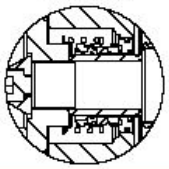

THE GORMAN-RUPP COMPANY • MANSFIELD, OHIO
GORMAN-RUPP OF CANADA LIMITED • ST. THOMAS, ONTARIO, CANADA
www.gormanrupp.com
Specifications Subject to Change Without Notice
Printed in U.S.A.

© Copyright by the Gorman-Rupp Company 2005

Specification Data
SECTION 55, PAGE 2600

APPROXIMATE DIMENSIONS and WEIGHTS

NET WEIGHT:	862 LBS.	(391 KG.)*
SHIPPING WEIGHT:	912 LBS.	(414 KG.)*
EXPORT CRATE:	18 CU. FT.	(0,5 CU. M.)

*WEIGHTS DO NOT INCLUDE OPTIONAL FLANGE KITS.

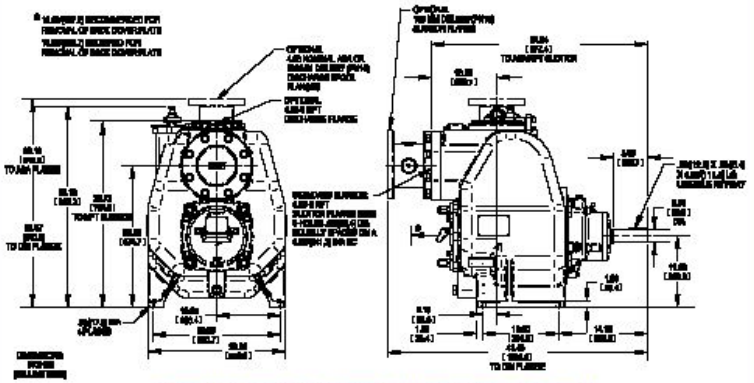

OPTIONAL SUCTION & DISCHARGE FLANGES SHOWN IN PHANTOM

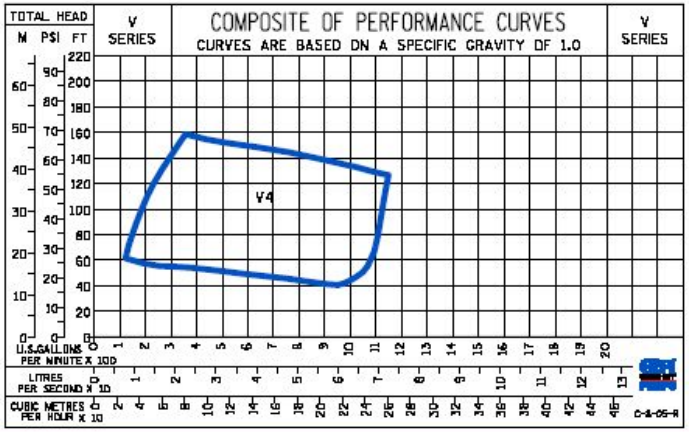

THE GORMAN-RUPP COMPANY • MANSFIELD, OHIO
GORMAN-RUPP OF CANADA LIMITED • ST. THOMAS, ONTARIO, CANADA
Specifications Subject to Change Without Notice
Printed in U.S.A.

© Copyright by the Gorman-Rupp Company 2005

*** Preliminary Copy ***

Техническая характеристика насосов

Specification Data | *** Preliminary Copy *** | Sec. 55 | PAGE 2700 SEPTEMBER 2005

CDSW

Self Priming Centrifugal Pump

Basic Pump

ULTRAV SERIES

Model V6A60–B

Size 8" x 6"

PUMP SPECIFICATIONS

Size: 8" x 6" (203 mm x 154 mm).*
Pump Casing: Gray Iron No. 30.†
Maximum Operating Pressure 129 psi (889 kPa).**
Semi-Open Type, Two Vane Impeller: Ductile Iron No. 65-45-12. Handles 3" (76,2 mm) Diameter Spherical Solids.
Impeller Shaft: Alloy Steel No. 4140.
Self-Cleaning Replaceable Wear Plate: Carbon Steel No. 1015.†
Shimless Adjustable Cover Plate: Gray Iron No. 30.†
Externally Removable Flap Valve: Neoprene W/Nylon and Steel Reinforcing.
Flap Valve Seat: Gray Iron No. 30.
Bearing Housing: Gray Iron No. 30.
Seal Plate: Gray Iron No. 30.
Shaft Sleeve: Alloy Steel No. 4130.
Radial and Thrust Bearings: Open Double Ball.
Bearing and Seal Cavity Lubrication: SAE No. 30 Non-Detergent Oil.
Gaskets: Buna-N, Compressed Synthetic Fibers, Vegetable Fiber, PTFE, Cork, and Rubber.
O-Rings: Buna-N.
Hardware: Standard Plated Steel.
Brass Pressure Relief Valve.
Bearing and Seal Cavity Oil Level Sight Gauges.

Optional Equipment: Automatic Air Release Valve. High Pump Temperature Shutdown Kit. Stainless Steel/G-R Hard Iron Impeller and Wear Plate. 120/240 Volt Casing Heater.

*Optional Gray Iron No. 30 Suction/Discharge Flanges Available as Follows (See Price Sheets):
8" and 6" 125# Female NPT Kit.
8" and 6" ASA Spool Kit.
200 mm and 150 mm DIN 2527 (PN 16) Spool Kit.

† Gorman-Rupp Patented/Patent Pending Feature.

SEAL SPECIFICATIONS

Cartridge Type, Mechanical, Oil-Lubricated, Double Floating, Self-Aligning. Silicon Carbide Rotating and Stationary Faces. Stainless Steel No. 316 Stationary Seat. Fluorocarbon Elastomers (DuPont Viton® or Equivalent). Stainless Steel No. 18-8 Cage and Spring. Maximum Temperature of Liquid Pumped, 160° F (71°C).**

*** Consult Factory for Applications Exceeding Maximum Pressure and/or Temperature Indicated.*

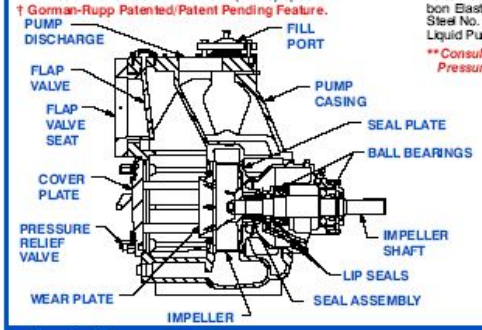

SEAL DETAIL

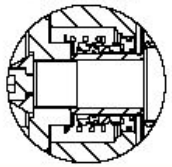

THE GORMAN-RUPP COMPANY • MANSFIELD, OHIO
GORMAN-RUPP OF CANADA LIMITED • ST. THOMAS, ONTARIO, CANADA
www.gormanrupp.com
Specifications Subject to Change Without Notice
Printed in U.S.A.

© Copyright by the Gorman-Rupp Company 2005

Specification Data
SECTION 55, PAGE 2700

APPROXIMATE DIMENSIONS and WEIGHTS

NET WEIGHT:	1130 LBS.	(512 KG.)*
SHIPPING WEIGHT:	1180 LBS.	(535 KG.)*
EXPORT CRATE:	25 CU. FT.	(0,71 CU. M.)

*WEIGHTS DO NOT INCLUDE OPTIONAL FLANGE KITS.

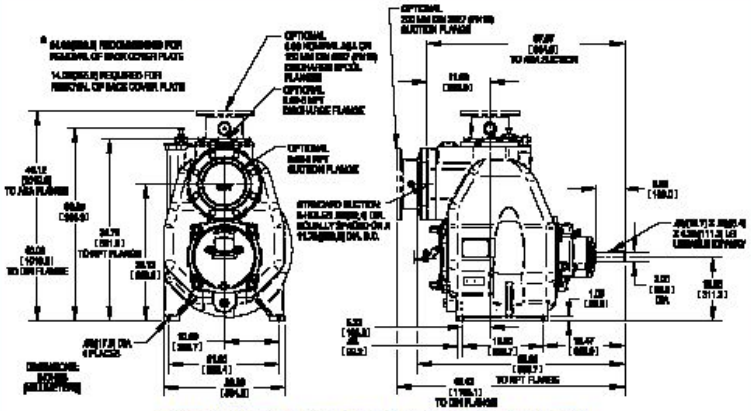

OPTIONAL SUCTION & DISCHARGE FLANGES SHOWN IN PHANTOM

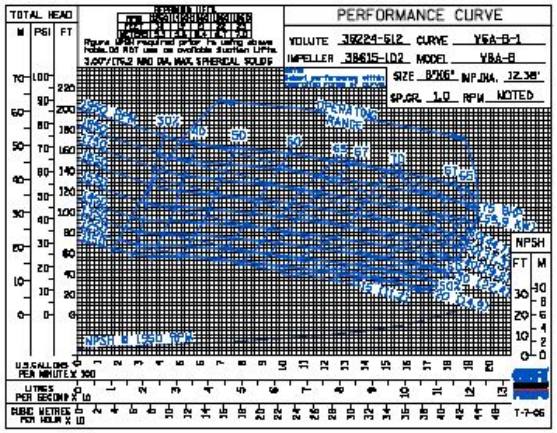

THE GORMAN-RUPP COMPANY • MANSFIELD, OHIO
GORMAN-RUPP OF CANADA LIMITED • ST. THOMAS, ONTARIO, CANADA
Specifications Subject to Change Without Notice
Printed in U.S.A.

© Copyright by the Gorman-Rupp Company 2005

*** Preliminary Copy ***

Технические характеристики насосов

Specification Data | *** Preliminary Copy *** | Sec. 55 | PAGE 3000 | SEPTEMBER 2005

CDSW

Vertically Staged

Self Priming Centrifugal Pumps

Ultra V Basic Pump w/UltraMate Second Stage

ULTRA V SERIES

Model VS3A60–B

Size 4" x 3"

PUMP SPECIFICATIONS

Size: 4" x 3" (102 mm x 76 mm).*
Pump Casings: Gray Iron No. 30.†
Maximum Operating Pressure psi (kPa).**
Semi-Open Type, Two Vane Impellers: Ductile Iron No. 65-45-12. Handles 2-1/2" (63,2 mm) Diameter Spherical Solids.
Impeller Shafts: Alloy Steel No. 4140.
Self-Cleaning Replaceable Wear Plates: Carbon Steel No. 1015.†
Shimless Adjustable Cover Plates: Gray Iron No. 30.†
Externally Removable Flap Valve: Neoprene w/Nylon and Steel Reinforcing.
Flap Valve Seat: Gray Iron No. 30.
Bearing Housings: Gray Iron No. 30.
Seal Plates: Gray Iron No. 30.
Shaft Sleeves: Alloy Steel No. 4130.
Radial and Thrust Bearings: Open Double Ball.
Bearing and Seal Cavity Lubrication: SAE No. 30 Non-Detergent Oil.
Gaskets: Buna-N, Compressed Synthetic Fibers, Vegetable Fiber, PTFE, Cork, and Rubber.
O-Rings: Buna-N.
Transition Chamber: Ductile Iron No. 60-40-18.†
Hardware: Standard Plated Steel.
Brass Pressure Relief Valves.
Bearing and Seal Cavity Oil Level Sight Gauges.

Optional Equipment: Automatic Air Release Valve. High Pump Temperature Shutdown Kit. Stainless Steel/G-R Hard Iron Impellers and Wear Plates. 120/240 Volt Casing Heater.
*Optional Gray Iron No. 30 Suction/Discharge Flanges Available as Follows (See Price Sheets):
3" 125# Female NPT Discharge Kit.
4" and 3" ASA Spool Kit.
100 mm and 80 mm DIN 2527 (PN 16) Spool Kit.
† Gorman-Rupp Patented/Patent Pending Feature.

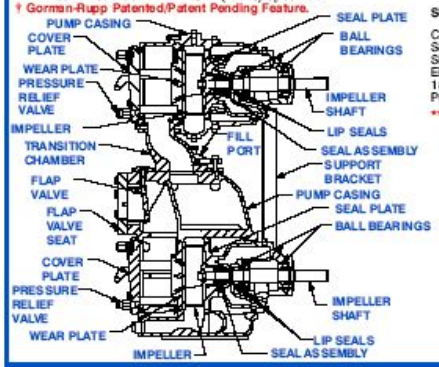

SEAL SPECIFICATIONS

Cartridge Type, Mechanical, Oil-Lubricated, Double Floating, Self-Aligning. Silicon Carbide Rotating and Stationary Faces. Stainless Steel No. 316 Stationary Seat. Fluorocarbon Elastomers (DuPont Viton® or Equivalent). Stainless Steel No. 18-8 Cage and Spring. Maximum Temperature of Liquid Pumped, 160°F (71°C).**

Consult Factory for Applications Exceeding Maximum Pressure and/or Temperature Indicated.

SEAL DETAIL

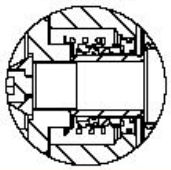

THE GORMAN-RUPP COMPANY • MANSFIELD, OHIO
GORMAN-RUPP OF CANADA LIMITED • ST. THOMAS, ONTARIO, CANADA
www.gormanrupp.com
Specifications Subject to Change Without Notice
Printed in U.S.A.

© Copyright by the Gorman-Rupp Company 2005

Specification Data | SECTION 55, PAGE 3000

APPROXIMATE DIMENSIONS and WEIGHTS

NET WEIGHT:	1090 LBS.	(494 KG.)*
SHIPPING WEIGHT:	1165 LBS.	(528 KG.)*
EXPORT CRATE:	53 CU. FT.	(1,5 CU. M.)

*WEIGHTS DO NOT INCLUDE OPTIONAL FLANGE KITS.

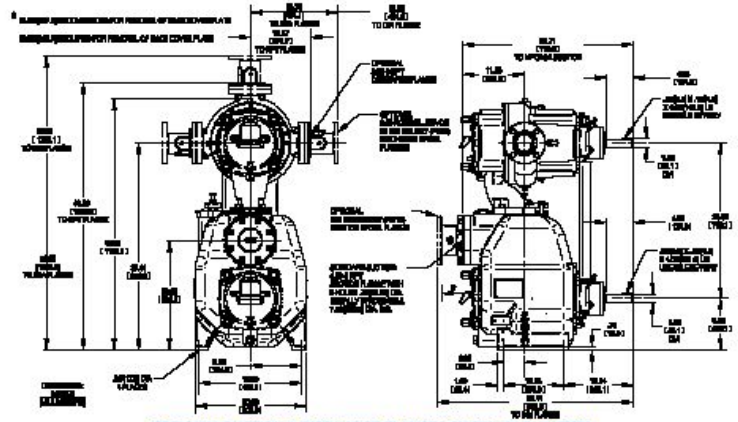

OPTIONAL SUCTION & DISCHARGE FLANGES SHOWN IN PHANTOM

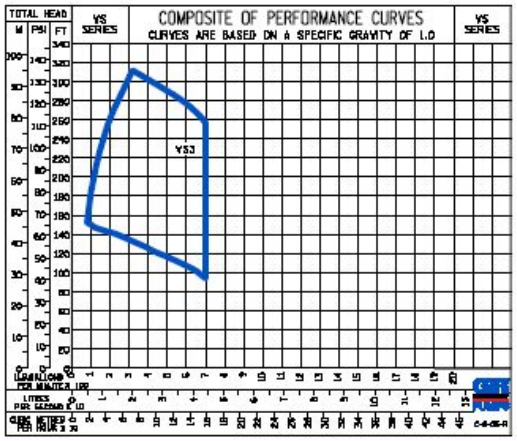

THE GORMAN-RUPP COMPANY • MANSFIELD, OHIO
GORMAN-RUPP OF CANADA LIMITED • ST. THOMAS, ONTARIO, CANADA
Specifications Subject to Change Without Notice
Printed in U.S.A.

© Copyright by the Gorman-Rupp Company 2005

*** Preliminary Copy ***

Технические характеристики насосов

Specification Data | *** Preliminary Copy *** | Sec. 55 | PAGE 3100 SEPTEMBER 2005

CDSW

Vertically Staged

Self Priming Centrifugal Pumps

Ultra V Basic Pump W/UltraMate Second Stage

ULTRA V SERIES

Model VS4A60–B

Size 6" x 4"

PUMP SPECIFICATIONS

Size: 6" x 4" (152 mm x 102 mm).*
Pump Casings: Gray Iron No. 30.†
Maximum Operating Pressure psi (kPa).**
Semi-Open Type, Two Vane Impellers: Ductile Iron No. 65-45-12. Handles 3" (76,2 mm) Diameter Spherical Solids.
Impeller Shafts: Alloy Steel No. 4140.
Self-Cleaning Replaceable Wear Plates: Carbon Steel No. 1015.†
Shimless Adjustable Cover Plates: Gray Iron No. 30.†
Externally Removable Flap Valve: Neoprene W/Nylon and Steel Reinforcing.
Flap Valve Seat: Gray Iron No. 30.
Bearing Housings: Gray Iron No. 30.
Seal Plates: Gray Iron No. 30.
Shaft Sleeves: Alloy Steel No. 4130.
Radial and Thrust Bearings: Open Double Ball.
Bearing and Seal Cavity Lubrication: SAE No. 30 Non-Detergent Oil.
Gaskets: Buna-N, Compressed Synthetic Fibers, Vegetable Fiber, PTFE, Cork, and Rubber.
O-Rings: Buna-N.
Transition Chamber: Ductile Iron No. 60-40-18.†
Hardware: Standard Plated Steel.
Brass Pressure Relief Valves.
Bearing and Seal Cavity Oil Level Sight Gauges.
Optional Equipment: Automatic Air Release Valve. High Pump Temperature Shutdown Kit. Stainless Steel/G-R Hard Iron Impellers and Wear Plates. 120/240 Volt Casing Heater.
*Optional Gray Iron No. 30 Suction/Discharge Flanges Available as Follows (See Price Sheets):
4" 125# Female NPT Discharge Kit.
6" and 4" ASA Spool Kit.
150 mm and 100 mm DIN 2527 (PN 16) Spool Kit.
† Gorman-Rupp Patented/Patent Pending Feature.

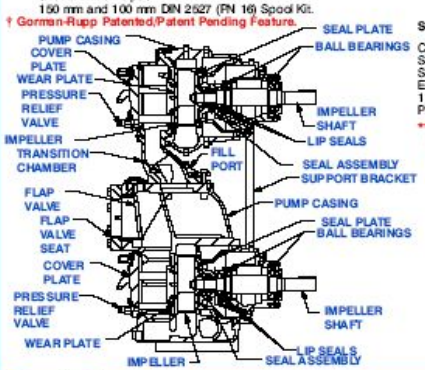

SEAL SPECIFICATIONS

Cartridge Type, Mechanical, Oil-Lubricated, Double Floating, Self-Aligning. Silicon Carbide Rotating and Stationary Faces. Stainless Steel No. 316 Stationary Seat. Fluorocarbon Elastomers (DuPont Viton® or Equivalent). Stainless Steel No. 18-8 Cage and Spring. Maximum Temperature of Liquid Pumped, 160°F (71°C).**

Consult Factory for Applications Exceeding Maximum Pressure and/or Temperature Indicated.

SEAL DETAIL

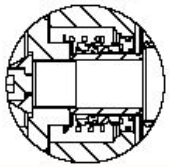

THE GORMAN-RUPP COMPANY • MANSFIELD, OHIO
GORMAN-RUPP OF CANADA LIMITED • ST. THOMAS, ONTARIO, CANADA
www.gormanrupp.com
Specifications Subject to Change Without Notice
Printed in U.S.A.

© Copyright by the Gorman-Rupp Company 2005

Specification Data
SECTION 55, PAGE 3100

APPROXIMATE DIMENSIONS and WEIGHTS

NET WEIGHT:	1448 LBS.	(657 KG.)*
SHIPPING WEIGHT:	1423 LBS.	(691 KG.)*
EXPORT CRATE:	60 CU. FT.	(1,7 CU. M.)

*WEIGHTS DO NOT INCLUDE OPTIONAL FLANGE KITS

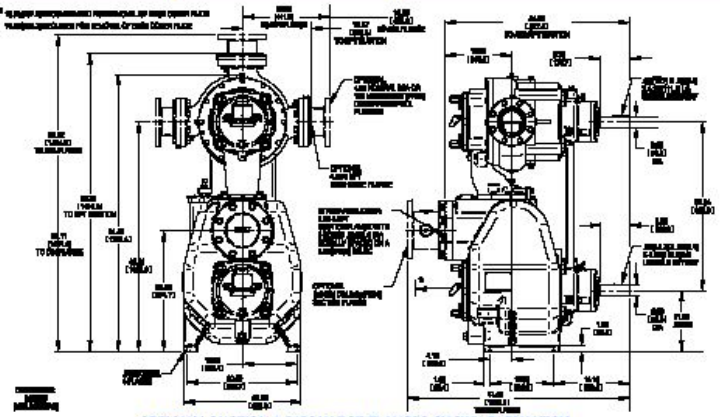

OPTIONAL SUCTION & DISCHARGE FLANGES SHOWN IN PHANTOM

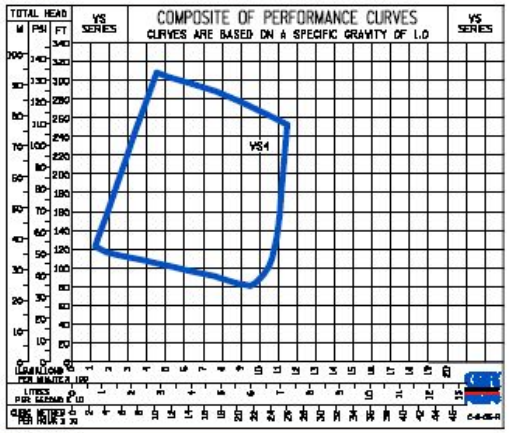

THE GORMAN-RUPP COMPANY • MANSFIELD, OHIO
GORMAN-RUPP OF CANADA LIMITED • ST. THOMAS, ONTARIO, CANADA
Specifications Subject to Change Without Notice
Printed in U.S.A.

© Copyright by the Gorman-Rupp Company 2005

*** Preliminary Copy ***

Технические характеристики насосов

Specification Data | *** Preliminary Copy *** | Sec. 55 | PAGE 3200 | SEPTEMBER 2005

CDSW

Vertically Staged

Self Priming Centrifugal Pumps

Ultra V Basic Pump w/UltraMate Second Stage

ULTRA V SERIES

Model VS6A60–B

Size 8" x 6"

PUMP SPECIFICATIONS

Size: 8" x 6" (203 mm x 154 mm).*
Pump Casings: Gray Iron No. 30.†
Maximum Operating Pressure 257 psi (1772 kPa).**
Semi-Open Type, Two Vane Impellers: Ductile Iron No. 65-45-12. Handles 3" (76.2 mm) Diameter Spherical Solids.
Impeller Shafts: Alloy Steel No. 4140.
Self-Cleaning Replaceable Wear Plates: Carbon Steel No. 1015.†
Shimless Adjustable Cover Plates: Gray Iron No. 30.†
Externally Removable Flap Valve: Neoprene w/Nylon and Steel Reinforcing.
Flap Valve Seat: Gray Iron No. 30.
Bearing Housings: Gray Iron No. 30.
Seal Plates: Gray Iron No. 30.
Shaft Sleeves: Alloy Steel No. 4130.
Radial and Thrust Bearings: Open Double Ball.
Bearing and Seal Cavity Lubrication: SAE No. 30 Non-Detergent Oil.
Gaskets: Buna-N, Compressed Synthetic Fibers, Vegetable Fiber, PTFE, Cork, and Rubber.
O-Rings: Buna-N.
Transition Chamber: Ductile Iron No. 60-40-18.†
Hardware: Standard Plated Steel.
Brass Pressure Relief Valves.
Bearing and Seal Cavity Oil Level Sight Gauges.
Optional Equipment: Automatic Air Release Valve. High Pump Temperature Shutdown Kit. Stainless Steel/G-R Hard Iron Impellers and Wear Plates. 120/240 Volt Casing Heater.
*Optional Gray Iron No. 30 Suction/Discharge Flanges Available as Follows (See Price Sheets):
8" and 6" 125# Female NPT Kit.
8" and 6" ASA Spool Kit.
200 mm and 150 mm DIN 2527 (PN 16) Spool Kit.
† Gorman-Rupp Patented/Patent Pending Feature.

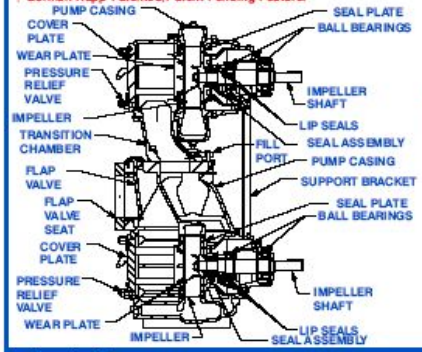

SEAL SPECIFICATIONS

Cartridge Type, Mechanical, Oil-Lubricated, Double Floating, Self-Aligning. Silicon Carbide Rotating and Stationary Faces. Stainless Steel No. 316 Stationary Seat. Fluorocarbon Elastomers (DuPont Viton® or Equivalent). Stainless Steel No. 18-8 Cage and Spring. Maximum Temperature of Liquid Pumped, 160°F (71°C).**

Consult Factory for Applications Exceeding Maximum Pressure and/or Temperature Indicated.

SEAL DETAIL

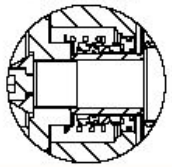

THE GORMAN-RUPP COMPANY • MANSFIELD, OHIO
GORMAN-RUPP OF CANADA LIMITED • ST. THOMAS, ONTARIO, CANADA
www.gormanrupp.com
Specifications Subject to Change Without Notice
Printed in U.S.A.

© Copyright by the Gorman-Rupp Company 2005

Specification Data
SECTION 55, PAGE 3200

APPROXIMATE DIMENSIONS and WEIGHTS

NET WEIGHT:	1900 LBS.	(862 KG.)*
SHIPPING WEIGHT:	1975 LBS.	(896 KG.)*
EXPORT CRATE:	74 CU. FT.	(2,1 CU. M.)

*WEIGHTS DO NOT INCLUDE OPTIONAL FLANGE KITS

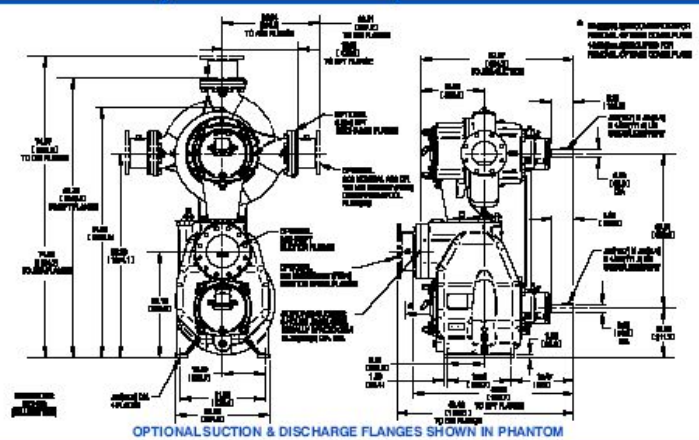

OPTIONAL SUCTION & DISCHARGE FLANGES SHOWN IN PHANTOM

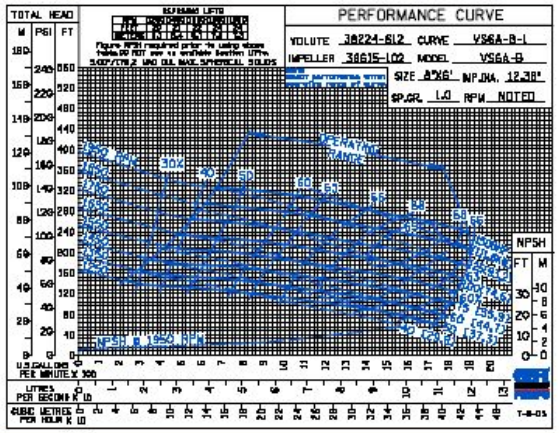

THE GORMAN-RUPP COMPANY • MANSFIELD, OHIO
GORMAN-RUPP OF CANADA LIMITED • ST. THOMAS, ONTARIO, CANADA
Specifications Subject to Change Without Notice
Printed in U.S.A.

© Copyright by the Gorman-Rupp Company 2005

*** Preliminary Copy ***

Рекламные материалы

Show Pumps

ULTRA V™ SERIES

Каталог информации о продукции

A History of Innovation

Gorman-Rupp has been revolutionizing the pumping industry since 1933. Many of the innovations introduced by Gorman-Rupp over the years have become industry standards. More than ever, we continue to update our factories, processes, research and development and engineering to ensure that our pumps and systems are among the most reliable and efficient in the world.

One of our most successful and innovative lines of pumps has been our self-priming models. Revolutionary improvements were made in 1963 with the introduction of our T Series self-priming pumps. Since then, continuous improvements to head, flow and efficiency have been made. In 2000 we introduced our Super T Series® with many added maintenance features to enhance serviceability.

Today, Gorman-Rupp self-priming pumps are the world's leading choice for waste handling applications in industries such as steel and paper mills, mining operations, food processing plants, power plants, automotive factories, tanneries and wineries. They are also the pump of choice in many sewage-handling applications worldwide.

Gorman-Rupp's commitment to our original philosophy of innovation, continuous improvement, unparalleled quality and customer service continues to set us apart from others.

ULTRA V™ SERIES

Superior Performance

Self-Priming Centrifugal Pump

Today's pumping applications demand better and more efficient self-priming, solids-handling pumps. At Gorman-Rupp, providing greater performance and reducing installation and maintenance costs have always been our ultimate goals. This makes the Ultra V one of the best values introduced to the pump industry in decades.

This next generation of solids-handling, self-priming centrifugal pumps offers substantially higher pressures, flows, efficiencies and time-saving maintenance features, all in one package.

Ultra V Series pumps achieve up to 60% increased pressure and 40% increased flow over traditional self-priming trash pumps of the same size, while substantially increasing overall pumping efficiency.

Features

Rotating Assembly

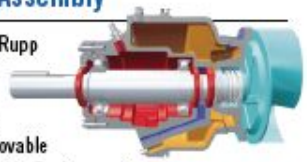

Each Gorman-Rupp Ultra V Series pump is equipped with our easily-removable rotating assembly. Replacement is accomplished without disturbing the pump casing or piping, resulting in less downtime. Pusher bolt holes are provided to assist with removal. Additionally, the rotating assemblies are interchangeable between the Ultra V and UltraMate units.

Solids Handling Impeller

The heavy duty, balanced, two-vane, semi-open ductile iron impeller provides maximum life. Pump out vanes on the back shroud reduce foreign materials' buildup behind the impeller, minimizing pressure on the seal and maximizing bearing life.

Patented Cartridge Seal

Gorman-Rupp's double-floating, self-aligning, oil-lubricated mechanical seal is specifically designed for abrasive and/or trash handling applications. The silicon carbide faces and extra large seal oil chamber provide superior dry-run capability. This patented cartridge design allows for accurate and easy installation.

Anti-Rotation Ribs

All Ultra V Series pumps come standard with anti-rotation ribs within the seal chamber area, reducing internal wear; maximizing seal and seal plate life.

Patented Bearing Protection

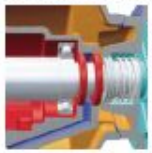

A patented atmospheric isolation barrier, along with two lip seals provides maximum bearing protection. This unique design also provides for external monitoring.

Back Cover Plate

A large back coverplate allows for easy access to the pump interior. Pusher bolt capability assists in the removal of the back coverplate. Additionally, the back coverplates are interchangeable between the Ultra V and UltraMate units.

Replaceable Wear Plate

A replaceable wear plate, attached to the cover plate, has Gorman-Rupp's patent-pending; self-cleaning design to ensure debris is cleared away and does not collect on the impeller vanes. This innovative design reduces the overall life cycle costs by minimizing blockage.

Patented External Shimless Adjustment System

The shimless back coverplate adjustment allows for accurate maintenance of the clearance between the impeller and wear plate, without realigning belts, couplings or other drive components.

Once adjustments have been made, the unique lock collar and adjusting screw maintains the clearance setting even if the coverplate is removed.

Peak pump efficiency is maintained, while doubling the life of the impeller and wear plate.

The life of the wearplate is maximized with the combination of the shimless back cover adjustment and additional rotating assembly spacers.

Check Valve

A positive sealing, externally removable suction check valve is standard to disconnect any piping for inspection or replacement.

The check valve has a blow-out center that limits excessive volute pressure, protecting the pump.

ULTRA V™ SERIES

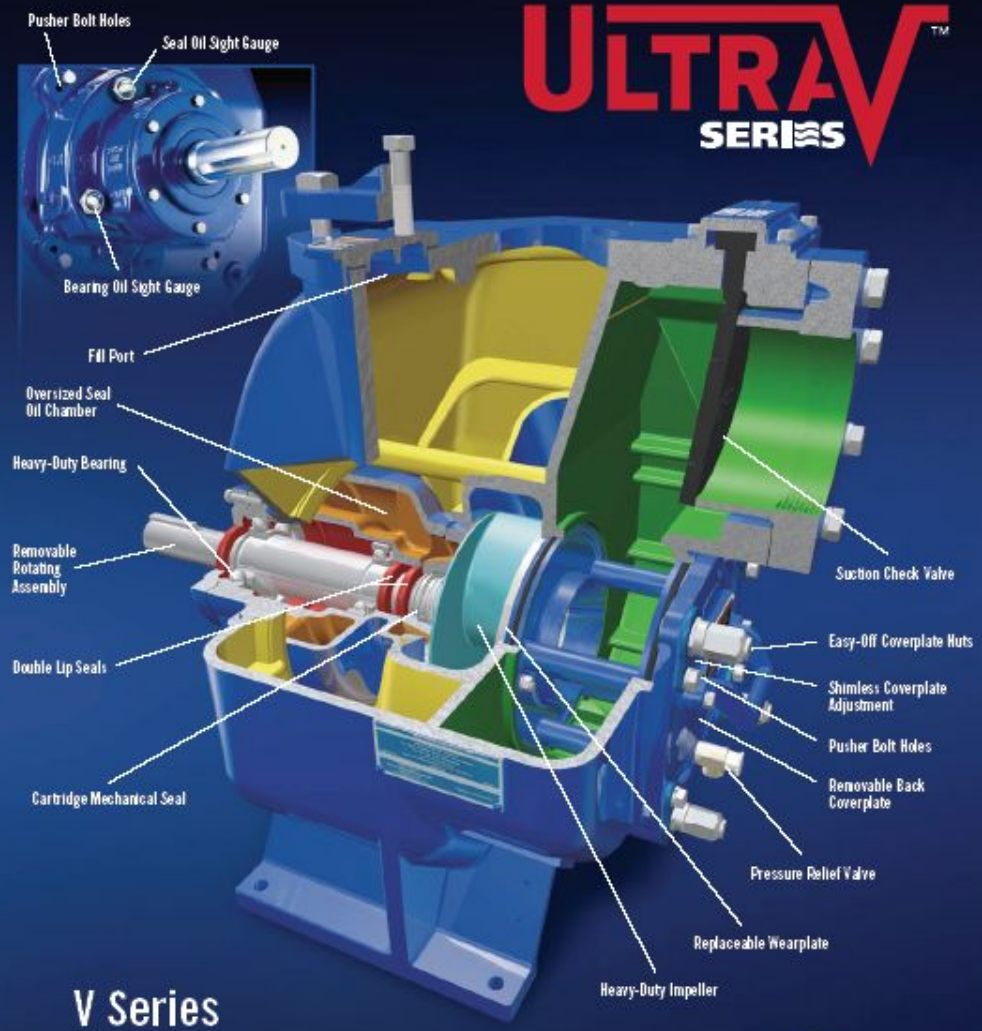

V Series

Optional Accessories

- Automatic Air Release Valve
- Discharge Check Valve
- Suction and Discharge Flange Kits
- Volute Casing Heater
- Suction and Discharge Gauge Kit
- Complete Replacement Rotating Assembly
- Pump Spare Parts Kit
- Pump Easy Drain Kit
- Custom Seal Options
- Optional Elastomers and Suction Check Valve Materials (EPDM, Neoprene, AFLAS-TFE, Viton®*)

All Ultra V pumps are standard with an industry leading 5 year warranty

*Viton® is a registered trademark of Dupont-Dow Elastomers, LLC.

visit www.gormanrupp.com for additional details

ULTRAMATE™

VS Series

Extended Versatility for Enhanced Performance...

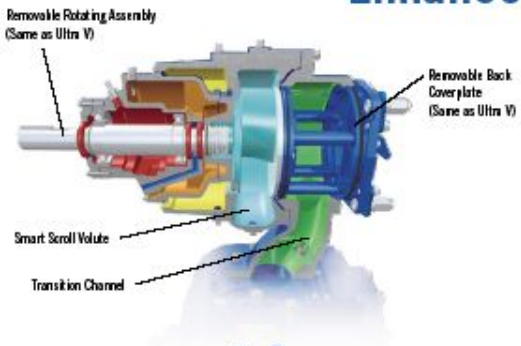

The "VS" version of these pumps can be used when system requirements exceed the Ultra V Series' exceptional performance range. By mounting our UltraMate unit directly to the Ultra V through an innovative transition chamber, maximum pressure is increased up to 300% over traditional solids-handling self-priming single stage pumps. Losses associated with conventional series-connected pumps are also reduced, resulting in increased efficiencies.

The UltraMate unit allows for a variety of discharge positions. This "smart scroll" feature offers installation flexibility. This vertically staged assembly also reduces the footprint required with conventional staging configurations.

The rotating assembly and the back cover plate are interchangeable between the Ultra V and the UltraMate, reducing spare parts inventory.

GORMAN-RUPP PUMPS

Available Models

3" Ultra V Series

4" Ultra V Series

6" Ultra V Series

V Series Sizes

	Section/ Discharge	Maximum Capacity	Maximum Head	Maximum Solids
3V	4" (101.6 mm) 3" (76.2 mm)	700 gpm 44 lps	158' 48 m	2.5" 63.5 mm
4V	6" (152.4 mm) 4" (101.6 mm)	1150 gpm 72.5 lps	158' 48 m	3" 76.2 mm
6V	8" (203.2 mm) 6" (152.4 mm)	1950 gpm 123 lps	168' 51 m	3" 76.2 mm

Materials of Construction

Cast Iron, Stainless Steel fitted, CD4MCu fitted,
GR hard iron fitted

3" Ultra VS Series

4" Ultra VS Series

6" Ultra VS Series

VS Series Sizes

	Section/ Discharge	Maximum Capacity	Maximum Head	Maximum Solids
3VS	4" (101.6 mm) 3" (76.2 mm)	700 gpm 44 lps	315' 96 m	2.5" 63.5 mm
4VS	6" (152.4 mm) 4" (101.6 mm)	1150 gpm 72.5 lps	310' 94.5 m	3" 76.2 mm
6VS	8" (203.2 mm) 6" (152.4 mm)	1950 gpm 123 lps	325' 99 m	3" 76.2 mm

Materials of Construction

Cast Iron, Stainless Steel fitted, CD4MCu fitted,
GR hard iron fitted

V Series – Composite of Performance Curves

Curves are based on a specific gravity of 1.0

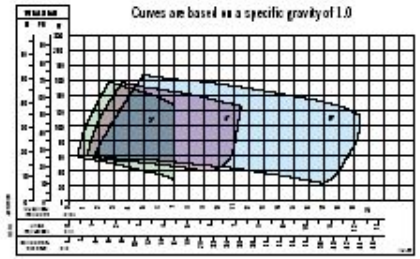

VS Series – Composite of Performance Curves

Curves are based on a specific gravity of 1.0

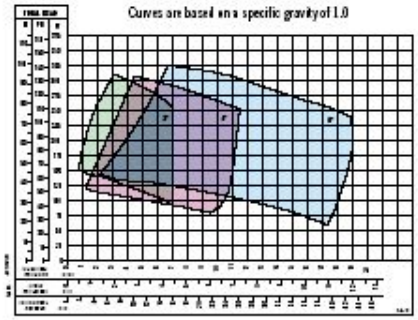

The Gorman-Rupp Company
P.O. Box 1217
Mansfield, Ohio 44901-1217
Tel: 419-755-1011
Fax: 419-755-1251
E-mail: grsales@gormanrupp.com

The Gorman-Rupp International Company
P.O. Box 1217
Mansfield, Ohio 44901-1217
Tel: 419-755-1011
Fax: 419-755-1266
E-mail: intsales@gormanrupp.com

Gorman-Rupp of Canada, Ltd.
70 Burwell Road
St. Thomas, Ontario N5P 3R7, Canada
Tel: 519-631-2870
Fax: 519-631-4624
E-mail: grcanada@grcanada.com

www.gormanrupp.com

©2005 The Gorman-Rupp Company. All rights reserved.

Printed in the USA

Рекламные материалы

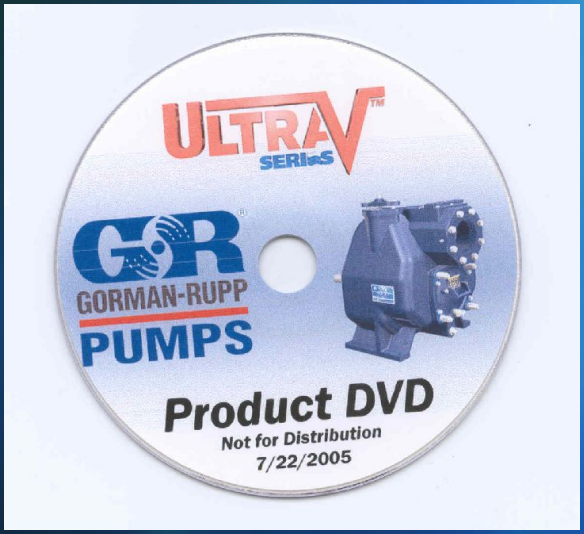

Product DVD

ULTRA™ SERIES

Насос, не похожий на остальнь