Модернизация транспортёра «Накопителя» участка отделки катанки прокатного цеха АО БМК

С последующей модернизацией палет всего участка

Все транспортёры «вид с верху» участок адьюстажа

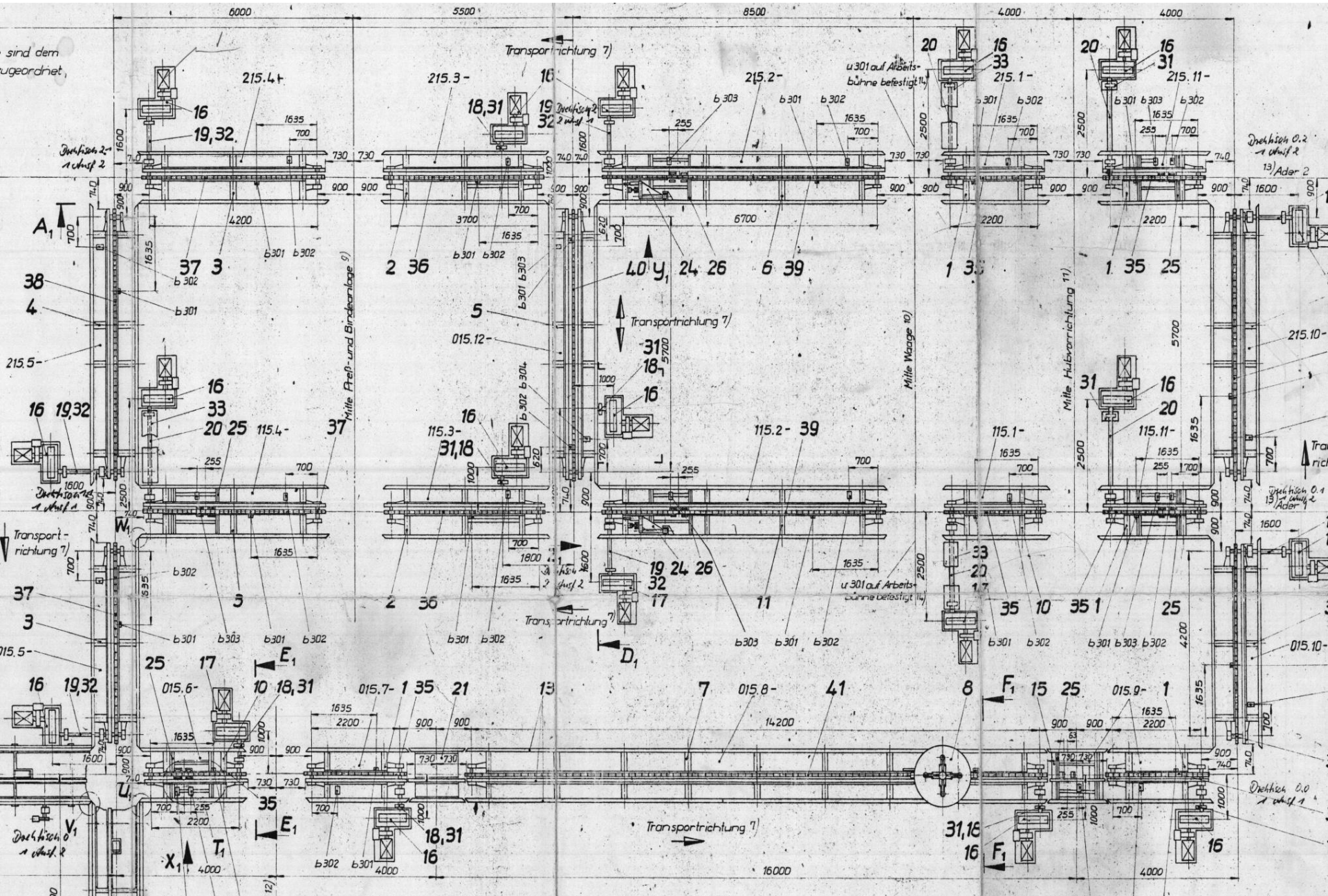

Транспортёр накопитель имеет длину 16 метров. До модернизации, на нём были установлены 4 захвата для забора паллеты со стола и транспортировки её на промежуточный стол. Режим работы транспортёра - непрерывный
24 часа в сутки.

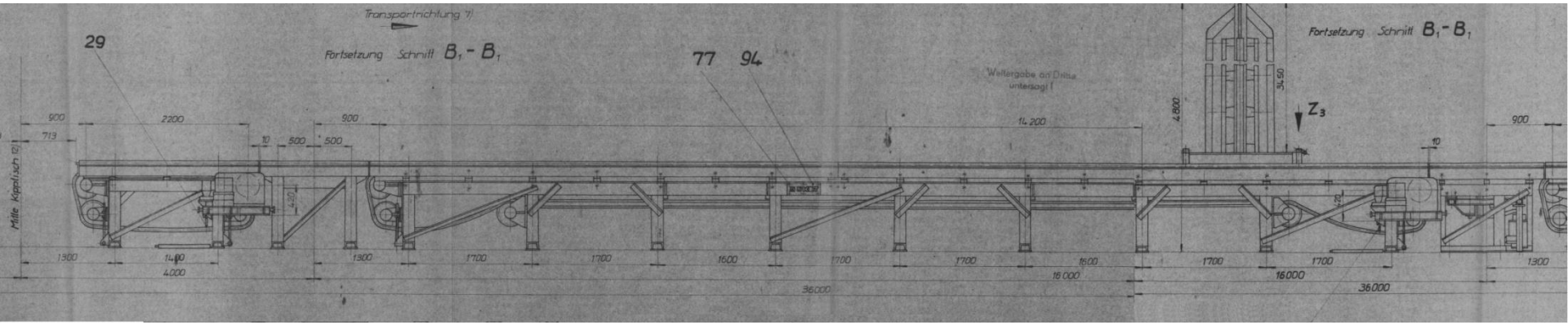

При подъезде палеты к другой палете передний ролик наезжал на заднюю линейку и поводки, соединённые тягой, поднимались освобождая захваты транспортёра.

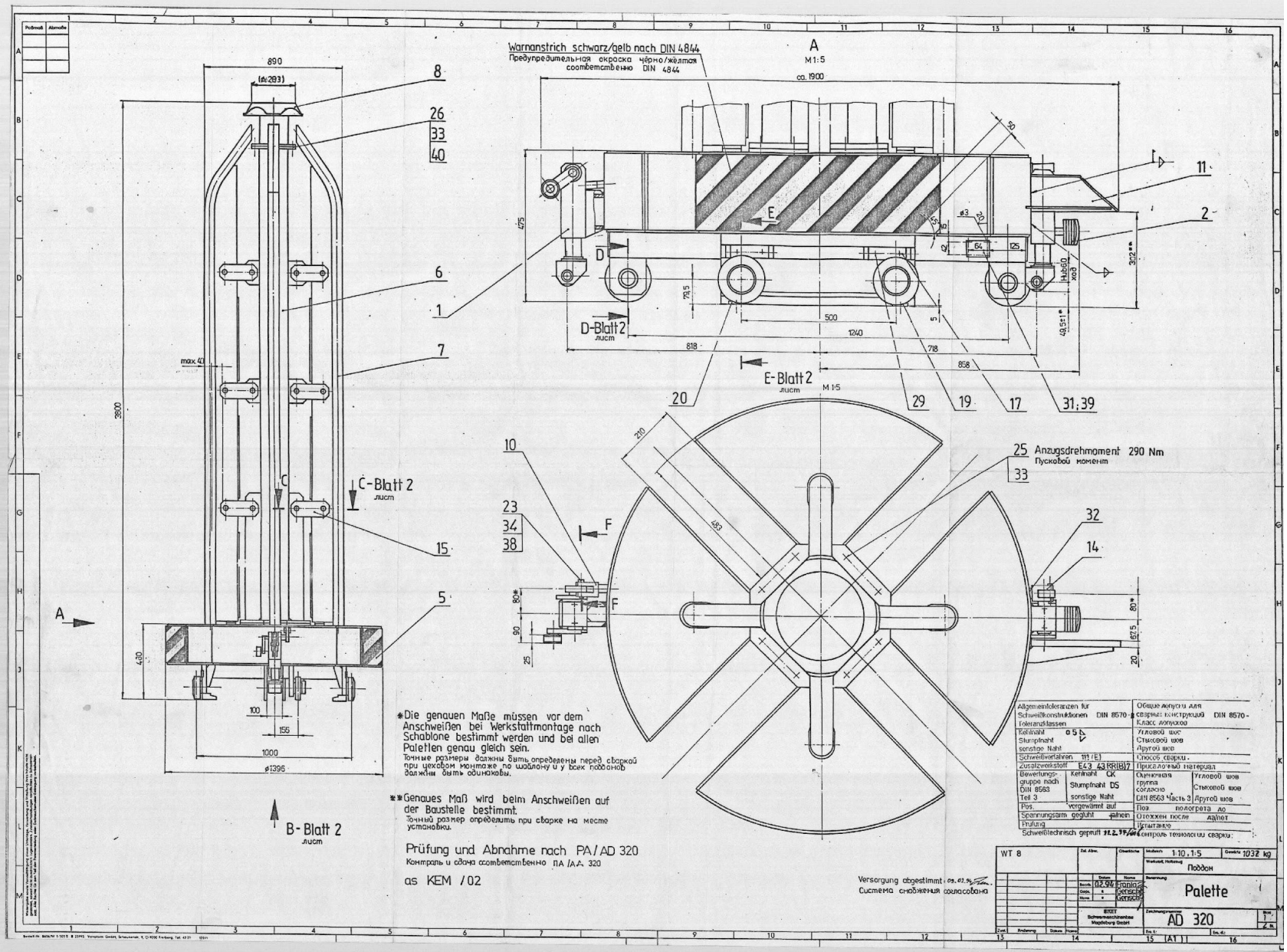

Поводок палеты (передняя часть).

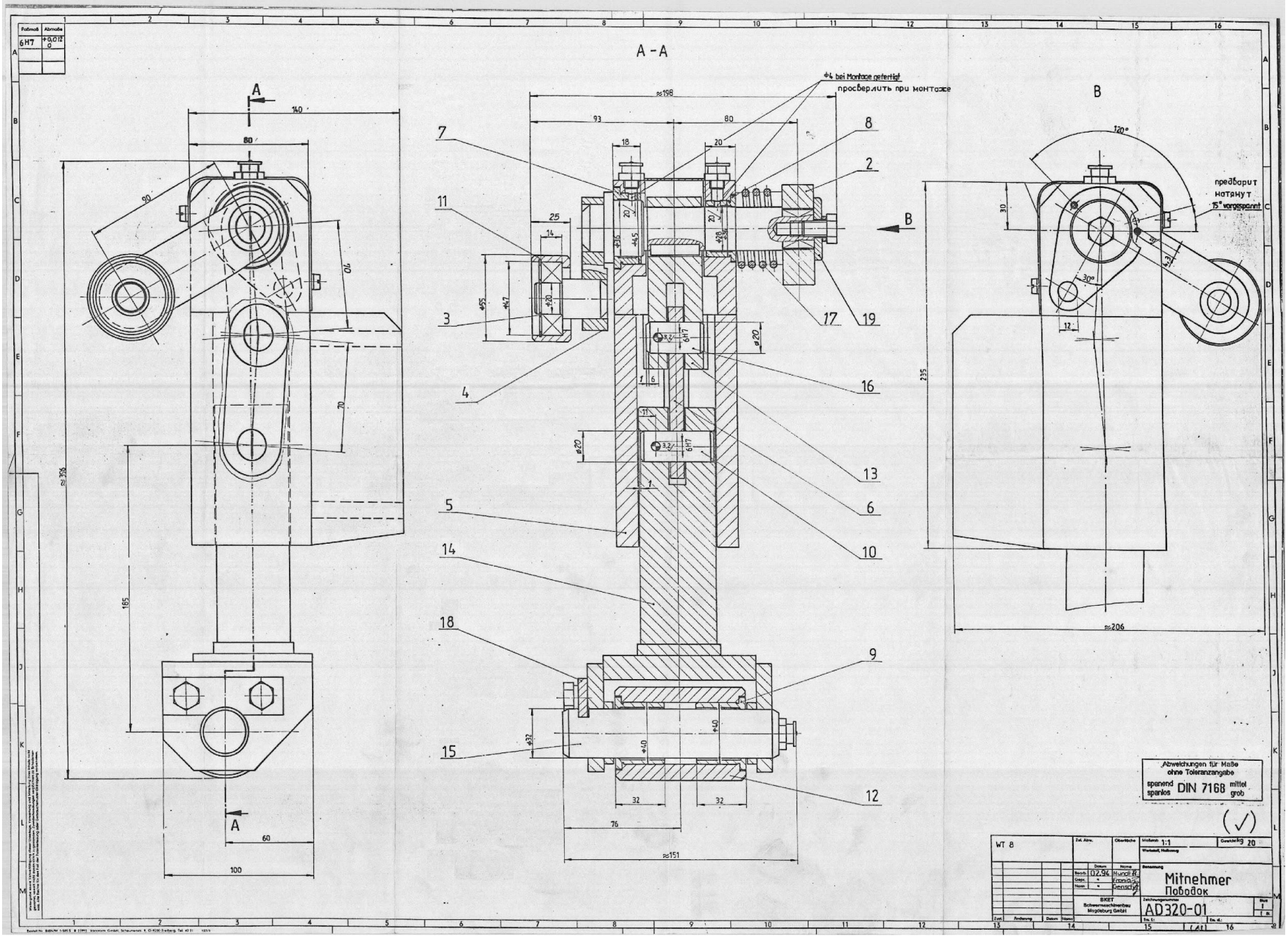

Поводок палеты (задняя часть)

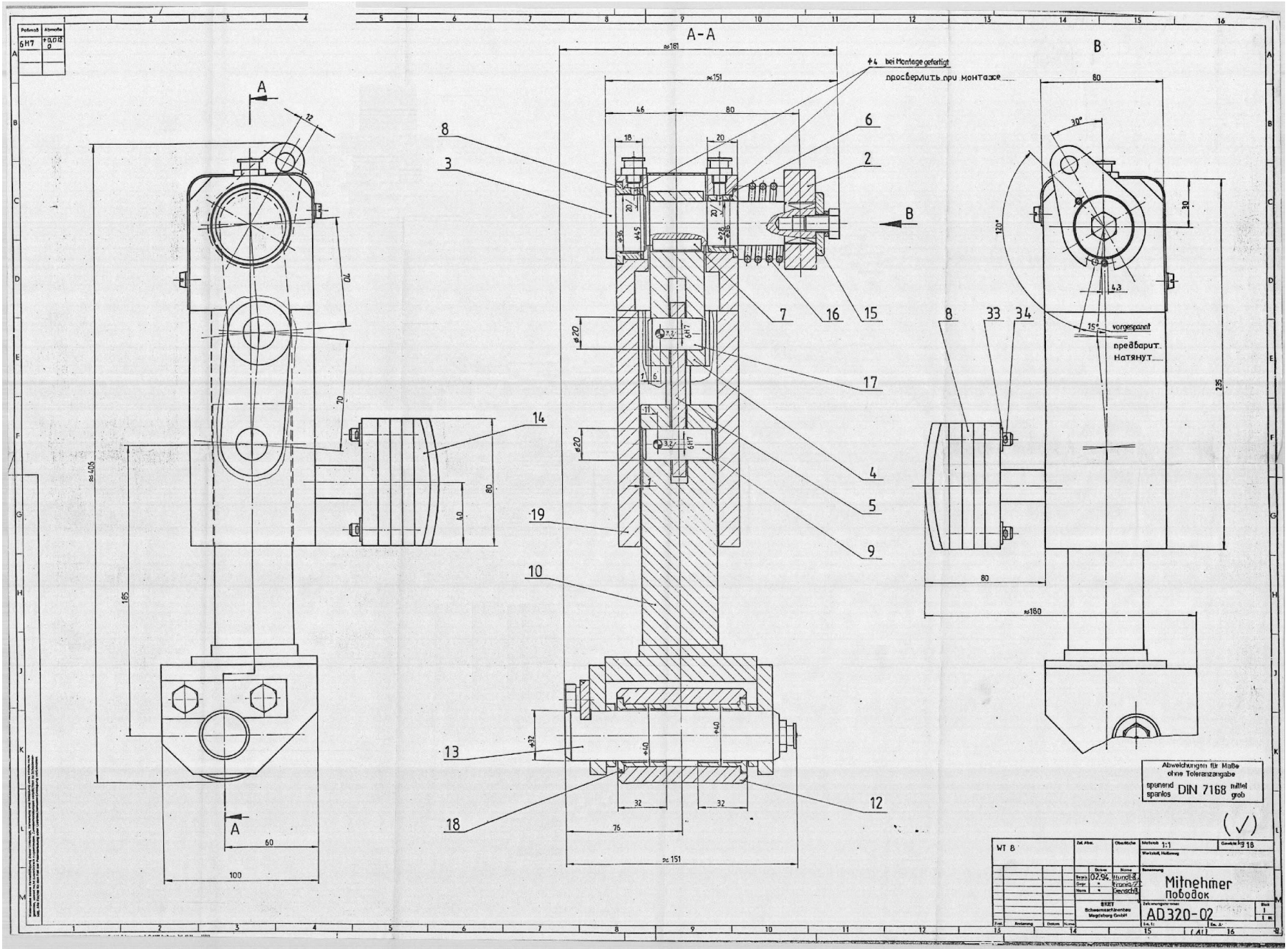

Тяга палеты

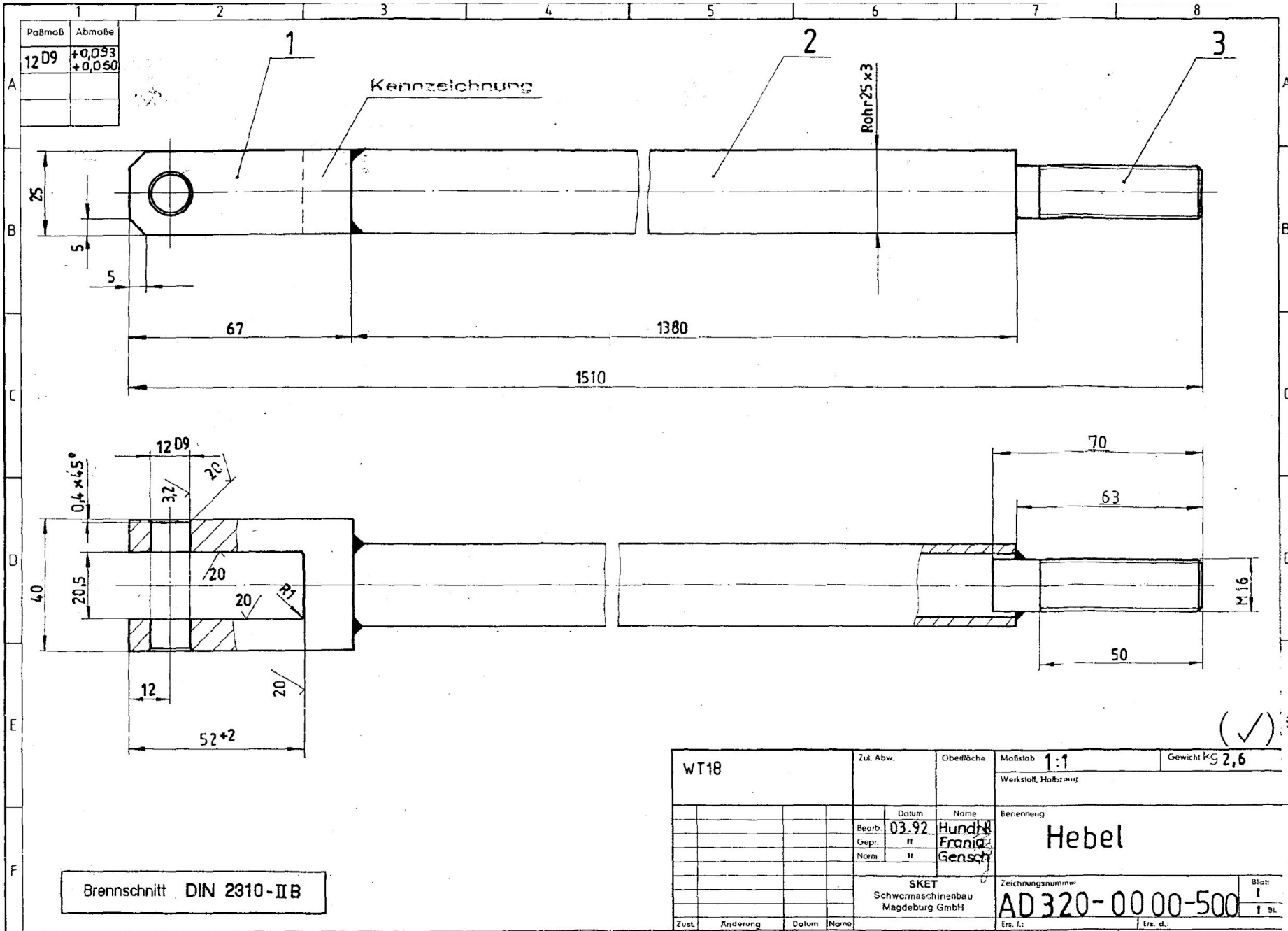
Paßmaß
Abmaße
12 D9
+0,093
+0,050
1
2
3
Kennzeichnung
Rohr 25 x 3
25
5
5
67
1380
1510
12 D9
0,4 x 45°
3,2
20
20
20
R1
40
20,5
12
20
52+2
70
63
M16
50
WT18
Zul. Abw.
Oberfläche
Maßstab 1:1
Gewicht kg 2,6
Werkstoff, Halbzeug
Datum
Name
Bearb. 03.92 Hundt
Gepr. " Franke
Norm. " Gensch
Benennung
Hebel
SKET
Schwermaschinenbau
Magdeburg GmbH
Zeichnungsnummer
AD 320-0000-500
Blatt 1
1 Bl.
Zust.
Änderung
Datum
Name
Ers. f.:
Ers. d.:
Brennschnitt DIN 2310-IIB

Поводок для транспортировки палеты (усовершенствованный)

передний

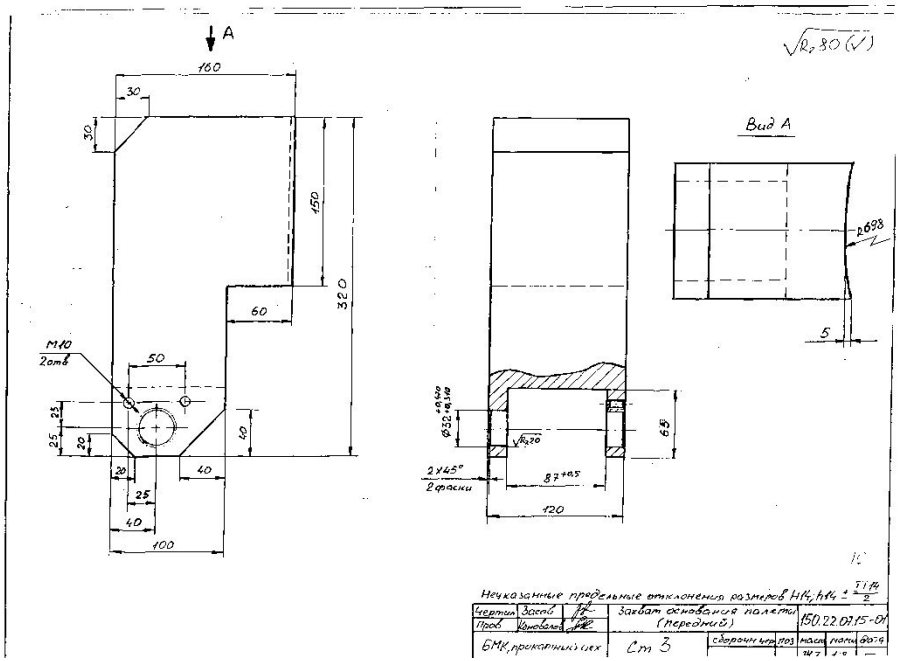

задний

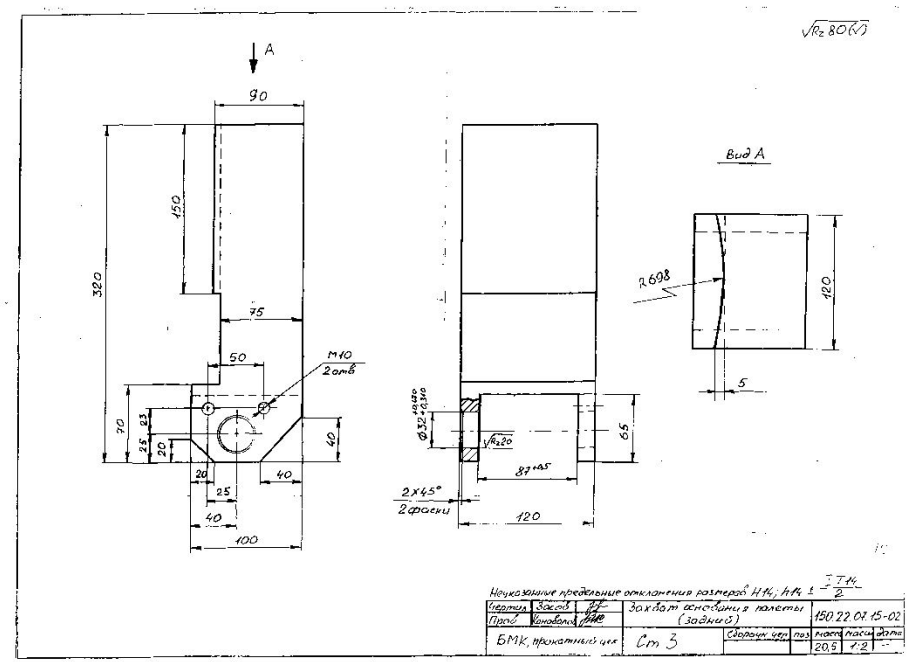

Таблица запасных частей поводка палеты (до модернизации)

Передний Поводок	Стоимость	Задний поводок	Стоимость
1.Тяга	1231,18	1. Серьга тяги	787,16
2. Кулачок	718,26	2. Кулачок	718,26
3. Палец соединения ролика	692,14	3. Палец соединения кулачка, корпуса	874,95
4. Планка (ролик отключения)	348,56	4. Вилка отключения	964,28
5. Корпус поводка	4751,20	5. Планка	523,36
6. Планка	523,36	6. Втулка поводка	1585,88
7. Втулка поводка	1585,88	7. Шпонка (2 шт.)	74,00
8. Втулка поводка 2	1537,21	8. Втулка поводка 3	1203,89
9. Втулка ролика поводка (2 шт.)	2642,68	9. Палец планки отключения	1252,42
10. Палец серьги отключения	1252,42	10. Стойка поводка	1642,36
11. Ролик отключения	980,26	11. Линейка отключения	3920,62
12. Ролик поводка	1280,67	12. Ролик поводка	1280,67
13. Вилка отключения	964,28	13. Палец ролика	326,78
14. Стойка поводка	1642,26	14. Амортизатор удара паллеты	1184,20
15. Палец ролика	326,78	15. Крышка кулачка	278,34
16. Палец вилки отключения	683,76	16. Пружина возврата механизма	236,00
17. Пружина возврата механизма	236,00	17. Палец соединения вилка, планка	736,84
18. Ригель пальца ролика (2 шт.)	226,44	18. Втулка ролика поводка (2 шт.)	2642,68
19. Крышка кулачка	278,34	19. Корпус поводка	4751,20
Итого:	21901,68	Итого:	24983,89

Палеты на транспортёре «накопителе»

Поводок палеты до модернизации.

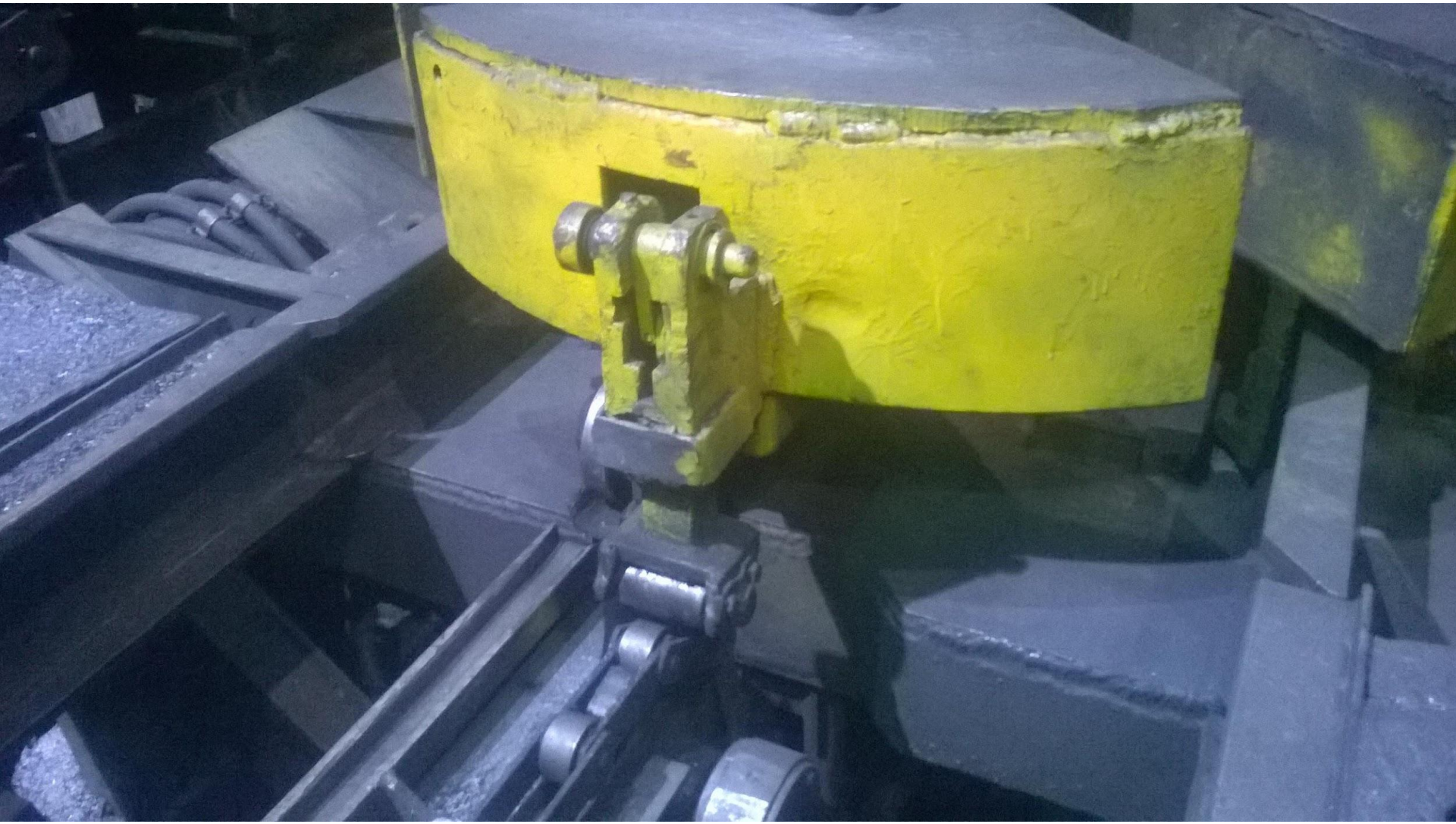

Поводок палеты усовершенствованный

- Стоимость старого поводка составляла:
- Переднего 21901,68руб.
- Заднего 24983,89руб.
- Поводок паллеты стал цельной формы,
- И его стоимость составила:
- Переднего 10142 руб.
- Заднего 7289 руб.
- Экономия составила 29454,57руб.(1 паллета)
- На 20-ти паллетах – 589091,40руб.
- Исключились поломки поводка из за цельно металлической формы.