ИНСТРУМ-РЭНД
INSTRUM-RAND

инструм-рэнд.рф

ИНСТРУМ-РЭНД

ИНН
6321424771
КПП
632101001

ТЕХНИКО-КОММЕРЧЕСКОЕ ПРЕДЛОЖЕНИЕ
№ 389/08 от 26.08.2021

ДЛЯ КОМПАНИИ: АО «АВТОВАЗ»; ООО «АРО-Рус»

ИНСТРУМ-РЭНД
INSTRUM-RAND

Технико-коммерческое предложение, соответствует требованиям ТЗ «XX.0613.0706.03320» от 05.04.2021 г.

НА РАЗРАБОТКУ, ИЗГОТОВЛЕНИЕ, МОНТАЖ

3-х шпиндельной ручной установки для линии сборки 23Н50.

С условиями пояснительной записки к вышеуказанному ТЗ ознакомлены и согласны.

В случае снижения производственной программы более 10%, ООО «Инструм-Рэнд» вправе рассчитывать на пролонгацию договора №924070 от 02.10.2019 года. до получения расчетных показателей.

г. ТОЛЬЯТТИ, 2021

ИНСТРУМ-РЭНД
INSTRUM-RAND

ООО «ИНСТРУМ-РЭНД» предлагает проект на разработку, изготовление, монтаж «3-х шпиндельная ручная установка для линии сборки 23Н50».

ООО «ИНСТРУМ-РЭНД» выполняет:

✅	Проектирование
✅	Изготовление оборудования и оснастки своими силами с возможностью привлечения партнеров
✅	Проектирование электроники, пневматики, системы управления
✅	Доставка
✅	Монтаж
✅	Пуско-наладка
✅	Обучение персонала

ич
Директор ООО "Инструм-Рэнд"
Моб. : +7 929 715 61 52
E-mail: dir-i-r@yandex.ru
Сайт: инструм-рэнд.рф

ПРОЕКТ ПРЕДЛОГАЕМОГО ОБОРУДОВАНИЕ

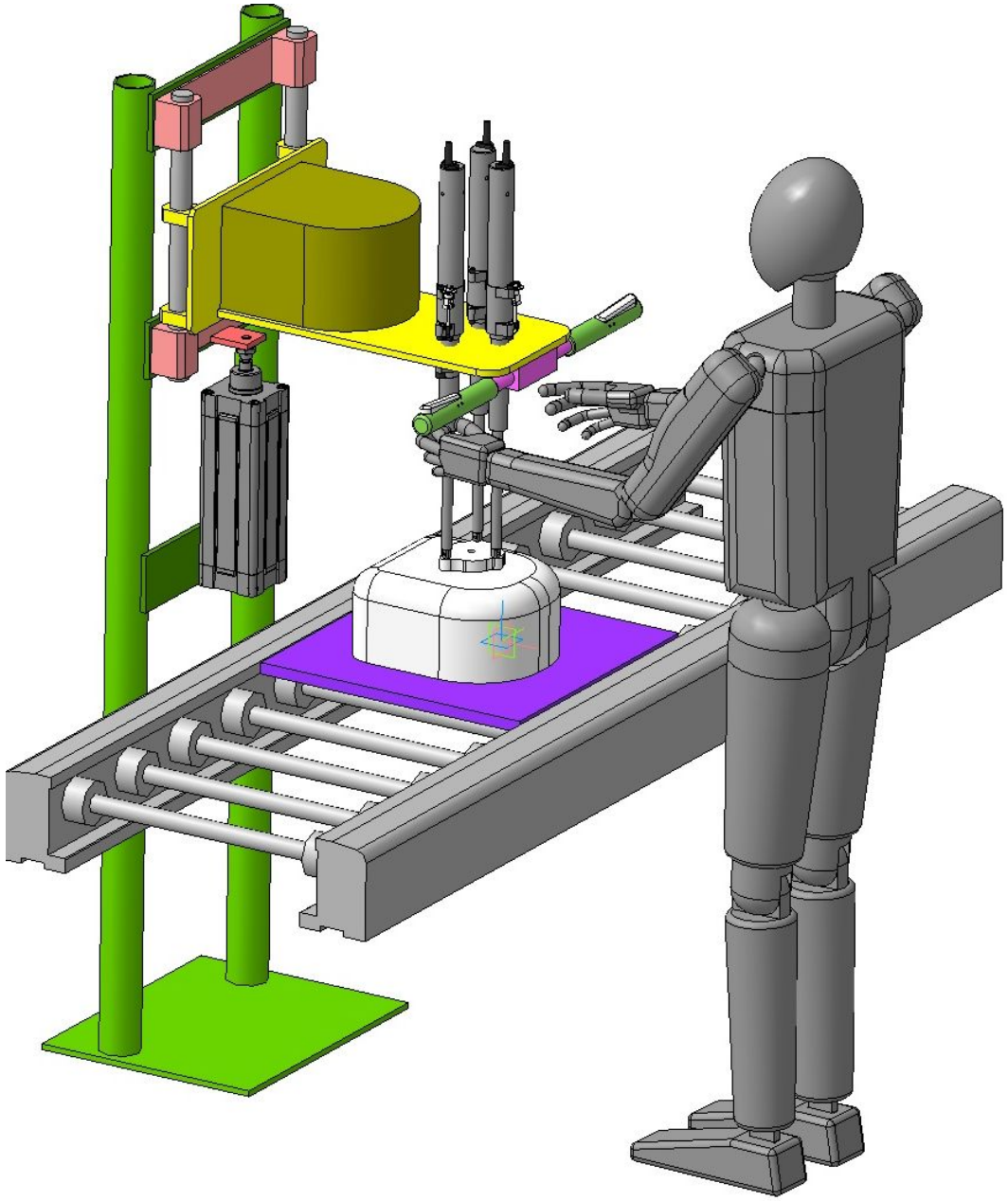

ПРОЕКТ ПРЕДЛОГАЕМОГО ОБОРУДОВАНИЕ

ШПИНДЕЛЬ - QM5SS035H62S06

QM7SS220H

QM7SS190H

Ref.	Nm	Nm Max.	1 min. rpm	kg	mm	mm	mm	in		
QM5 SERIES — SÉRIE QM5 — BAUREIHE QM5 — SERIE QM5										
QM5SS035H62S06	9-28	35	590	3.9	523	150	50	3/8		M6-M8
QM5SS035H62S08	9-28	35	590	3.9	523	150	50	1/2		M6-M8
QM5SS035H92S06	9-28	35	590	4.0	598	225	50	3/8		M6-M8
QM5SS035H92S08	9-28	35	590	4.0	598	225	50	1/2		M6-M8
QM5SS035H22S06	9-28	35	590	4.2	673	300	50	3/8		M6-M8
QM5SS035H22S08	9-28	35	590	4.2	673	300	50	1/2		M6-M8
QM5SS055H62S06	14-44	55	507	3.9	523	150	50	3/8		M6-M8
QM5SS055H62S08	14-44	55	507	3.9	523	150	50	1/2		M6-M8
QM5SS055H92S06	14-44	55	507	4.0	598	225	50	3/8		M6-M8
QM5SS055H92S08	14-44	55	507	4.0	598	225	50	1/2		M6-M8
QM5SS055H22S06	14-44	55	507	4.2	673	300	50	3/8		M6-M8
QM5SS055H22S08	14-44	55	507	4.2	673	300	50	1/2		M6-M8
QM5SS090H62S08	23-72	90	280	3.9	523	150	50	1/2		M8-M10
QM5SS090H92S08	23-72	90	280	4.0	598	225	50	1/2		M8-M10
QM5SS090H22S08	23-72	90	280	4.2	673	300	50	1/2		M8-M10

КАБЕЛЬ - GEA40-CORD-6M-90

Power cables (QE & QM)
Câbles d'alimentation (QE & QM)
Stromkabel (QE & QM)
Cables eléctricos (QE & QM)
Cavi di alimentazione (QE & QM)

GEA40-CORD-3M-90

Standard tool cable Câble d'alimentation standard Standard-Werkzeugkabel Cable de herramienta estándar Cavo di alimentazione standard	L = 3 m: L = 6 m: L = 10 m:	GEA40-CORD-3M GEA40-CORD-6M GEA40-CORD-10M
Standard 90° cable (90° on side tool) Câble d'alimentation 90° côté outil Standard-Werkzeugkabel 90° Cable de herramienta estándar 90° Cavo di alimentazione standard 90°	L = 3 m: L = 6 m: L = 10 m:	GEA40-CORD-3M-90 GEA40-CORD-6M-90 GEA40-CORD-10M-90

инструм-рэнд.рф

ПРОЕКТ ПРЕДЛОГАЕМОГО ОБОРУДОВАНИЕ

КОНТРОЛЛЕР - IC12D3A1AWS

Insight IC12 Display & IC12Module

Model identification codes
Codification des références
Modellnummern-Code
Códigos de identificación
Codici identificazione modello

Example:
Exemple:
Beispiel:
Ejemplo:
Esempio:

IC12D3A1AWS

Insight Display IC12D

Insight Module IC12M

Insight Product Definition	Configuration Insight	Optionen für Insight	Configuración Insight	Configurazioni Insight
Model IC = INSIGHT Controller	**Modèle** IC = INSIGHT Controller	**Modell** IC = INSIGHT Controller	**Modelo** IC = INSIGHT Controller	**Modello** IC = INSIGHT Controller
Number of Tools or Spindles 12 = one tool/spindle	**Nombre d'outils ou de broches** 12 = Un outil/broche	**Anzahl der Werkzeuge oder Spindeln** 12 = 1 Werkzeug/1 Spindel	**Número de herramientas o husillos** 12 = 1 herramienta /husillo	**Numero di utensili e/o mandrini** 12 = un utensile/mandrino
User interface D = DISPLAY, with user interface M = MODULE, without user interface	**Interface utilisateur** D = DISPLAY, avec interface utilisateur M = MODULE, sans interface utilisateur	**Anzeigesystem** D = DISPLAY, mit Anwender Schnittstelle M = MODULE, ohne Anwender Schnittstelle	**Paquete de luces** D = DISPLAY, con interfaz utilizador M = MODULE, sin interfaz utilizador	**Indicatori luminosi** D = DISPLAY, con interfaccia utilizzatore M = MODULE, senza interfaccia utilizzatore
Power Supply 1 = 115 VAC, US plug 2 = 220 V, US cable pigtail 3 = 230 VAC, cable pigtail, european standard	**Alimentation électrique** 1 = 115 V, prise USA 2 = 220 V, câble nu USA 3 = 230 VAC, câble nu, norme européenne	**Netzteil** 1 = 115 V, US-Stecker 2 = 220 V, US (ohne Stecker) 3 = 230 V Kabel ohne Stecker (Europastandard)	**Alimentación eléctrica** 1 = 115 V, USA 2 = 220 V, USA cable solo 3 = 230 V - cable solo - estándar europeo	**Alimentazione elettrica** 1 = 115 V, USA 2 = 220 V, USA cavo b.t. 3 = 230 VCA a norme europee

инструм-рэнд.рф

ИНСТРУМ-РЭНД
INSTRUM-RAND

СТОИМОСТЬ ОБОРУДОВАНИЯ

№	Наименование товара	Сумма в руб. без НДС
I	НАПОЛНЕНИЕ СТАНКА:	
1	1) Шкаф управления с Контроллер IC12D3A1AWS – 3 шт. 2) Шпиндель QM5SS090H62S08 – 3 шт. 3) Кабель GEA40-CORD-6M-90 – 3 шт. 4) Головка торцовая – 6 шт.	
ИТОГО БЕЗ НДС:		
НДС (20%):		
ВСЕГО С НДС:		

инструм-рэнд.рф

ИНСТРУМ-РЭНД
INSTRUM-RAND

УСЛОВИЯ ОПЛАТЫ И ПОСТАВКИ:

ДОСТАВКА:	DDP на склад Заказчика г. Тольятти.
ВРЕМЯ ПОСТАВКИ:	16-18 недель с момента открытия заказа на изготовление.
ОПЛАТА:	Сроки оплаты: в соответствии ТЗ и действующего договора №924070 от 02.10.2019 г.
ГАРАНТИЙНЫЕ ОБЯЗАТЕЛЬСТВА:	На оборудование распространяется 12 месячная гарантия с момента подписания акта пуско-наладки.
ДОПОЛНИТЕЛЬНЫЕ ДАННЫЕ:	1) Настоящее коммерческое предложение действительно только при условии заказа Товара в количестве и ассортименте, указанном в таблице. При изменении объёма заказа, цены будут пересмотрены относительно объёма поставки. 2) Начало расстановки оборудования, монтажа и пуско-наладка осуществляется в течение 10 дней от даты отгрузки Заказчику. 3) Внесение изменений в технологическую документацию линии сборки и операции, разработка Плана Подготовки Работ по монтажу выполняется силами АО «АВТОВАЗ». 4) Проект подключения и подведение к установке энергоносителей является зоной ответственности АО «АВТОВАЗ». Заказчик оказывает всестороннюю поддержку в реализации данного проекта.
ПРЕДЛОЖЕНИЕ ДЕЙСТВИТЕЛЬНО:	До 26.09.2021 года.

ИНСТРУМ-РЭНД
INSTRUM-RAND

НАШИ ПРЕИМУЩЕСТВА

КОНФИДЕНЦИАЛЬНОСТЬ

Мы подписываем с вами соглашение о неразглашении и гарантируем полную конфиденциальность.

ГАРАНТИИ

Мы даём гарантию на всё поставляемое оборудование, а также осуществляем постгарантийное обслуживание.

МЕНЕДЖЕР ПРОЕКТА

За каждым проектом закреплен персональный менеджер.

ЗАПЧАСТИ В НАЛИЧИИ

Гарантируем наличие оригинальных запасных частей и расходных материалов на складе в г. Тольятти

БЫСТРЫЙ СЕРВИС

Реакция сервисной службы - в течении **1 часа!**

ГИБКИЕ УСЛОВИЯ ОПЛАТЫ

Гибкая финансовая политика компании предусматривает различные системы оплаты контракта, что позволяет всегда идти навстречу нашим клиентам в поиске наилучших условий соглашения.

КОНТАКТЫ:

г. Тольятти, Московский пр-т, 10В стр.1

+7 (8482) 63 65 09

+7 (929) 715 61 52

www.инструм-рэнд.рф
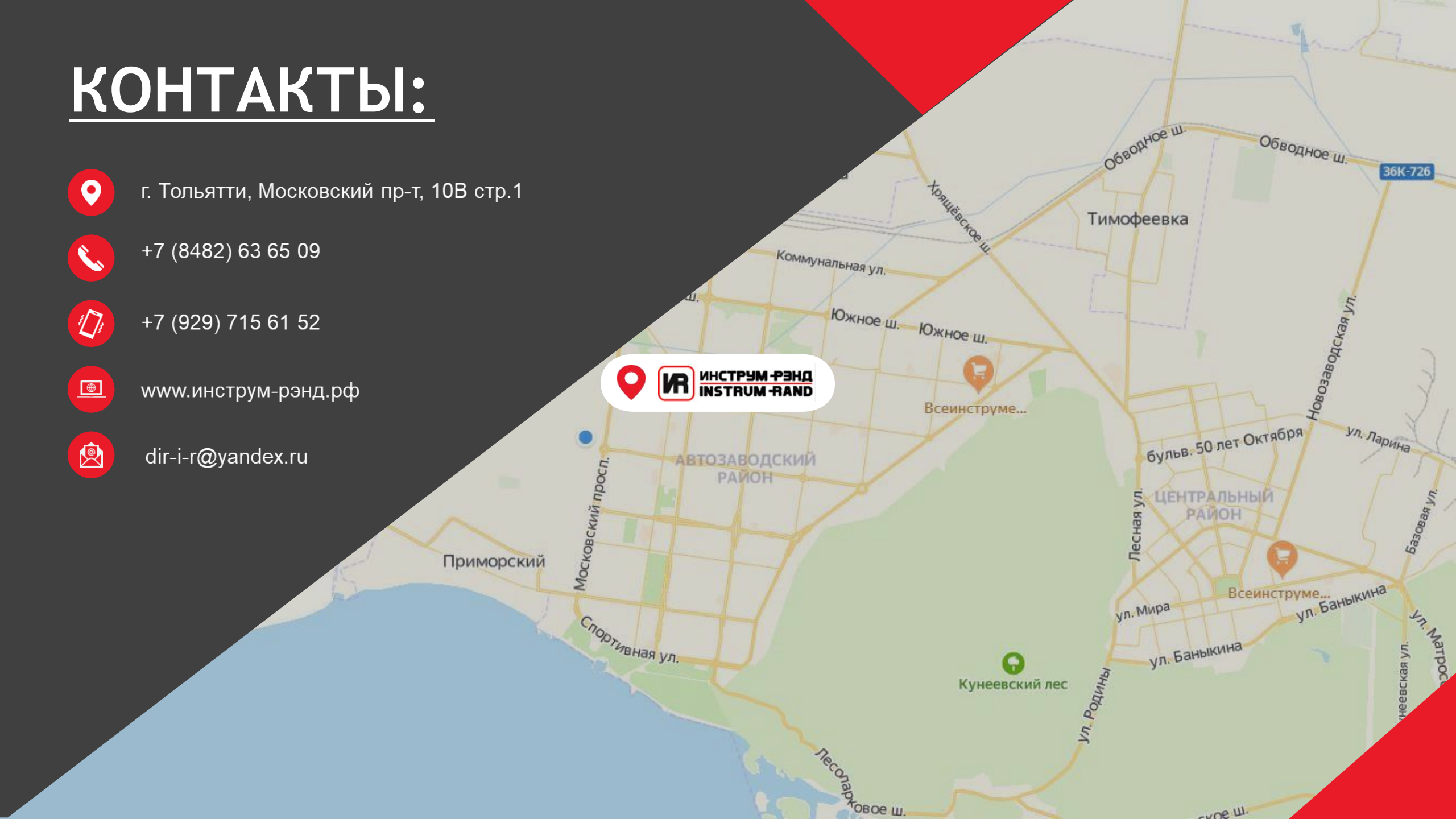
dir-i-r@yandex.ru