Раздел:
Технология ручной обработки древесины и древесных материалов.

КРОССВОРД

Профессия рабочего, занимающегося ручной обработкой древесины.

КРОССВОРД

Рабочее место для ручной обработки древесины оборудуется … .

КРОССВОРД

Из древесины этого хвойного дерева изготовляют мебель, музыкальные инструменты и т.д..

КРОССВОРД

Нанесение контуров будущего изделия на заготовку называется … .

КРОССВОРД

Качество строганной поверхности проверяют накладыванием на нее … .

КРОССВОРД

Видимые контуры детали на чертежах обозначают сплошной … линией.

КРОССВОРД

Столяр

Верстак

Ель

Разметка

Линейка

Основная

РЕБУС

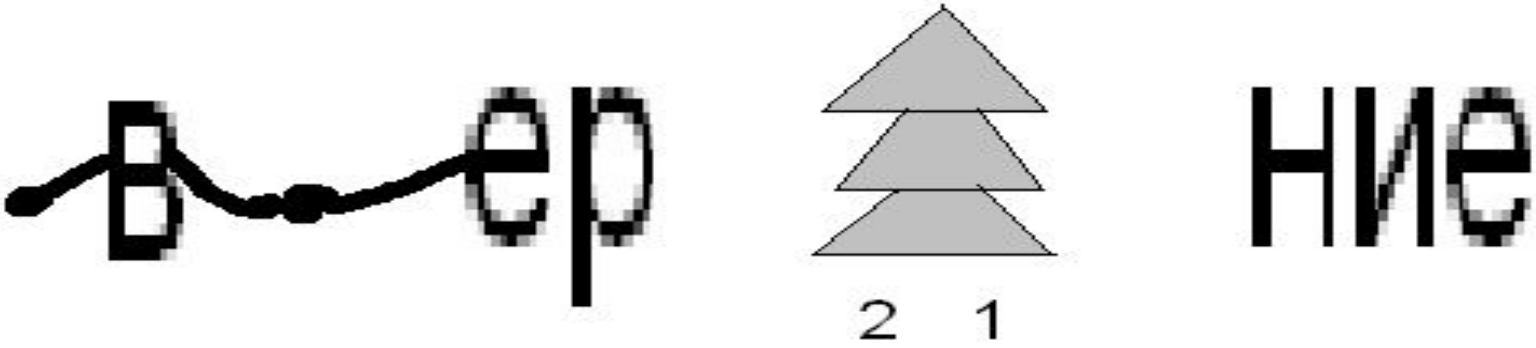

Сверление

Тема урока: СВЕРЛЕНИЕ ОТВЕРСТИЙ

Цели урока:

1. Познакомиться с инструментами для сверления древесины.
2. Научиться приемам работы с ними.
3. Узнать более подробно о технологической операции – сверление.

ВИДЫ ОТВЕРСТИЙ

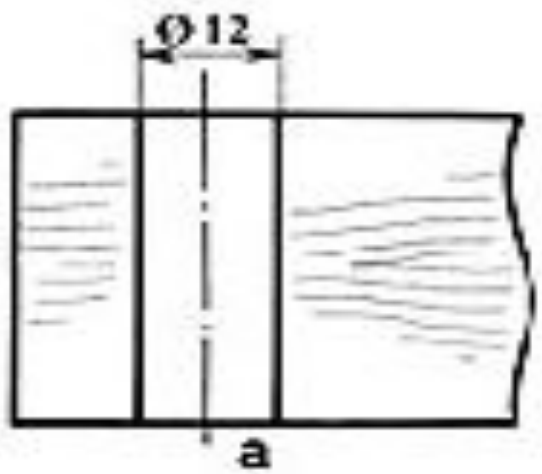

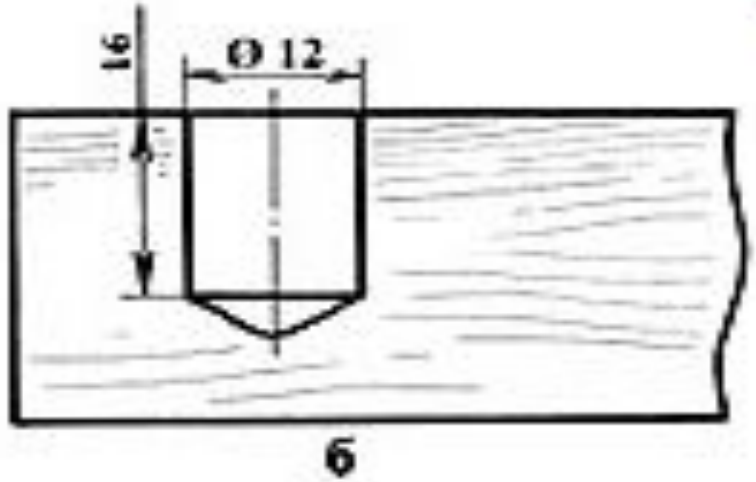

СКВОЗНОЕ

ГЛУХОЕ

ТИПЫ СВЕРЛ
спиральное, винтовое, перовое

ТИПЫ СВЕРЛ

Сверла чашечные предназначены для сверления отверстий и высверливания сучков(от 15 до 55 мм)

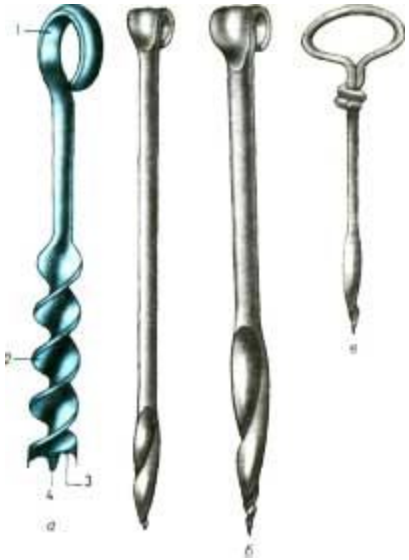

Бурав - сверло с режущей кромкой на одном конце и круглым отверстием (ушком) для ручки на другом. Используют преимущественно для ручного сверления глубоких отверстий в древесине.

СВЕРЛО СПИРАЛЬНОЕ С НАПРАВЛЯЮЩИМ ЦЕНТРОМ

ИНСТРУМЕНТЫ ДЛЯ СВЕРЛЕНИЯ ОТВЕРСТИЙ

- Коловорот

- дрель

ПРИЕМЫ СВЕРЛЕНИЯ

- Надежно закрепить заготовку.
- Сверло поставить в отмеченную точку под прямым углом к поверхности заготовки.
- Ладонью левой руки нажимать на упор коловорота или дрели, а правой - вращать рукоятку по часовой стрелке.
- Нажимать на упор следует не очень сильно, чтобы не сломать сверло.
- При сверлении сквозных отверстий в конце сверления нажим на упор ослабить во избежание откалывания древесины на выходе сверла из отверстия.

ПРАВИЛА ТЕХНИКИ БЕЗОПАСНОСТИ

- Правильно и надежно закрепляй заготовку на верстаке.
- Сверло в патроне коловорота или должно быть закреплено без перекосов.
- Рукоятку дрели или коловорота вращать плавно, без рывков.
- Инструмент класть на верстак сверлом от работающего.

ПРИЕМЫ СВЕРЛЕНИЯ

- Надежно закрепить заготовку.
- Сверло поставить в отмеченную точку под прямым углом к поверхности заготовки.
- Ладонью левой руки нажимать на упор коловорота или дрели, а правой - вращать рукоятку по часовой стрелке.
- Нажимать на упор следует не очень сильно, чтобы не сломать сверло.
- При сверлении сквозных отверстий в конце сверления нажим на упор ослабить во избежание откалывания древесины на выходе сверла из отверстия.

- Сегодня я узнал …
- Я научился …
- Теперь я могу …
- Особенно мне запомнилось…
- Урок дал мне для жизни…

Спасибо за урок!