ОСНОВНЫЕ ТЕРМИНЫ И ПОНЯТИЯ

Практика 4

Теоретический чертеж. Координатные оси

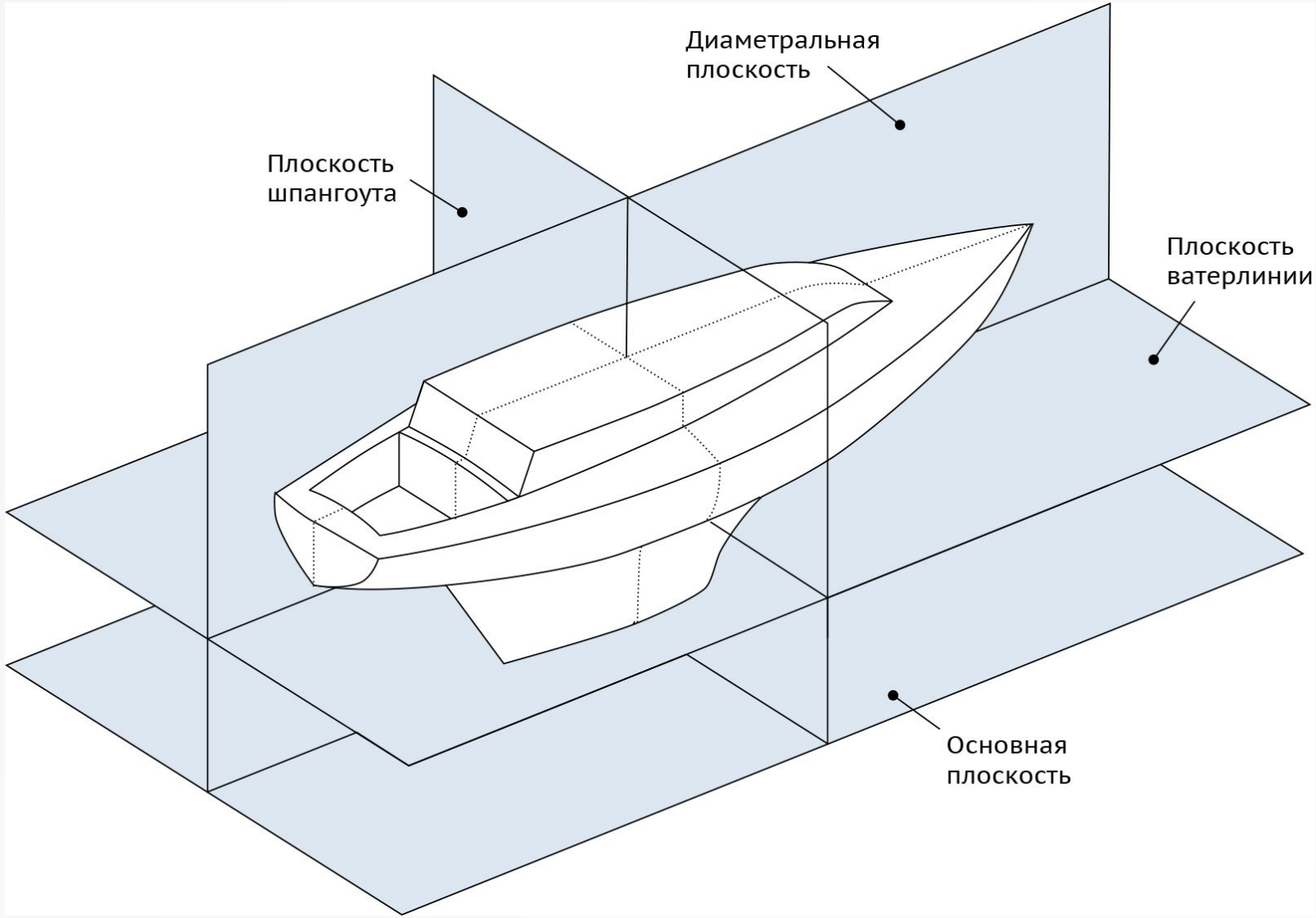

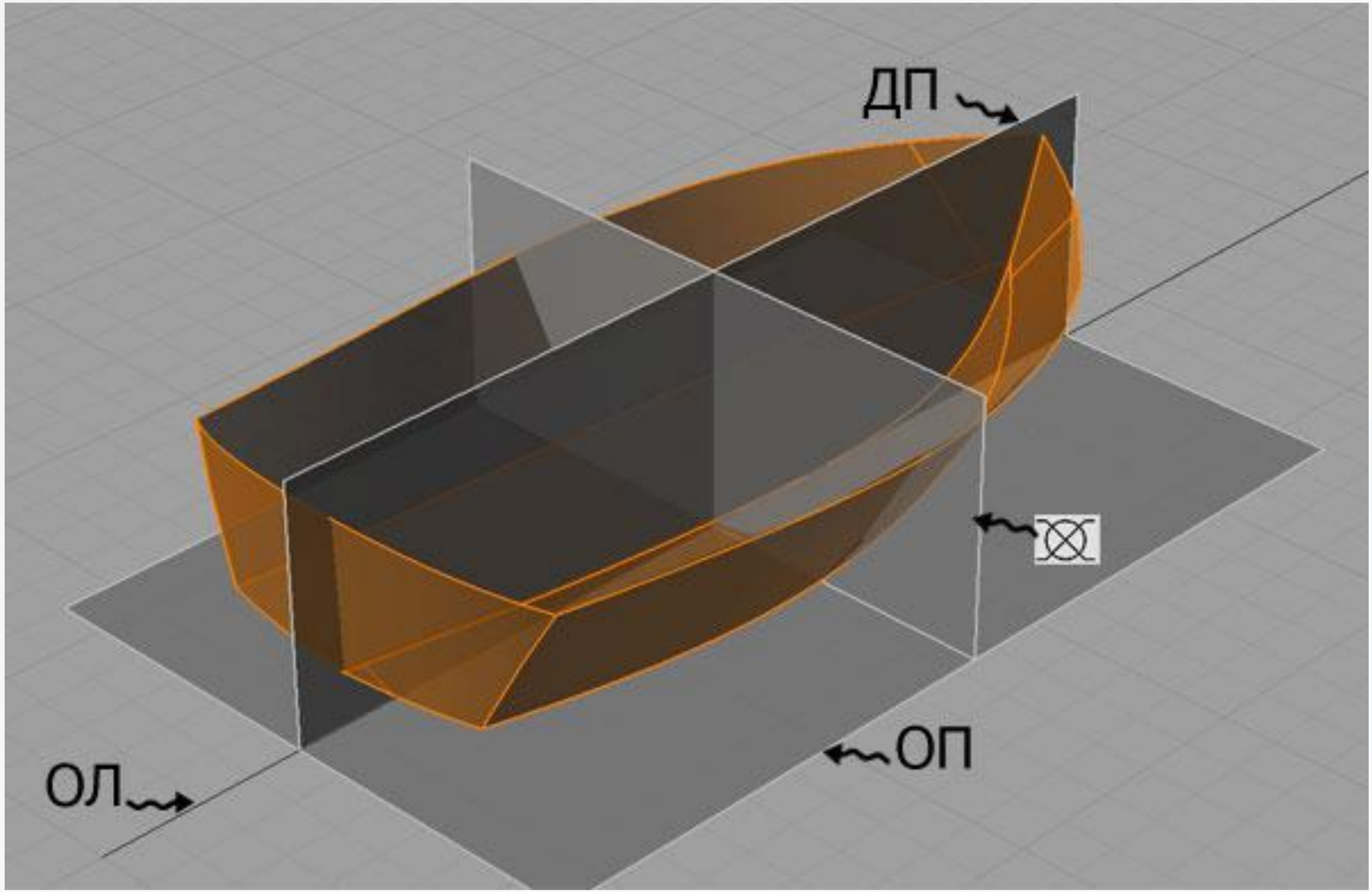
ДП
ОП
ОЛ

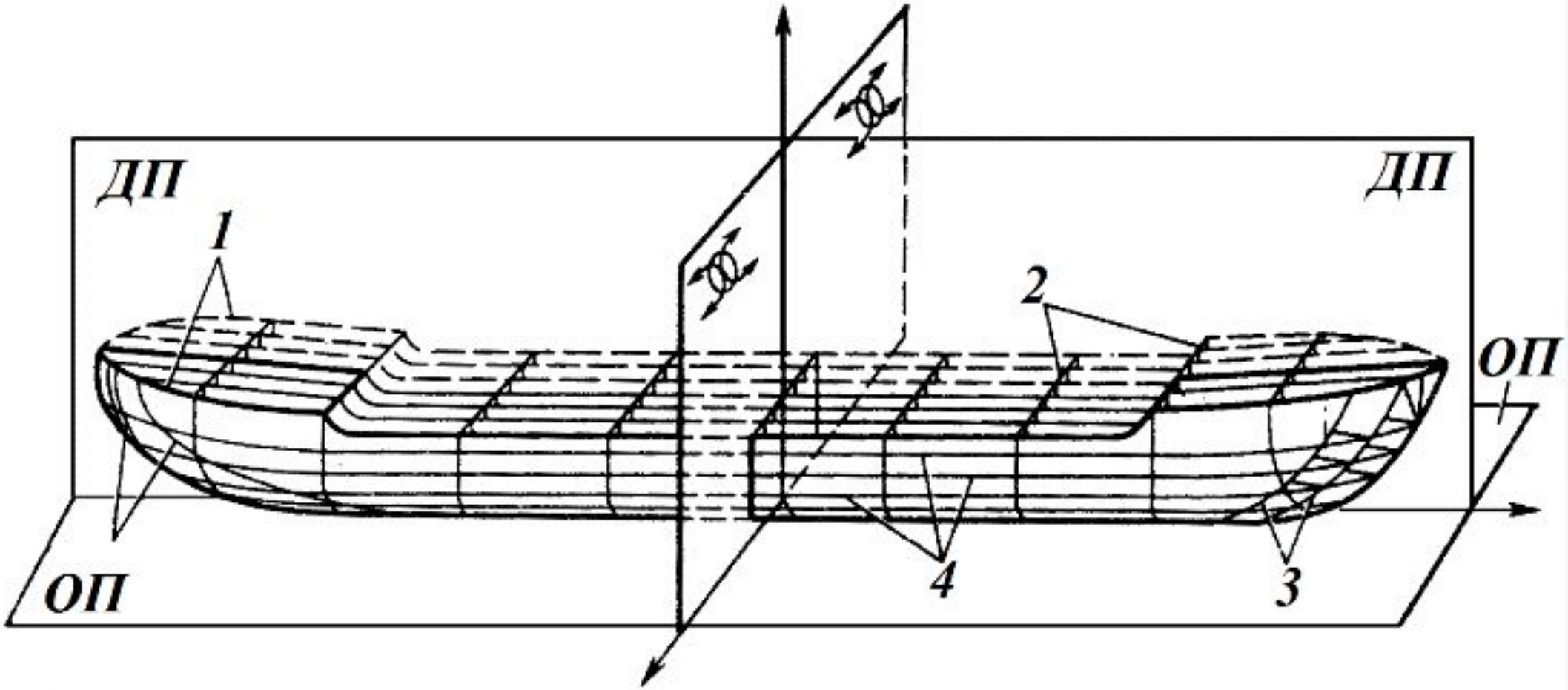

Сечение корпуса судна главными и вспомогательными плоскостями:

ОП - основная плоскость; *ДП* - диаметральная плоскость; - плоскость мидель-шпангоута;

1 - бортовая линия; 2 - теоретические шпангоуты; 3 - батоксы; 4 - ватерлинии.

Теоретический чертеж

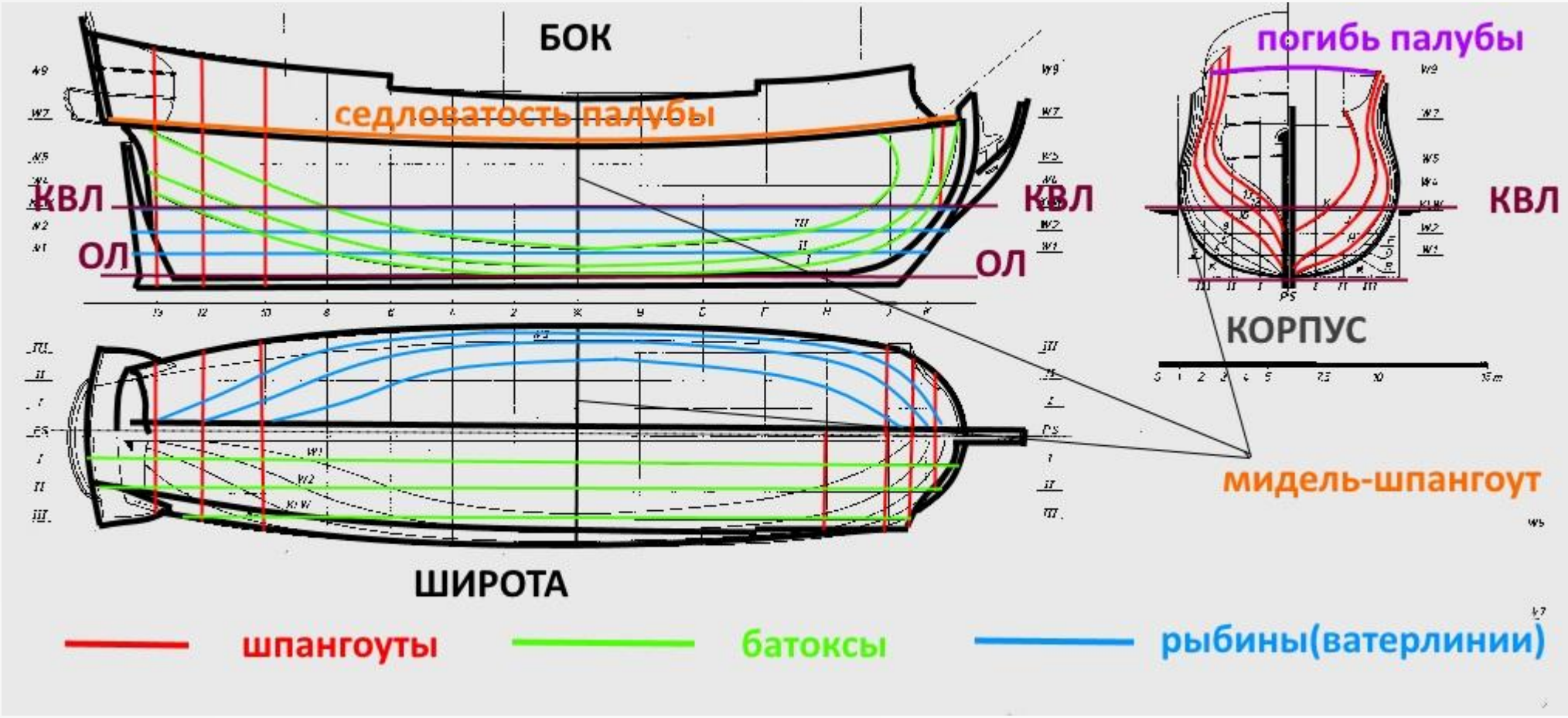

Главные размерения судна

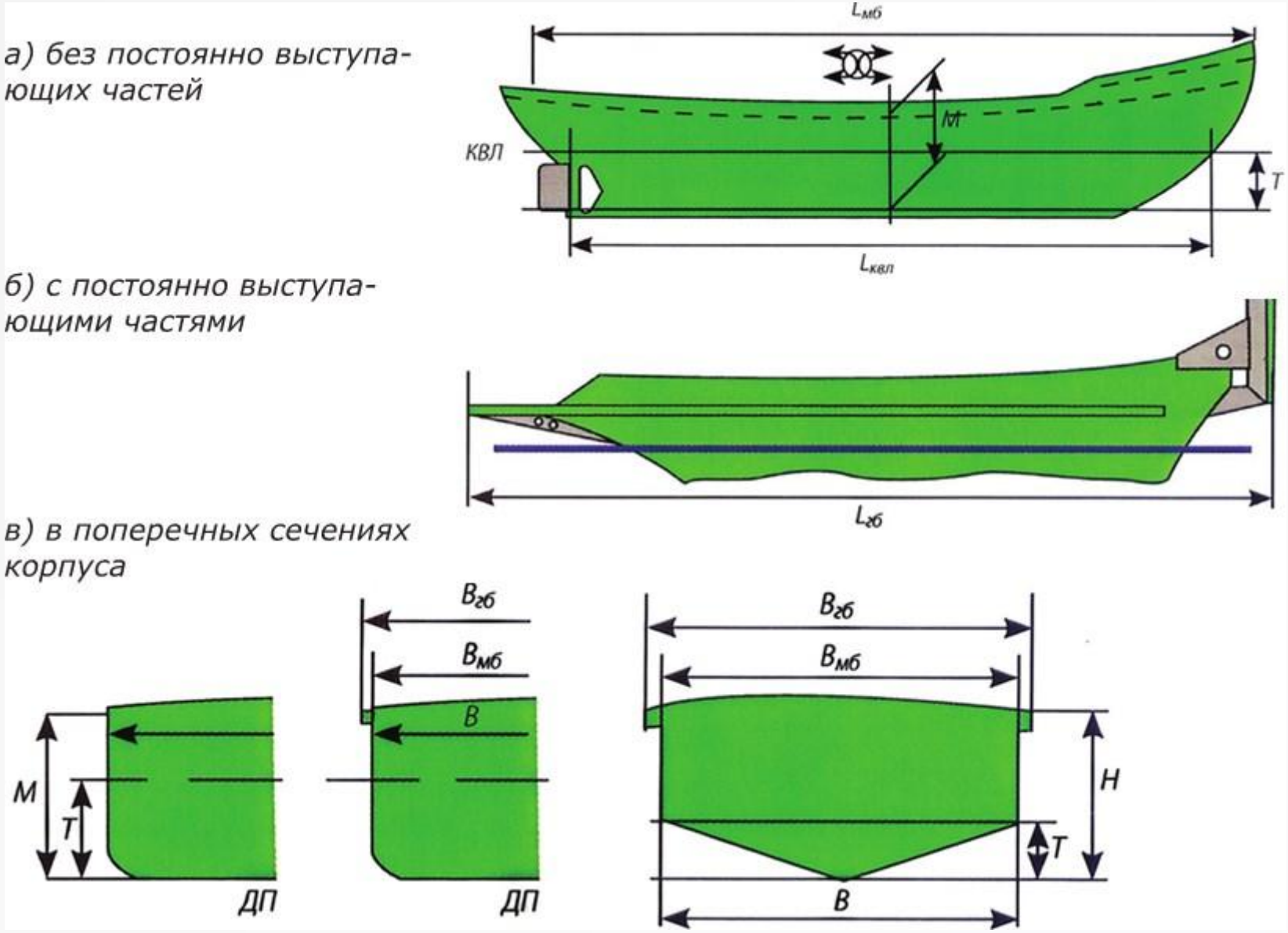

Коэффициенты полноты

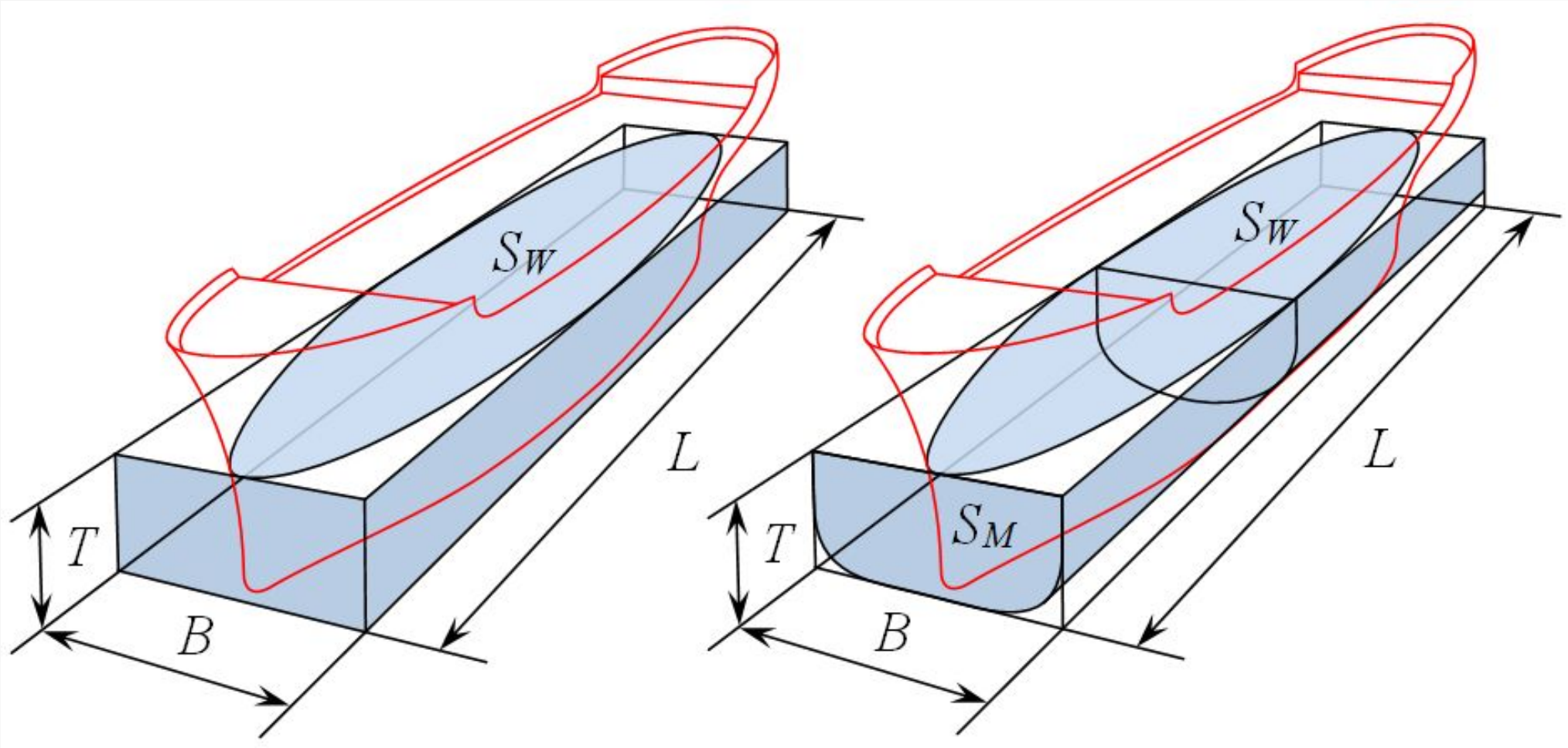

Грузовая марка

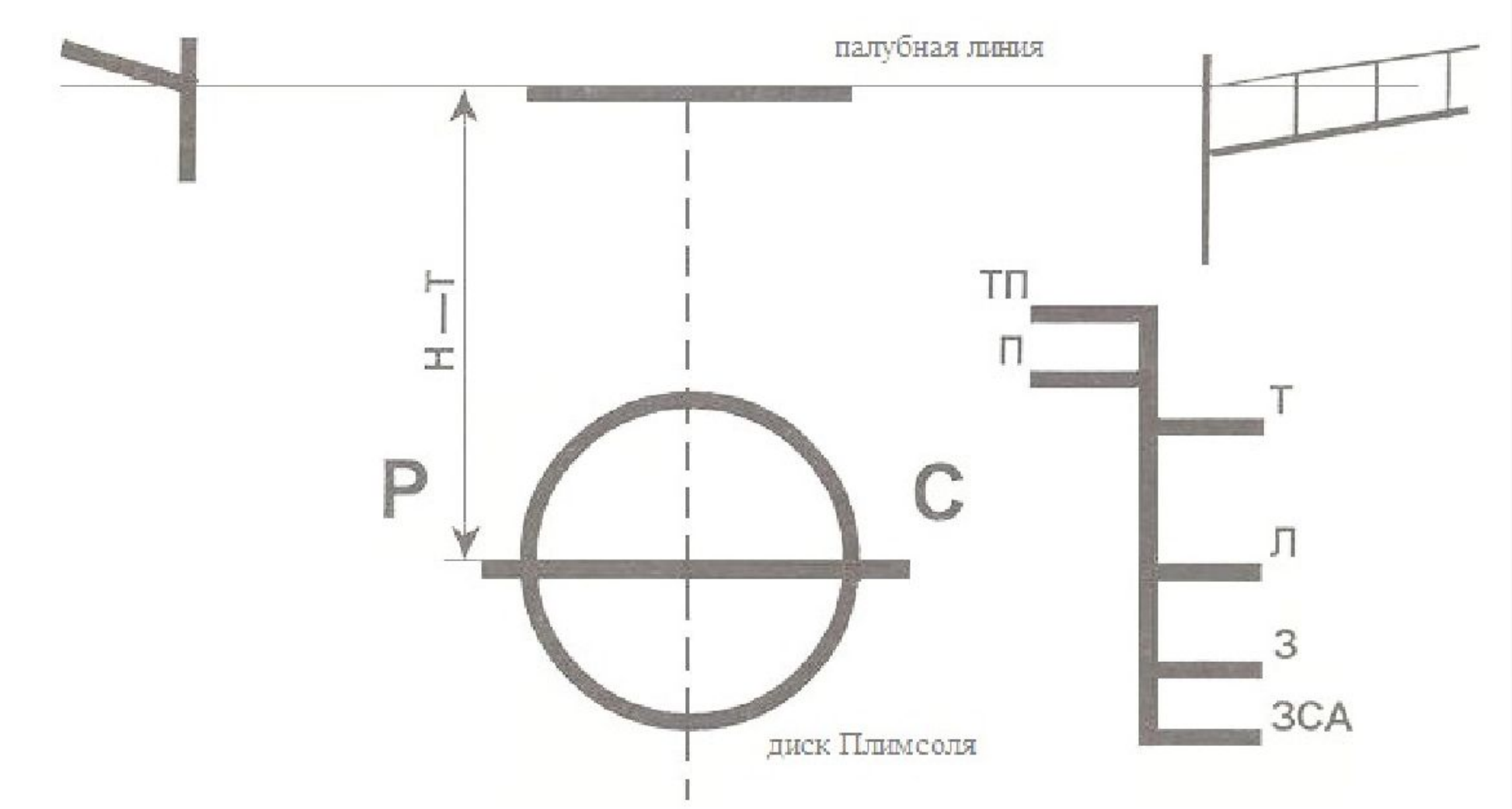

Л — летняя грузовая марка (Summer); З — зимняя грузовая марка (Winter);
ЗСА — зимняя грузовая марка для Северной Атлантики (Winter North Atlantic);
Т — тропическая грузовая марка (Tropic); П — грузовая марка для пресной воды (Fresh);
ТП — тропическая марка для пресной воды (Tropic Fresh).

Марки углубления

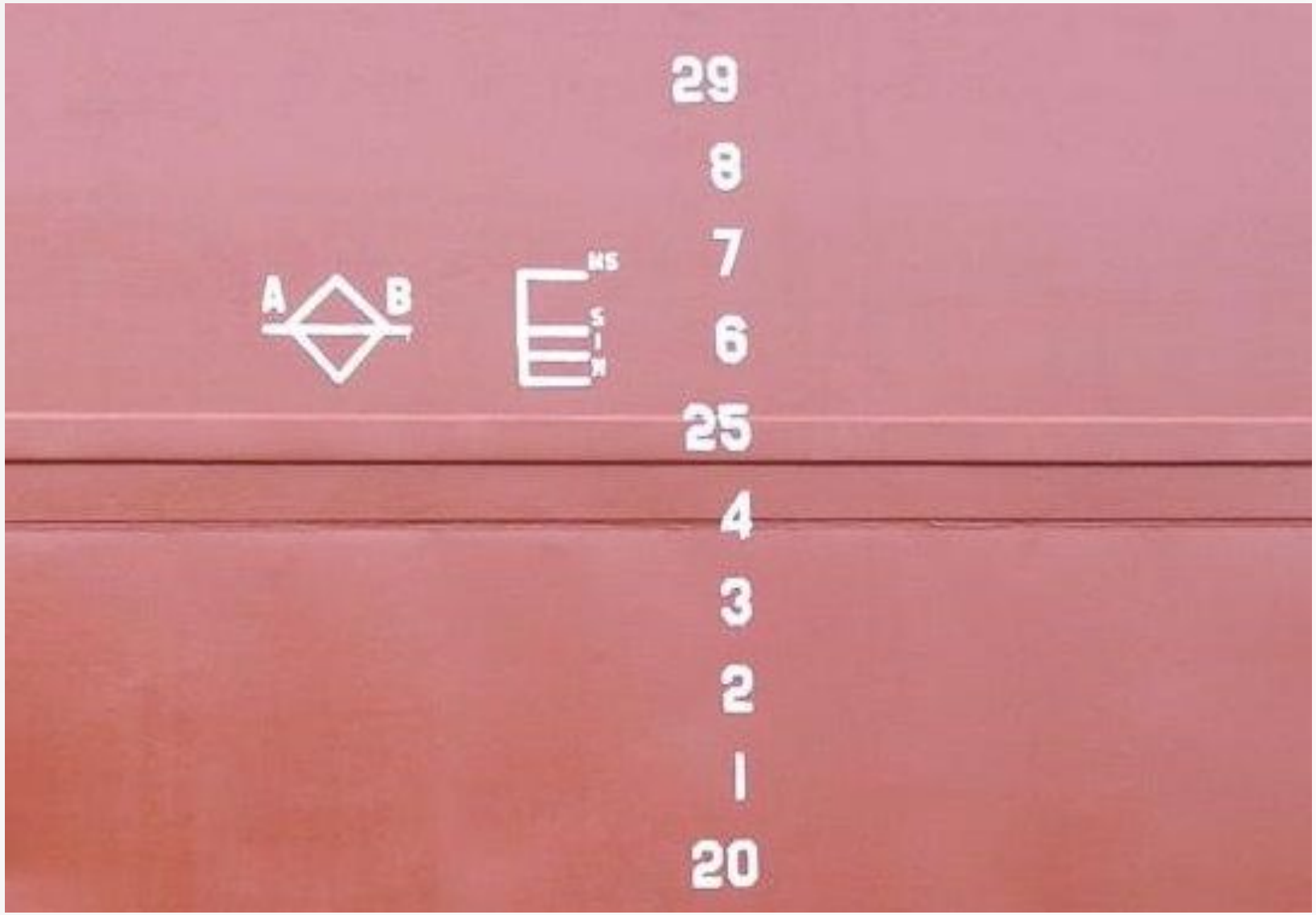

Посадка судна на ровный киль

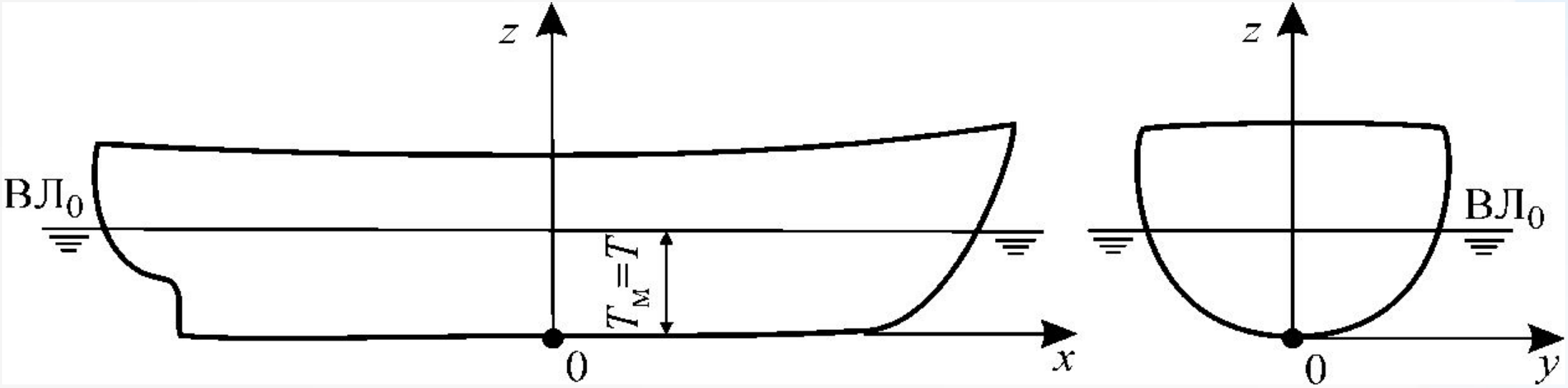

Тм - осадке на мидель-шпангоуте (средняя осадка), м;
Тн - осадка судна в носу, м;
Тк - осадка судна в корме, м;

$$T_м = \frac{T_н + T_к}{2}$$

Посадка судна с креном

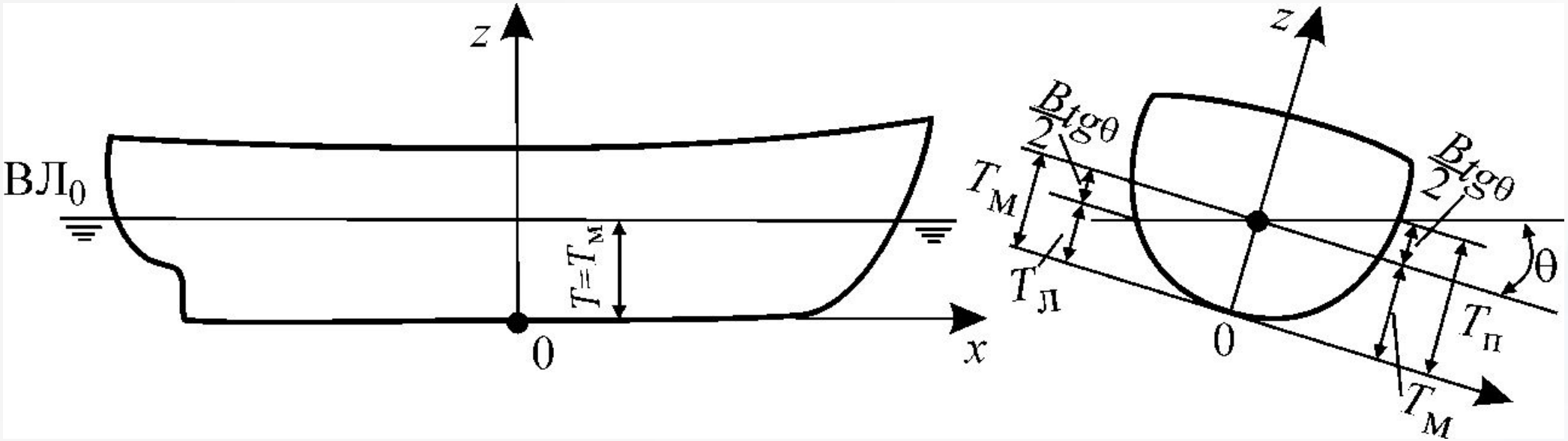

Тк - осадка судна в корме, м;
Тп - осадка на правом борту,м;
Тл - осадка на левом борту, м;
θ - угол крена,

$$T_п = T_м + \frac{B}{2} tg\theta \qquad T_л = T_м - \frac{B}{2} tg\theta$$

Посадка судна с дифферентом

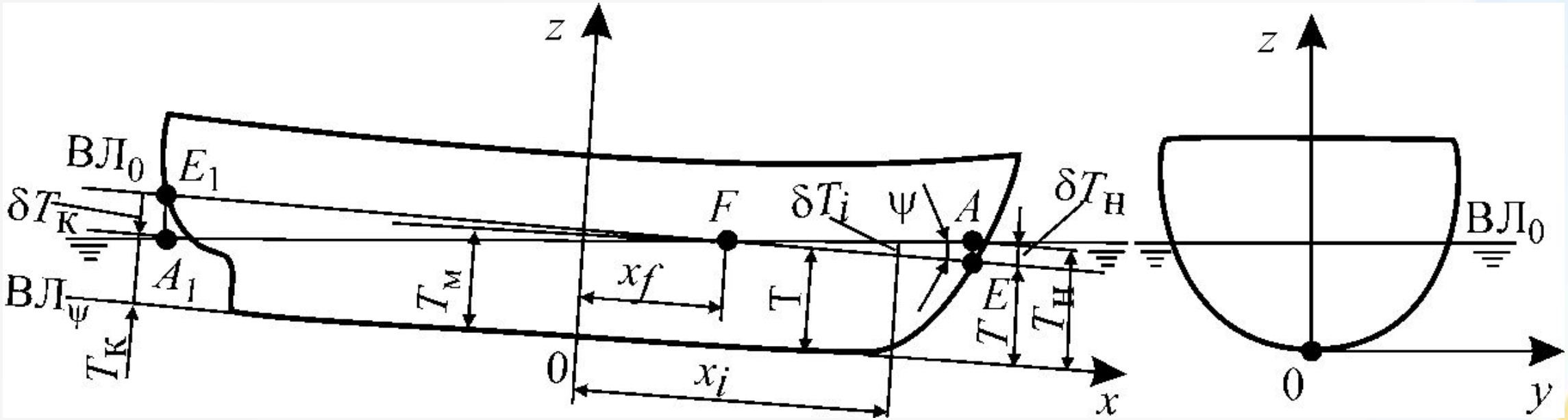

T_f - осадка по шпангоуту, в плоскости которой находится линия пересечения начальной и конечной ВЛ,м; ψ-угол дифферента; d - дифферент, м; x_f - ценр площади начальной ВЛ

$$d = T_н - T_к; \quad \psi° \cong \frac{d}{L} \cdot 57{,}3°; \quad \mathrm{tg}\psi = \frac{\mathrm{d}}{\mathrm{L}}$$

Поясья

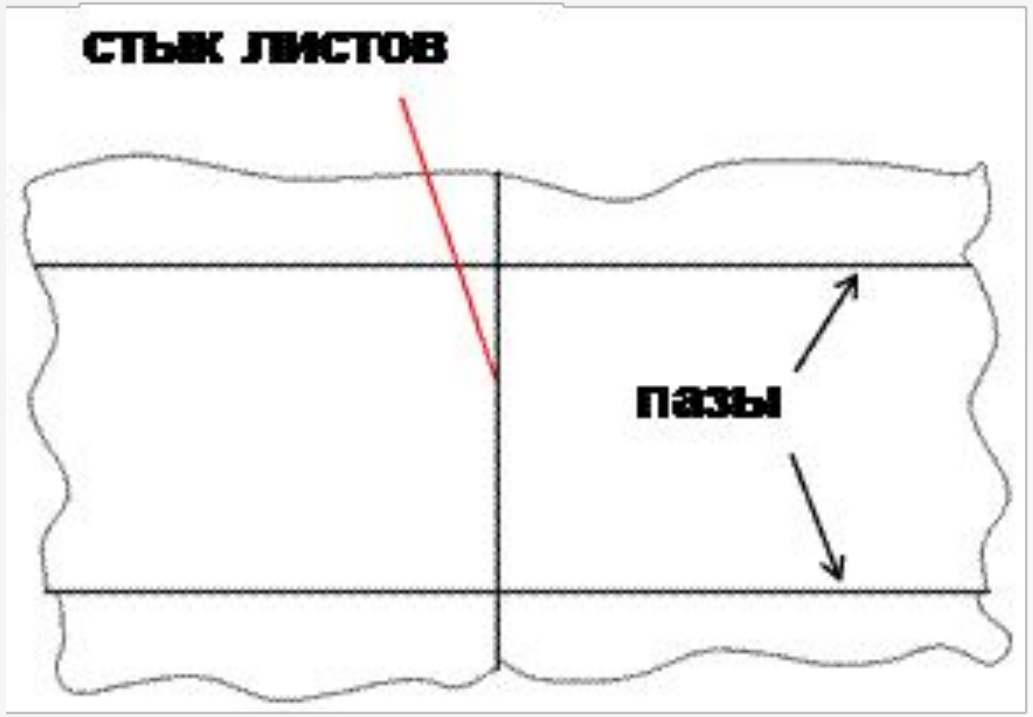

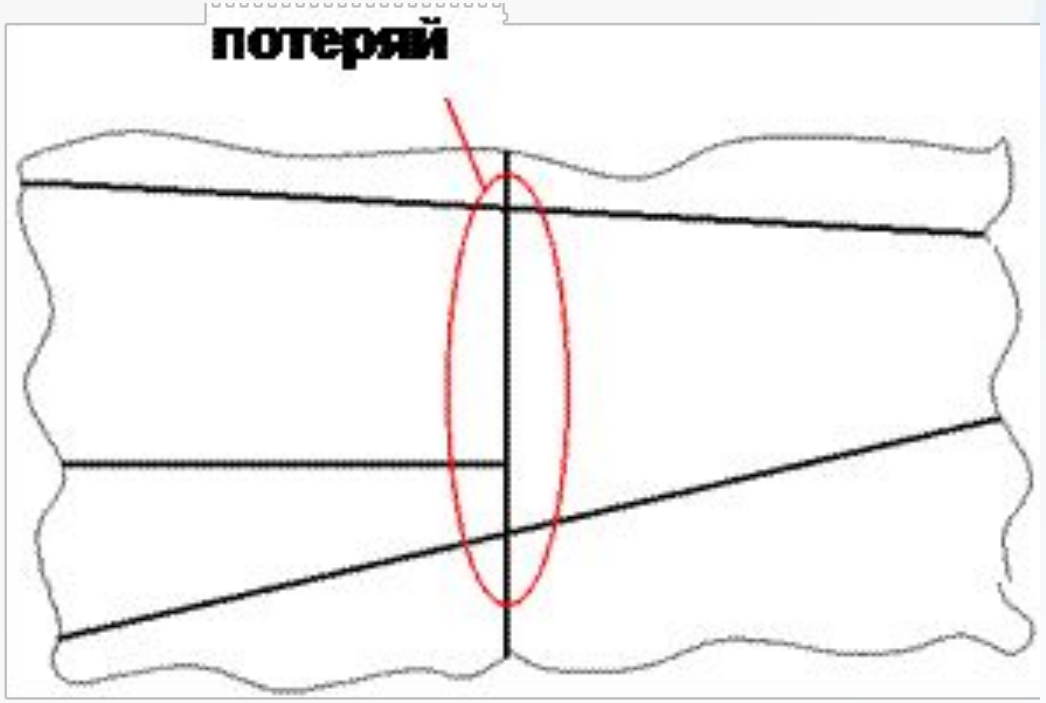

Наружная обшивка судна настила верхней палубы

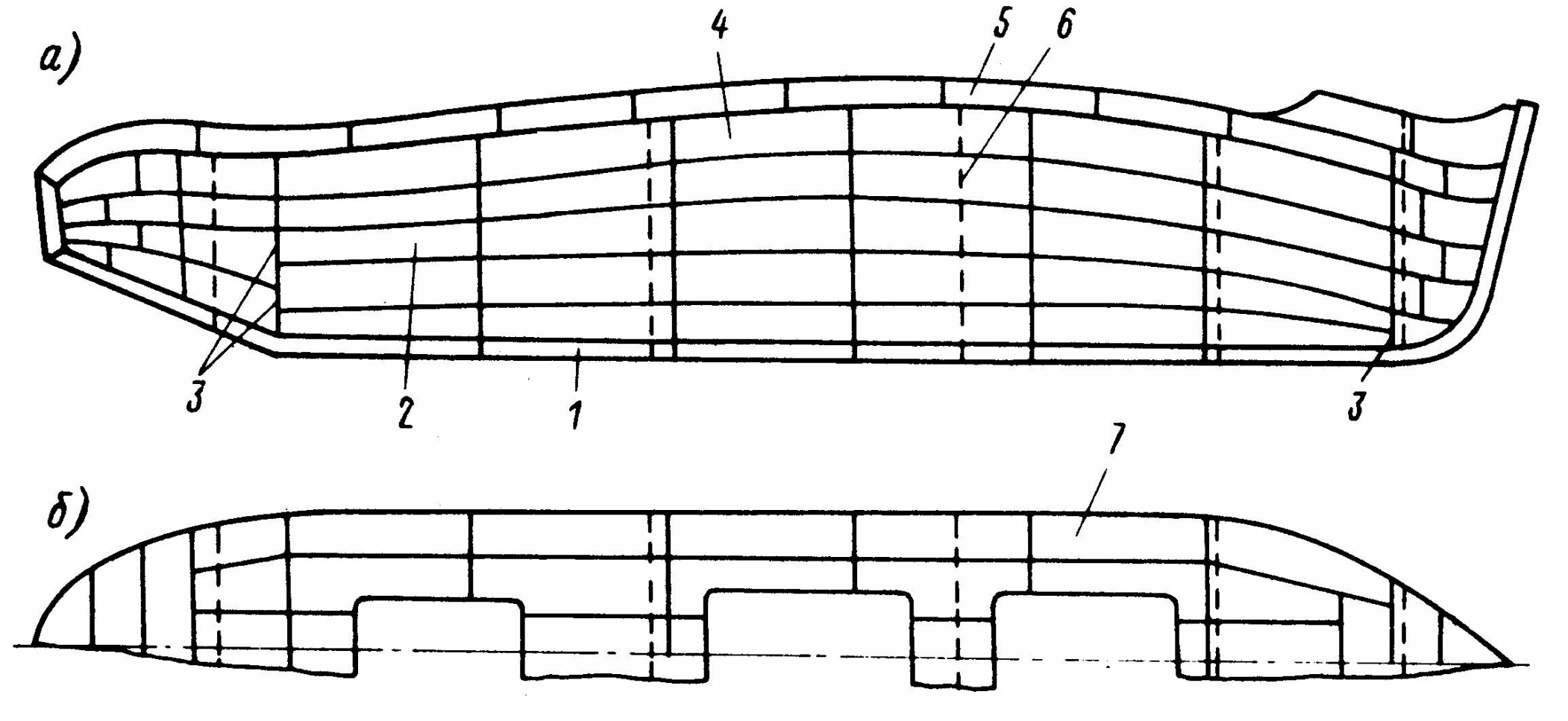

1 – горизонтальный киль; 2 – скуловой пояс; 3 – потеряй; 4 – ширстрек;
5 – фальшборт; 6 – след поперечной переборки; 7 – палубный стрингер.