УЧРЕЖДЕНИЕ ДОПОЛНИТЕЛЬНОГО ОБРАЗОВАНИЯ

«ДОНЕЦКАЯ РЕСПУБЛИКАНСКАЯ МАЛАЯ АКАДЕМИЯ НАУК УЧАЩЕЙСЯ МОЛОДЁЖИ»

«СОВРЕМЕННЫЕ АВТОМОБИЛИ И ДВИГАТЕЛИ»

fppt.com

Тема 4. Газораспределительный механизм.

Газораспределительный механизм (ГРМ)
обеспечивает своевременную подачу в конкретные цилиндры двигателя горючей смеси или чистого воздуха (в зависимости от типа двигателя) и выпуск из этих цилиндров продуктов сгорания во время такта выпуска.

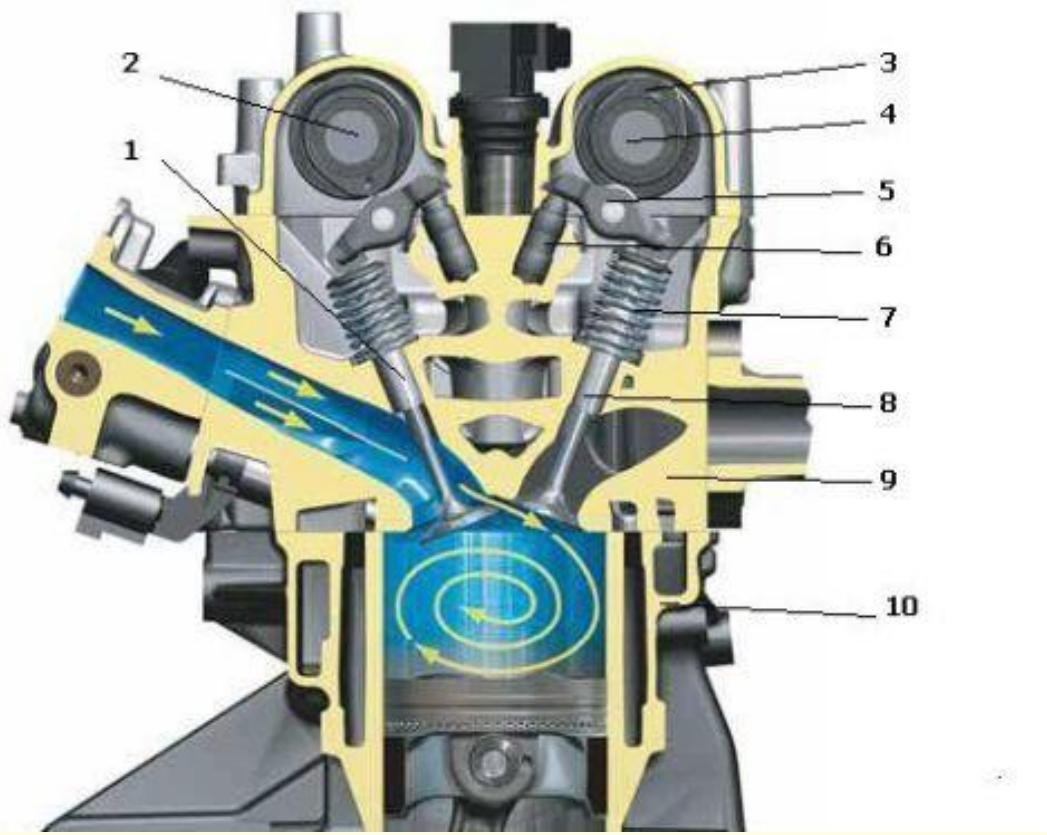

fppt.com

Тема 4. Газораспределительный механизм.

- нижнеклапанный

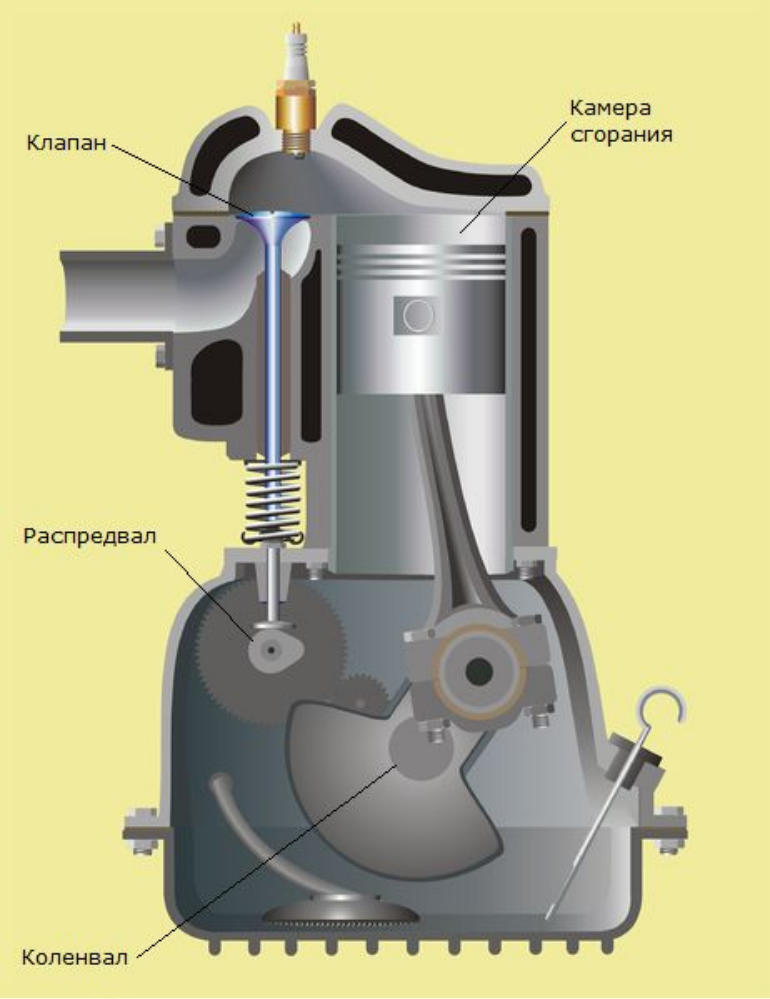

- верхнеклапанный

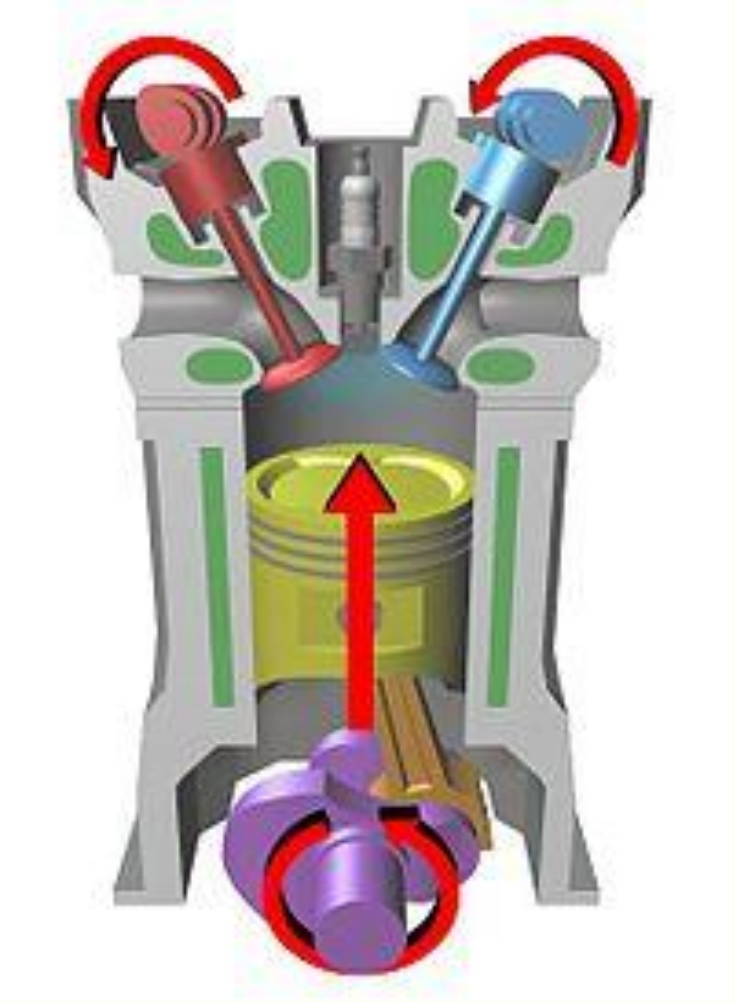

fppt.com

Тема 4. Газораспределительный механизм.

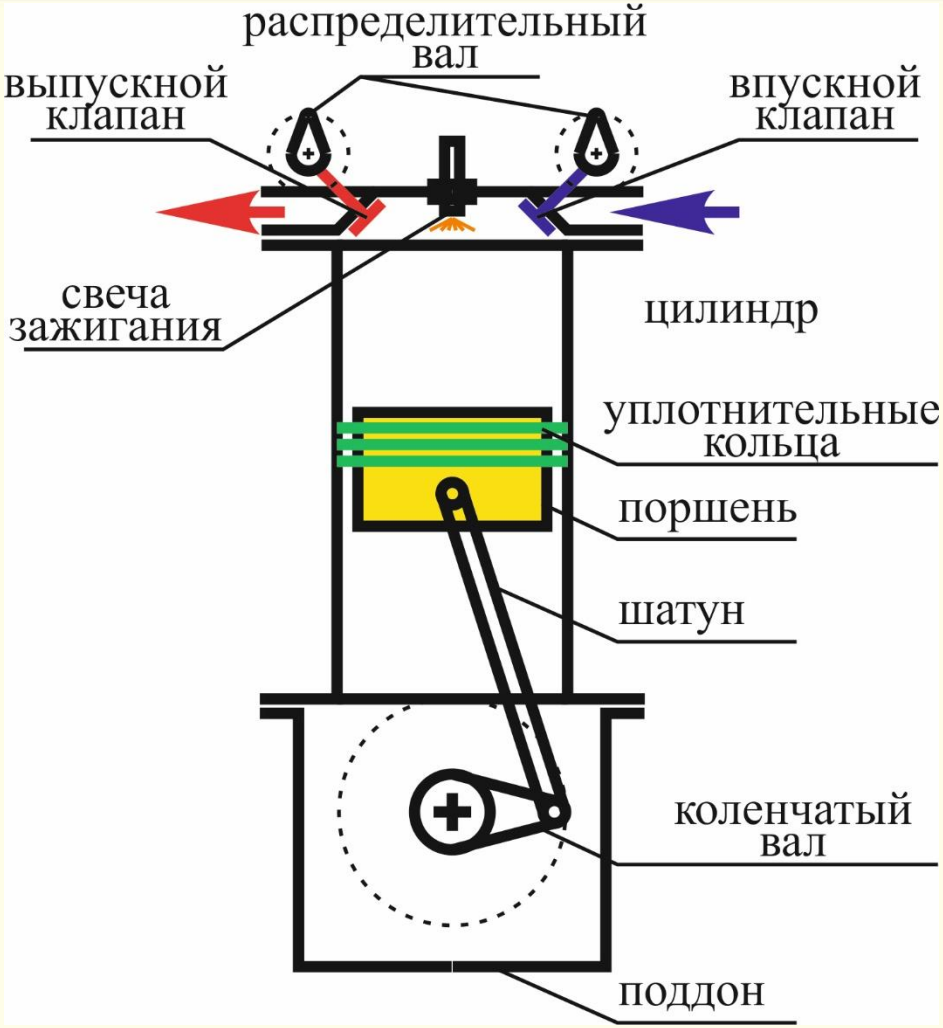

fppt.com

Тема 4. Газораспределительный механизм.

Привод газораспределительного механизма

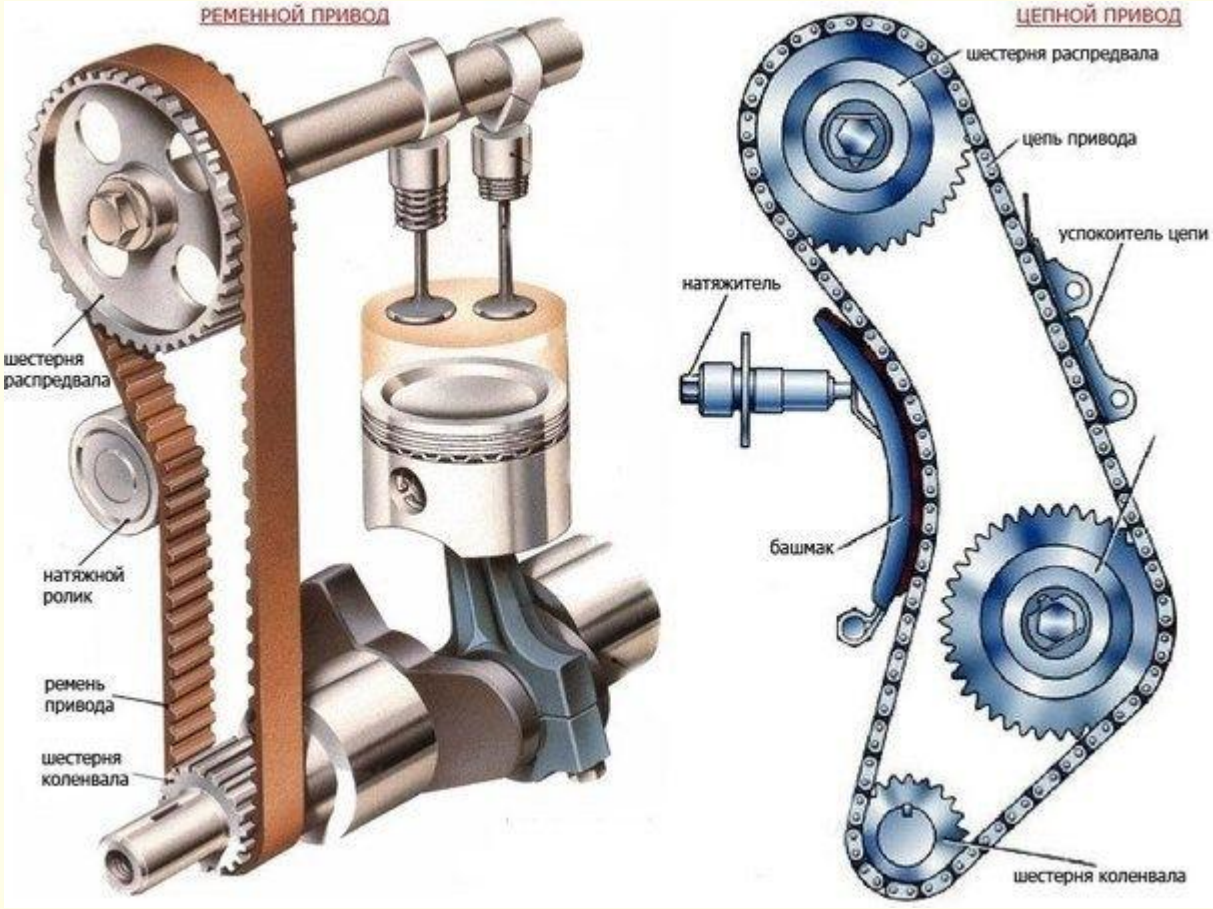

fppt.com

Тема 4. Газораспределительный механизм.

Детали газораспределительного механизма

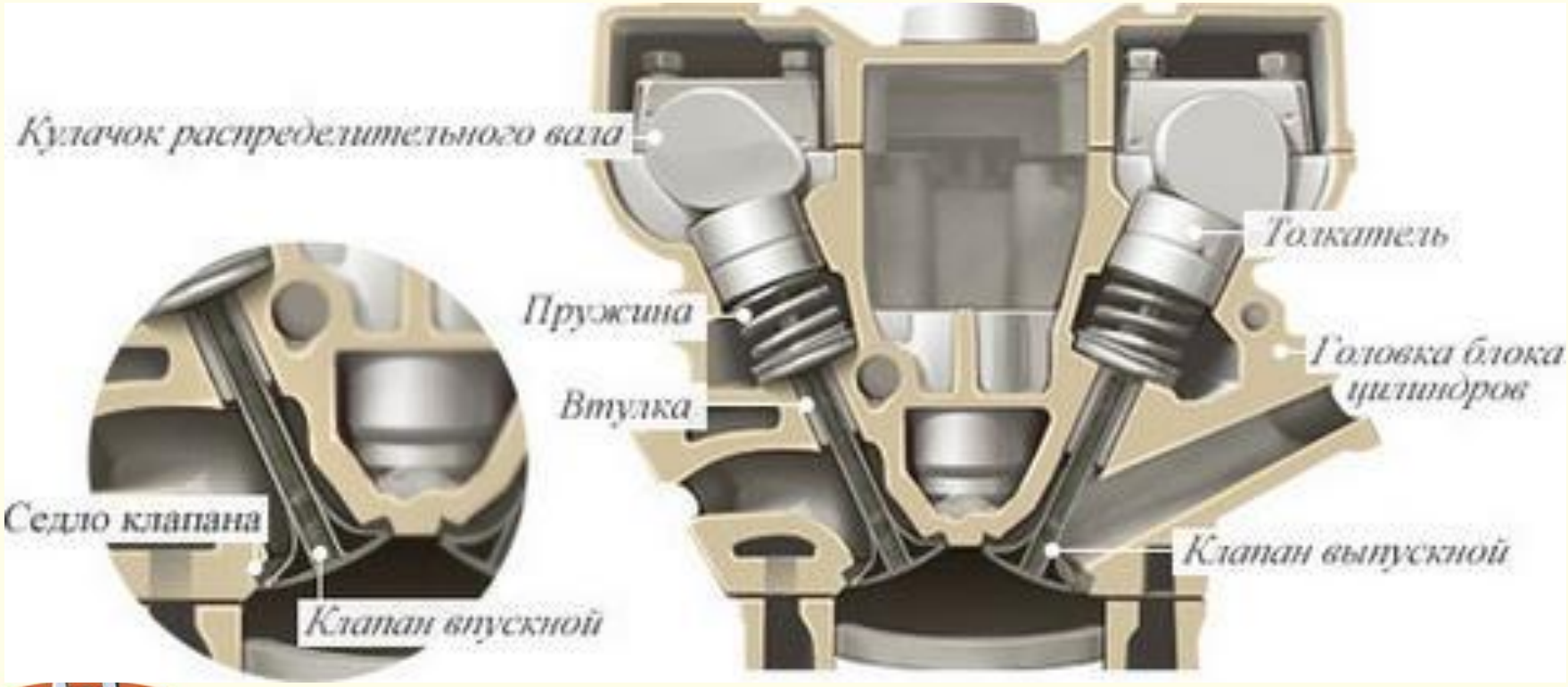

fppt.com

Тема 4. Газораспределительный механизм.

fppt.com

Тема 4. Газораспределительный механизм.

- распредвал

- клапана

- привод клапанов

fppt.com

Тема 4. Газораспределительный механизм.

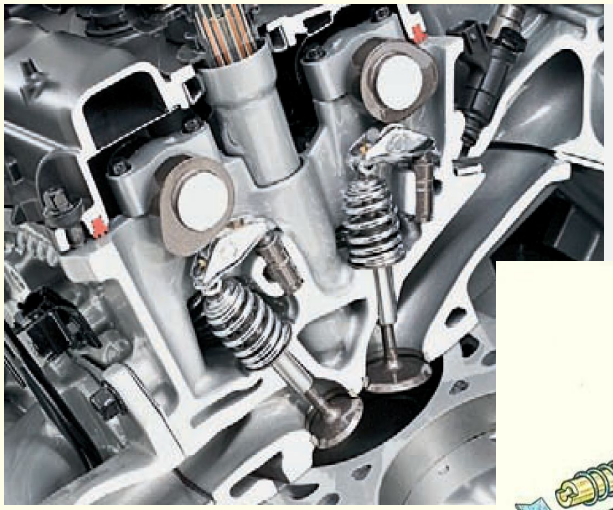

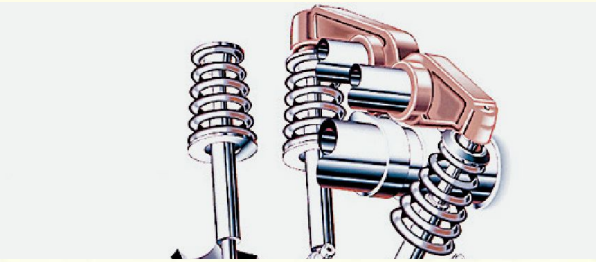

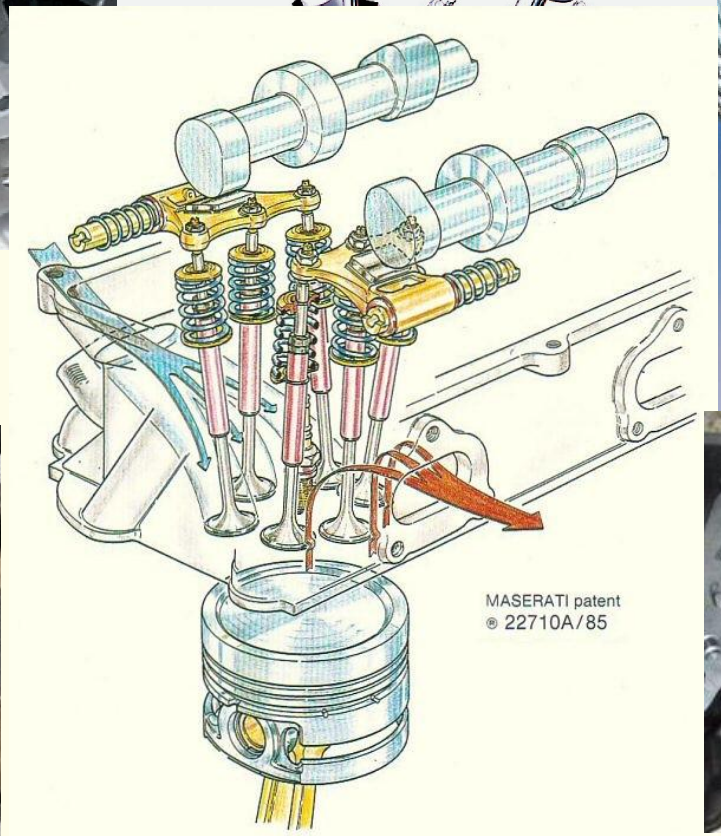

ppt.com

Тема 4. Газораспределительный механизм.

Принцип работы газораспределительного механизма.

fppt.com

Тема 4. Газораспределительный механизм.

Клапан

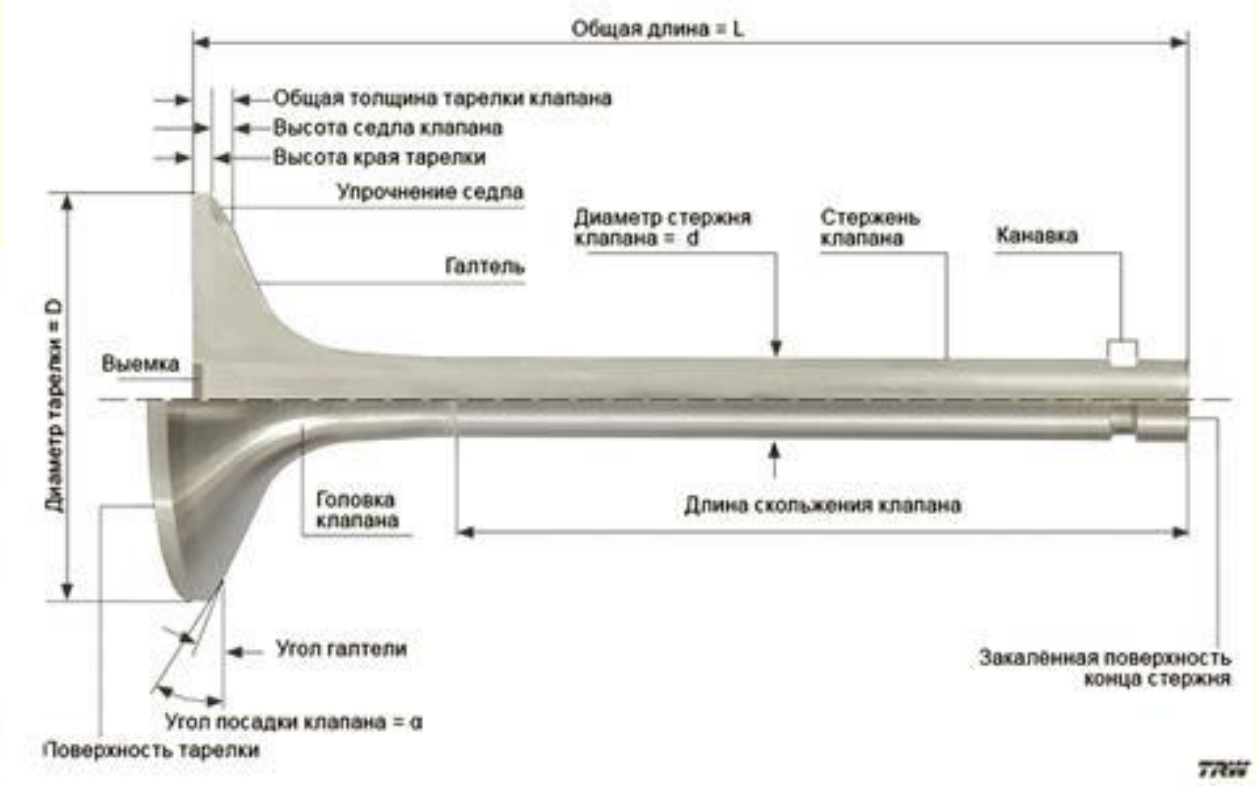

Символ: Na

Атомная масса: 22,989769 а. е. м. ± 2E-8 а. е. м.

Атомный номер: 11

Температура плавления: 97,79°C

fppt.com

Тема 4. Газораспределительный механизм.

Привод клапанов

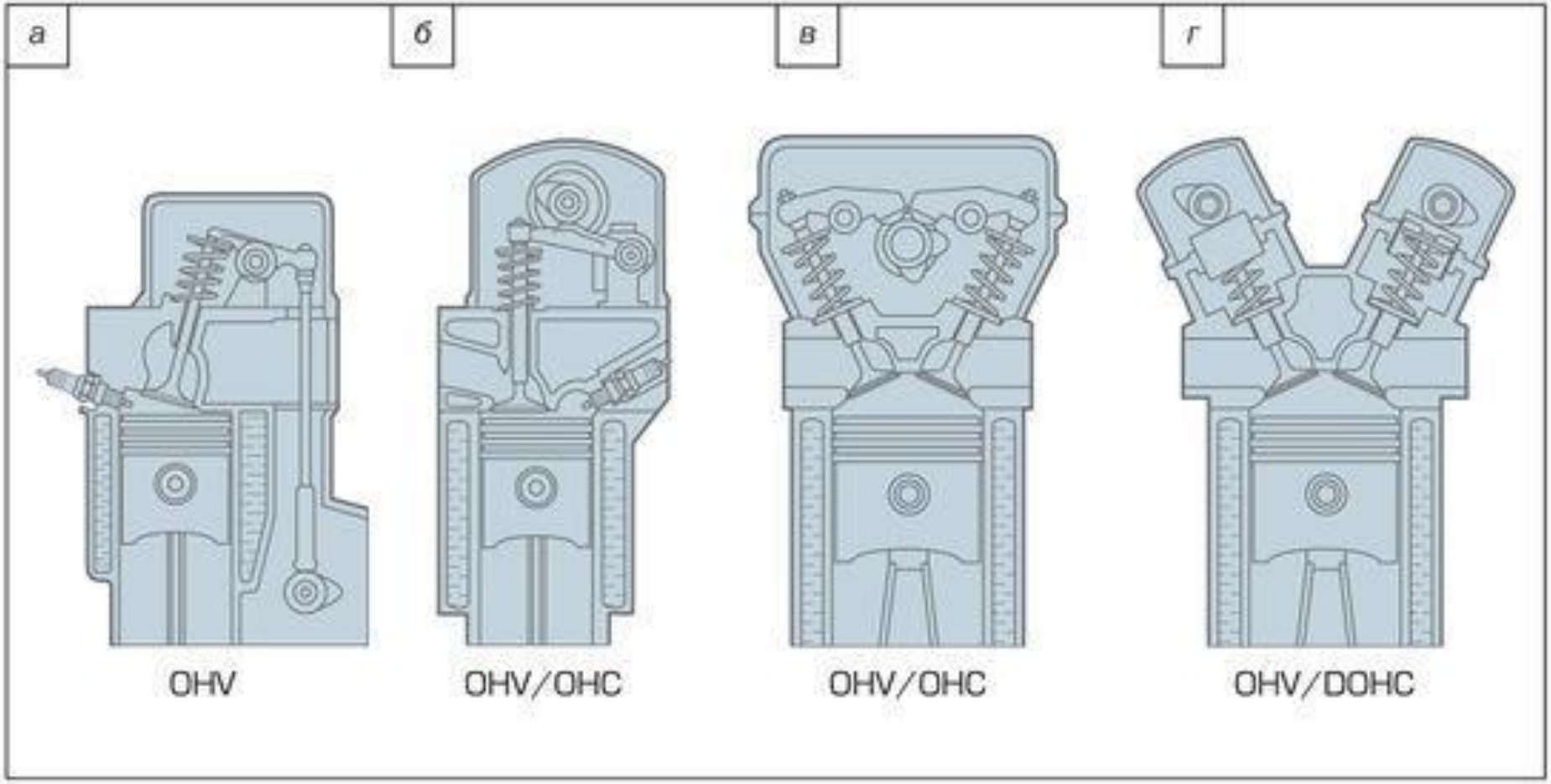

fppt.com

Тема 4. Газораспределительный механизм.

Тепловой зазор

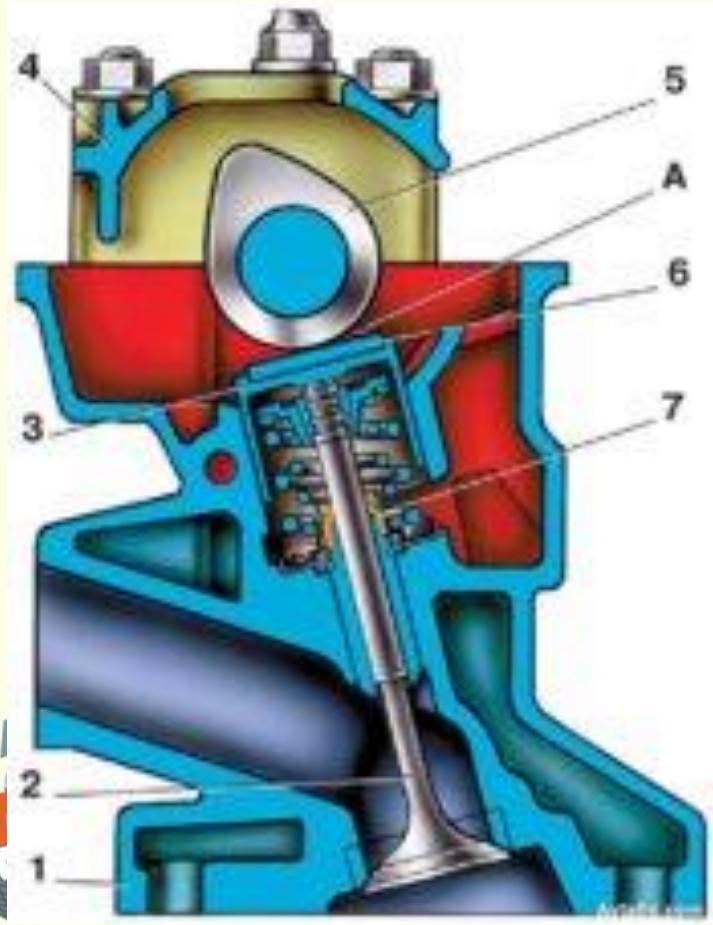

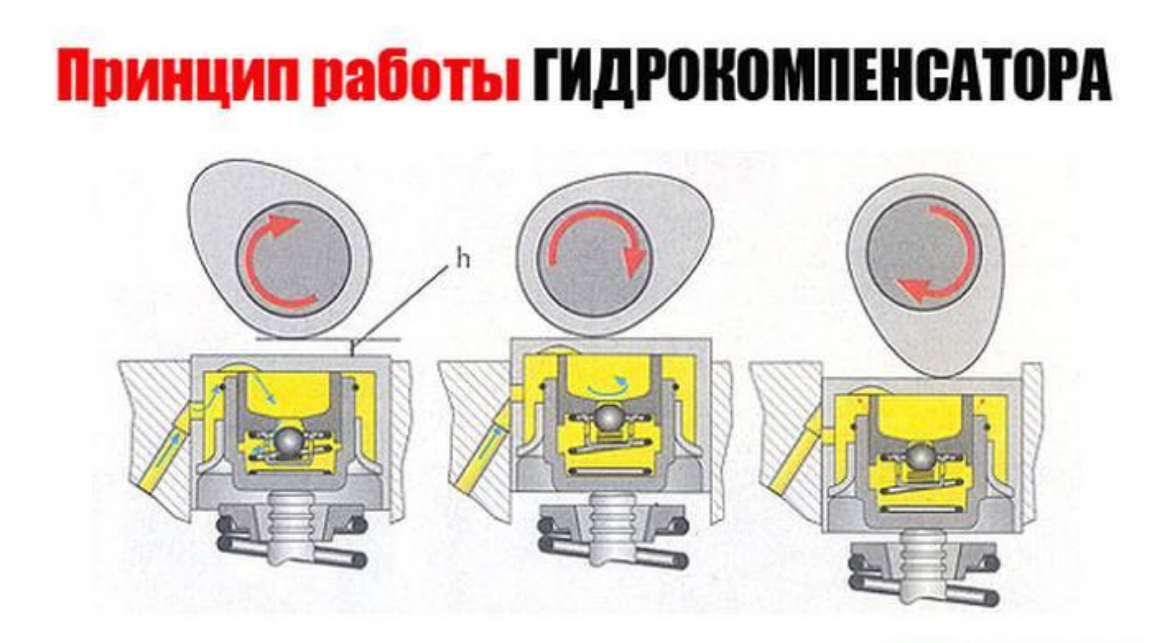

fppt.com

Тема 4. Газораспределительный механизм.

fppt.com

Тема 4. Газораспределительный механизм.

Изменение фаз газораспределения

Диаграмма фаз газораспределения

Внутренняя рециркуляция

- впуск
- сжатие
- рабочий ход
- выпуск

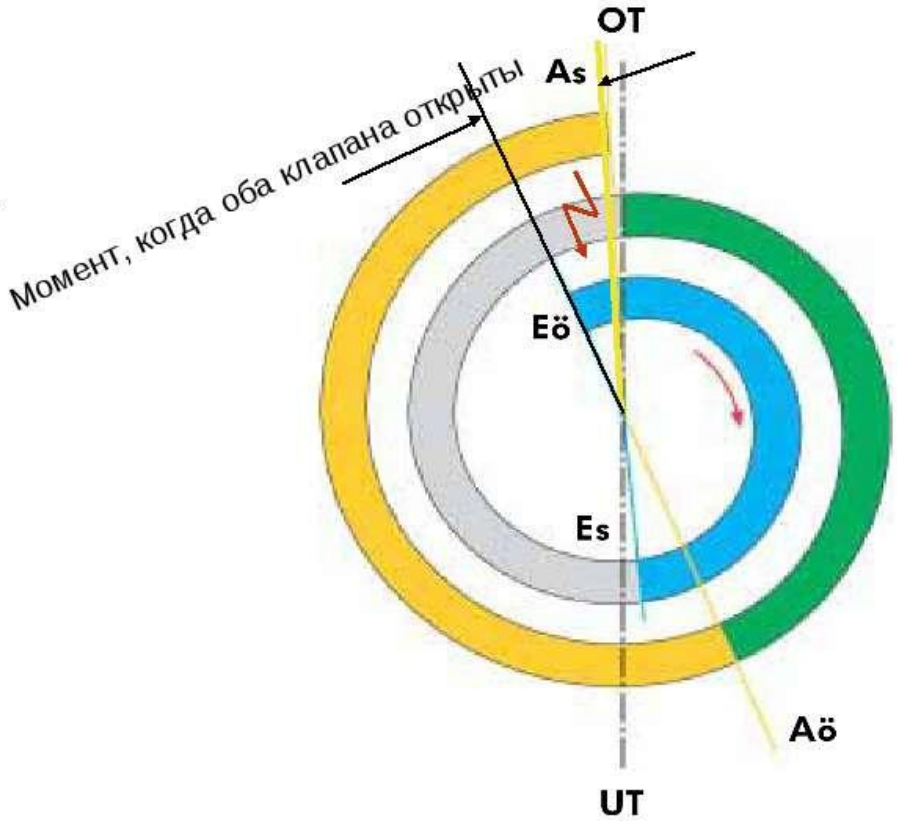

Training, VK-21, 05.2005

fppt.com

Тема 4. Газораспределительный механизм.

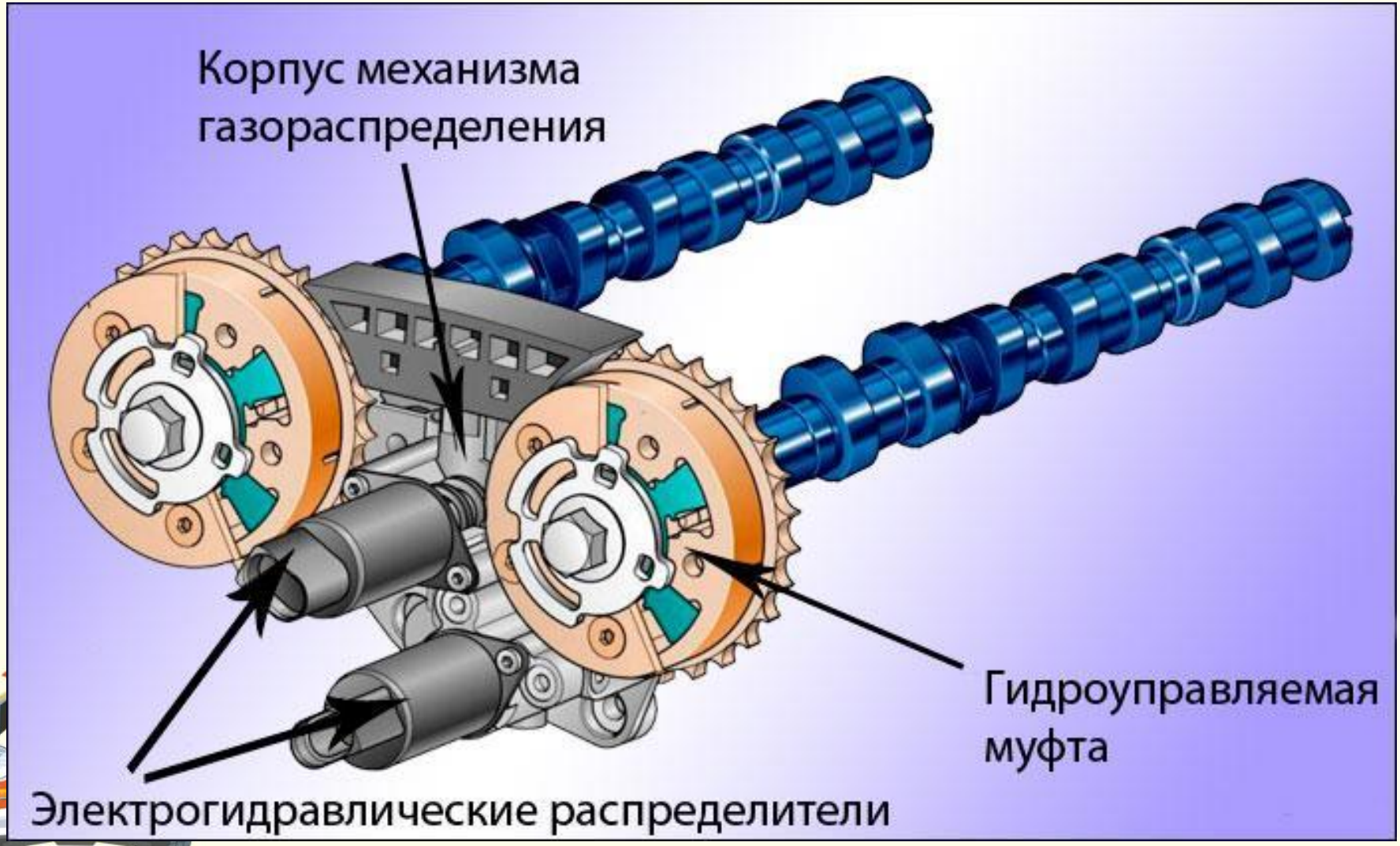

fppt.com