. Начертите на плоскости (x,y) область, в которой и только в которой истинно указанное выражение. Границу, не принадлежащую этой области, изобразите пунктиром.

а) *(x<=0)* и (y>=0)

б) *x+y>=0*

в) *(x+y>0)* **и** *(y<0)*

г) *((x-2)**2+y*y<=4)* **и** *(y>x/2)*

д) *(y>=x)* **и** *(y+x>=0)* **и** *(y<=1);*

е) *(abs(x)<=1)* **и** *(y<2);*

ж) *(x**2+y**2<4)* **и** *(x**2+y**2>1);*

3) abs(x)+abs(y)>=1

*И) (x*x+y*y<1)* **и** *(y>x*x);*

- Запишите логическое выражение, которое принимает значение "истина" тогда и только тогда, когда точка с координатами (x, y) принадлежит заштрихованной области.

б)

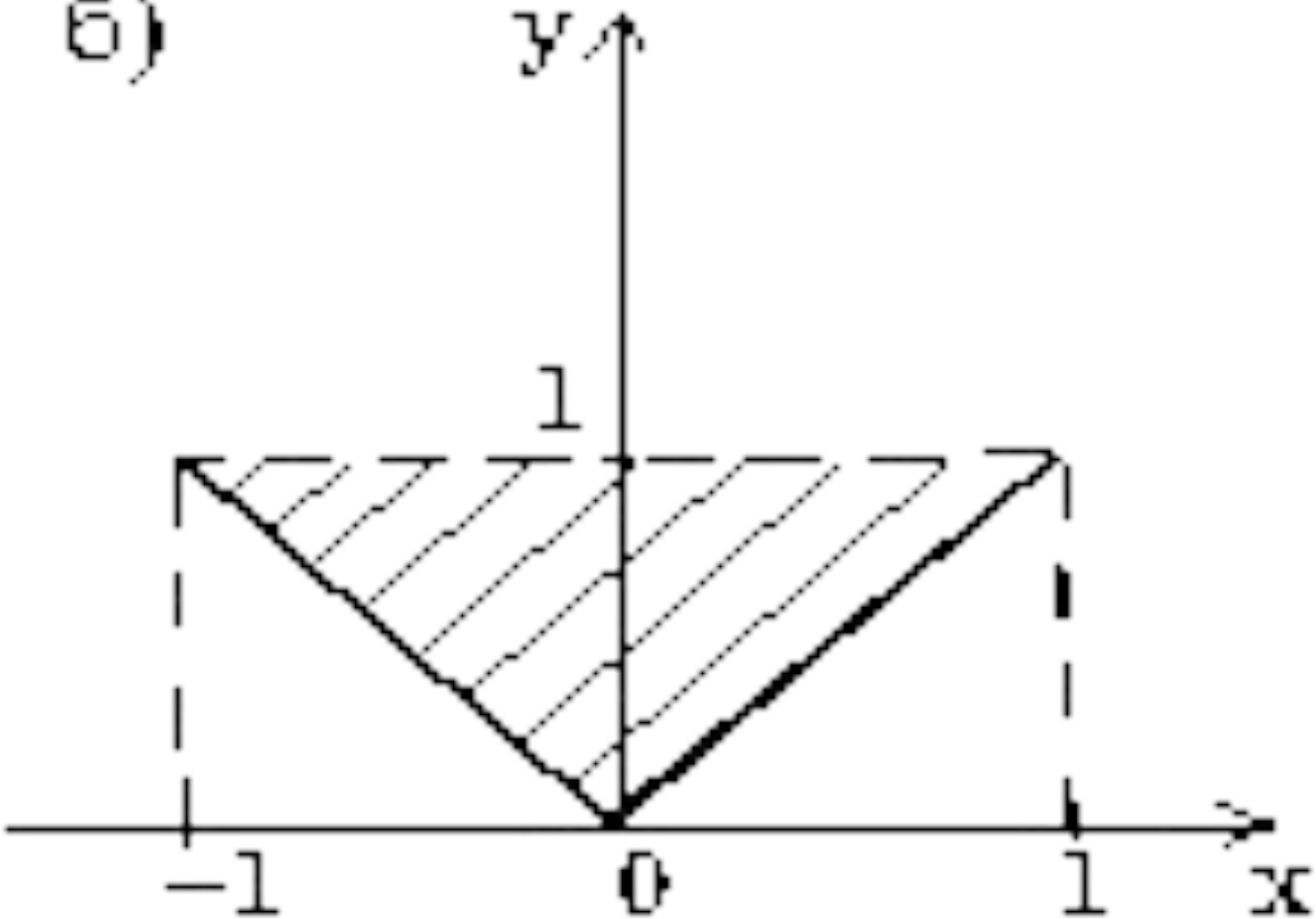

в)

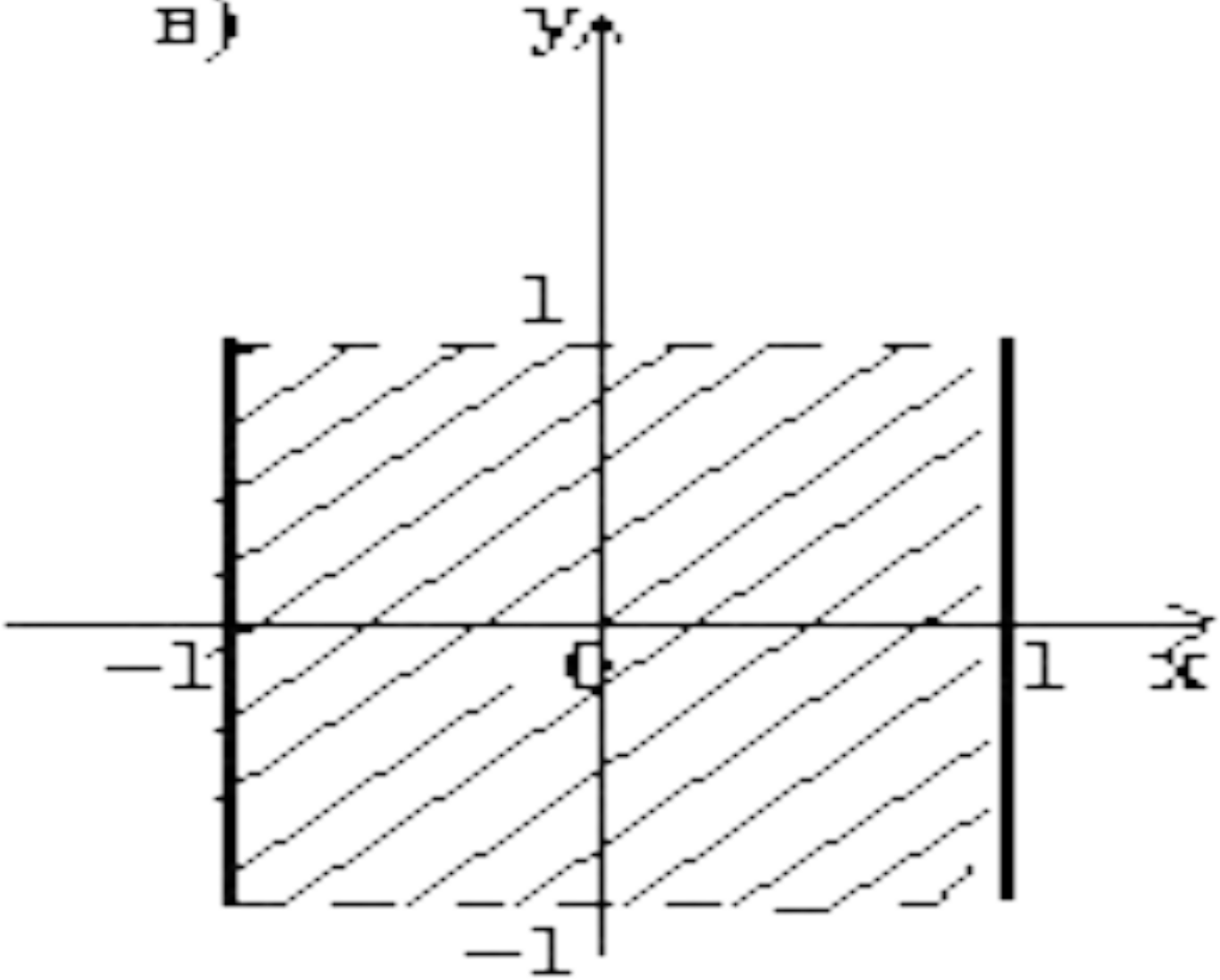

г)

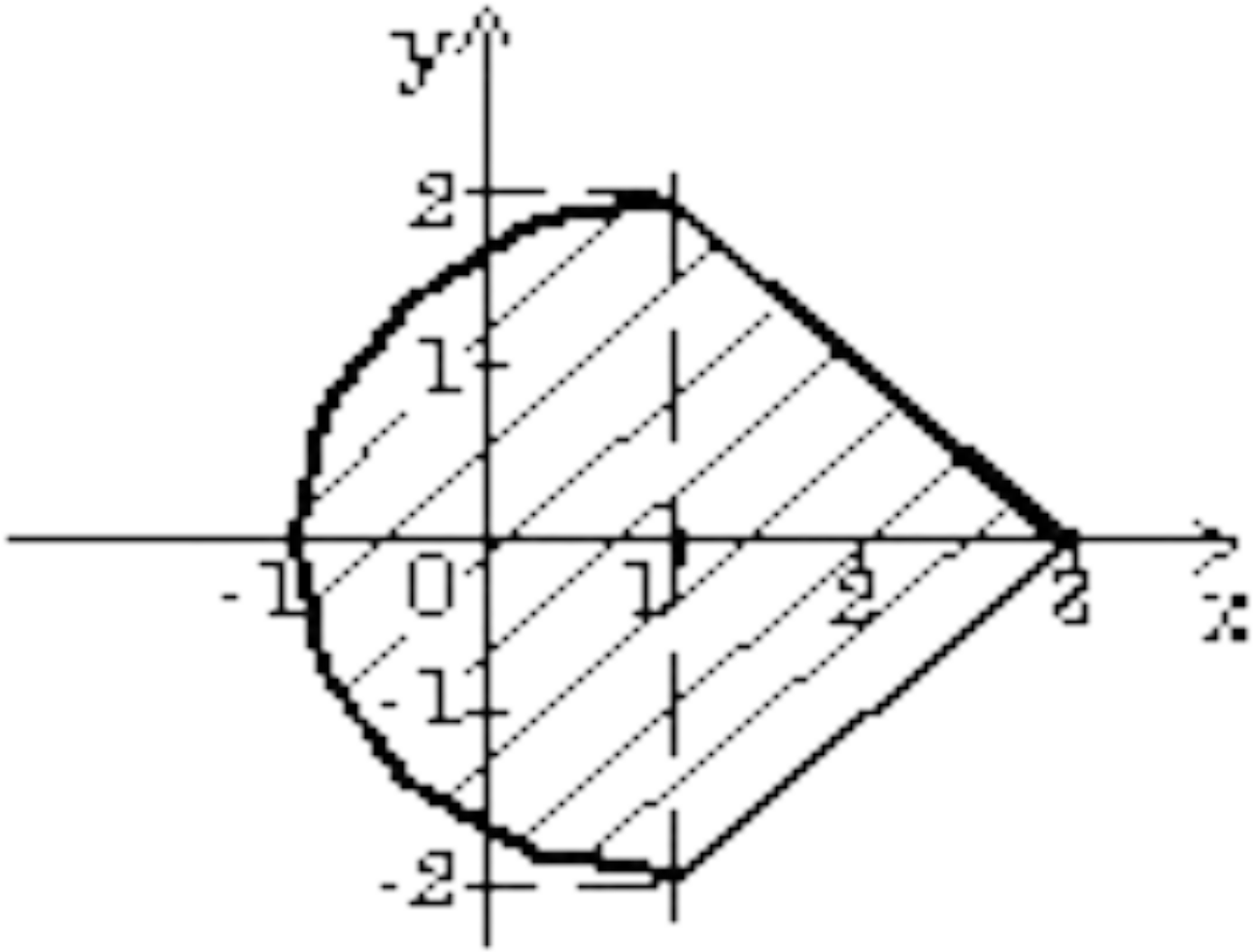

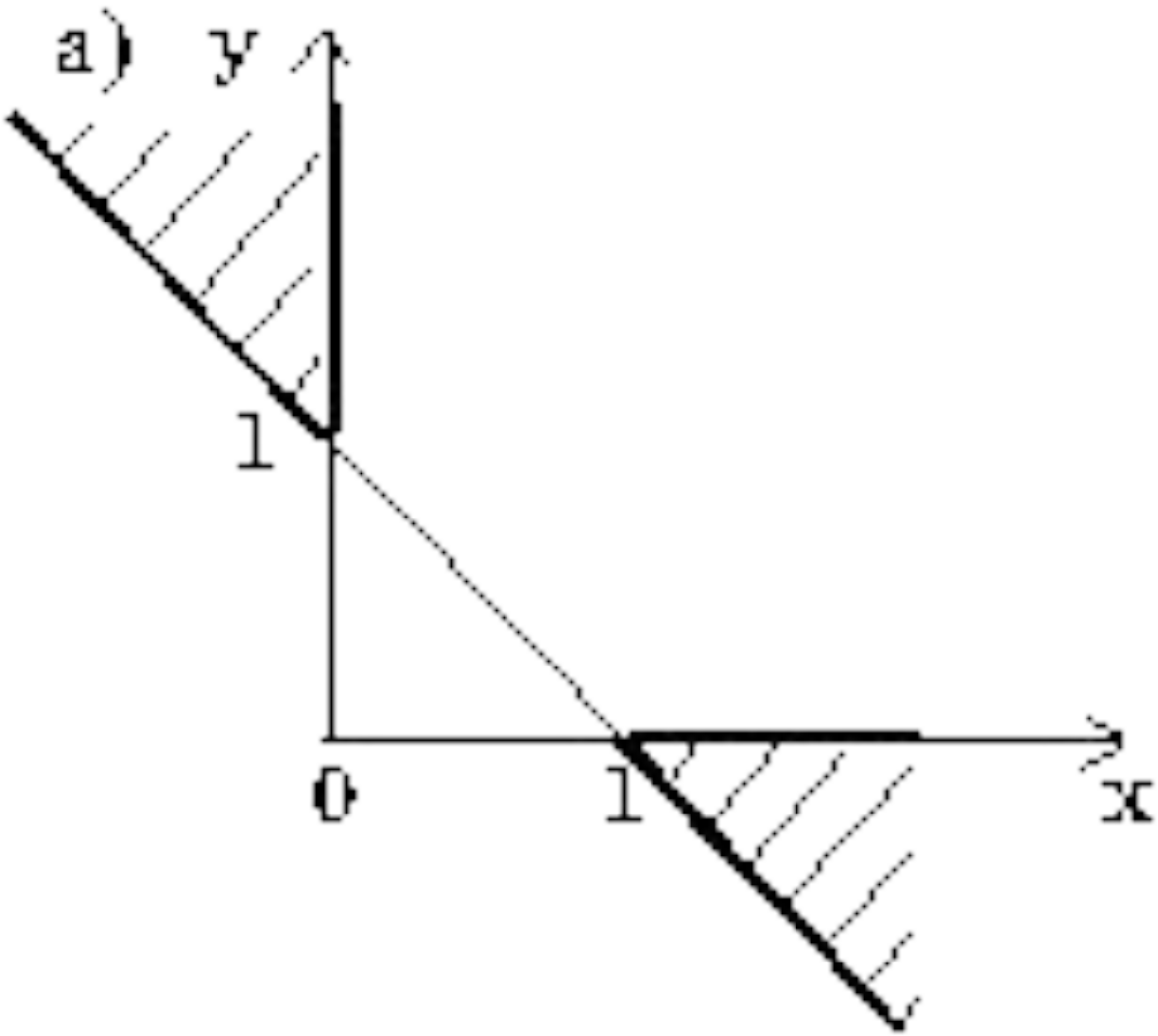
a)
y
1
0
1
x

д)

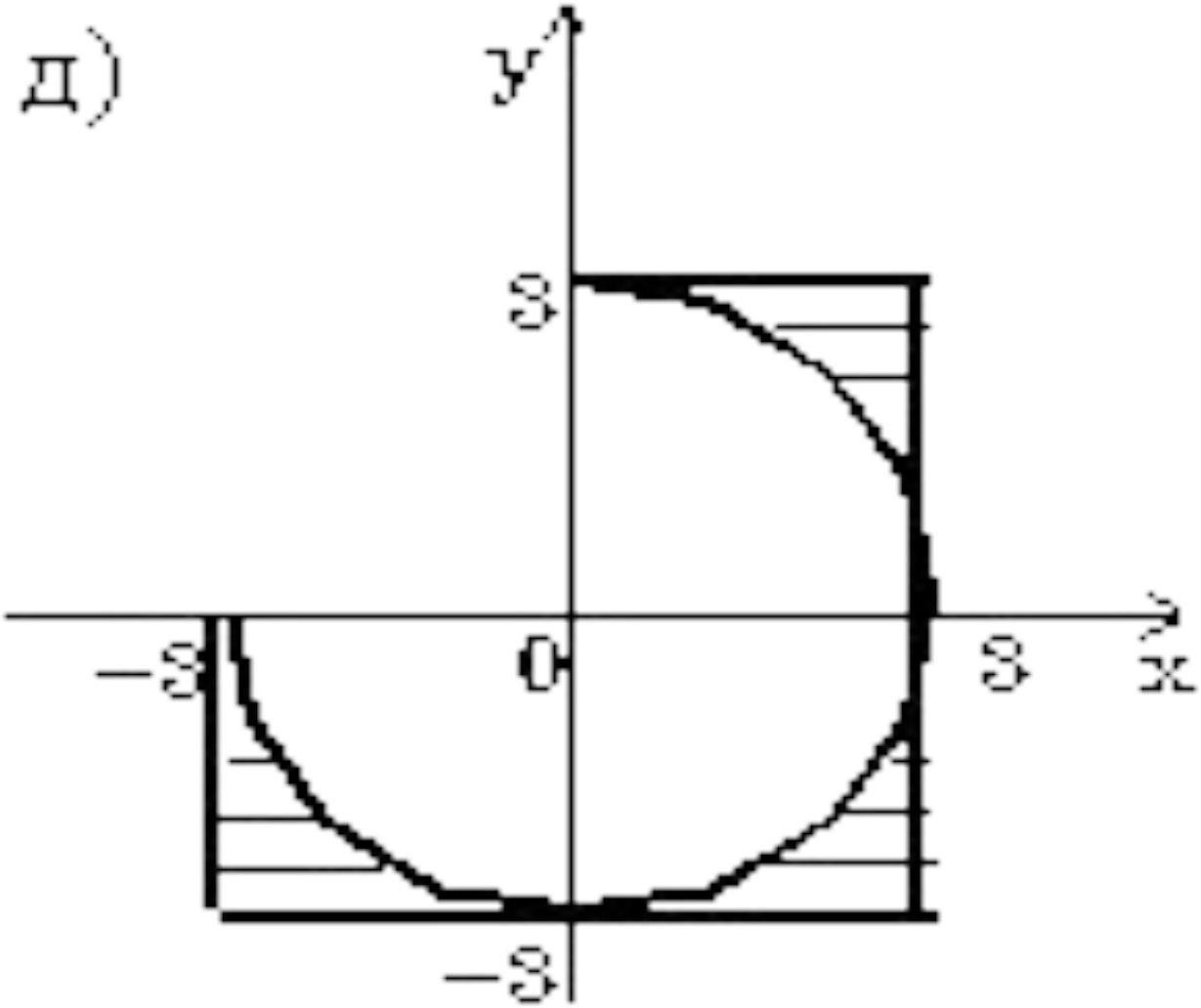

ж)

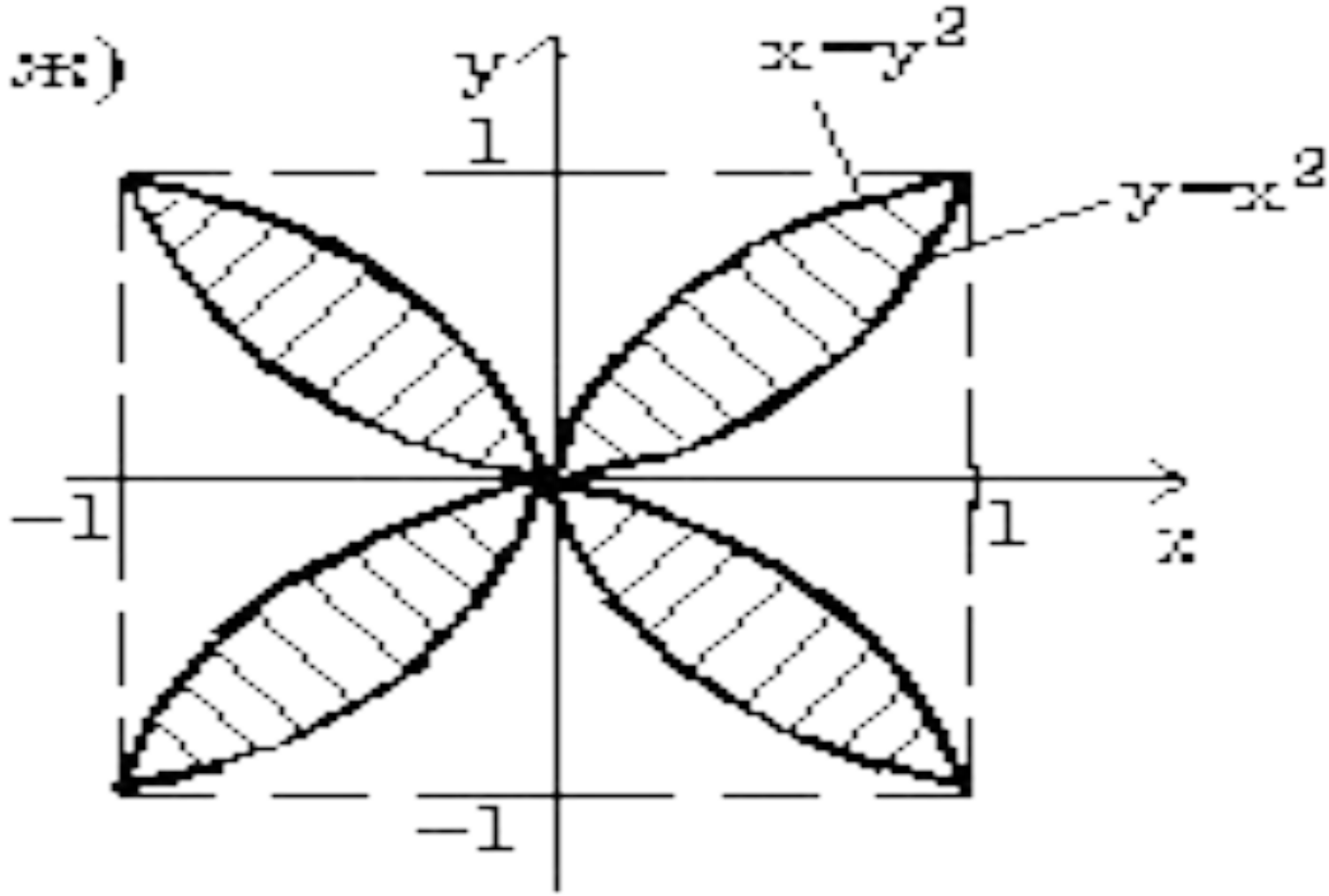

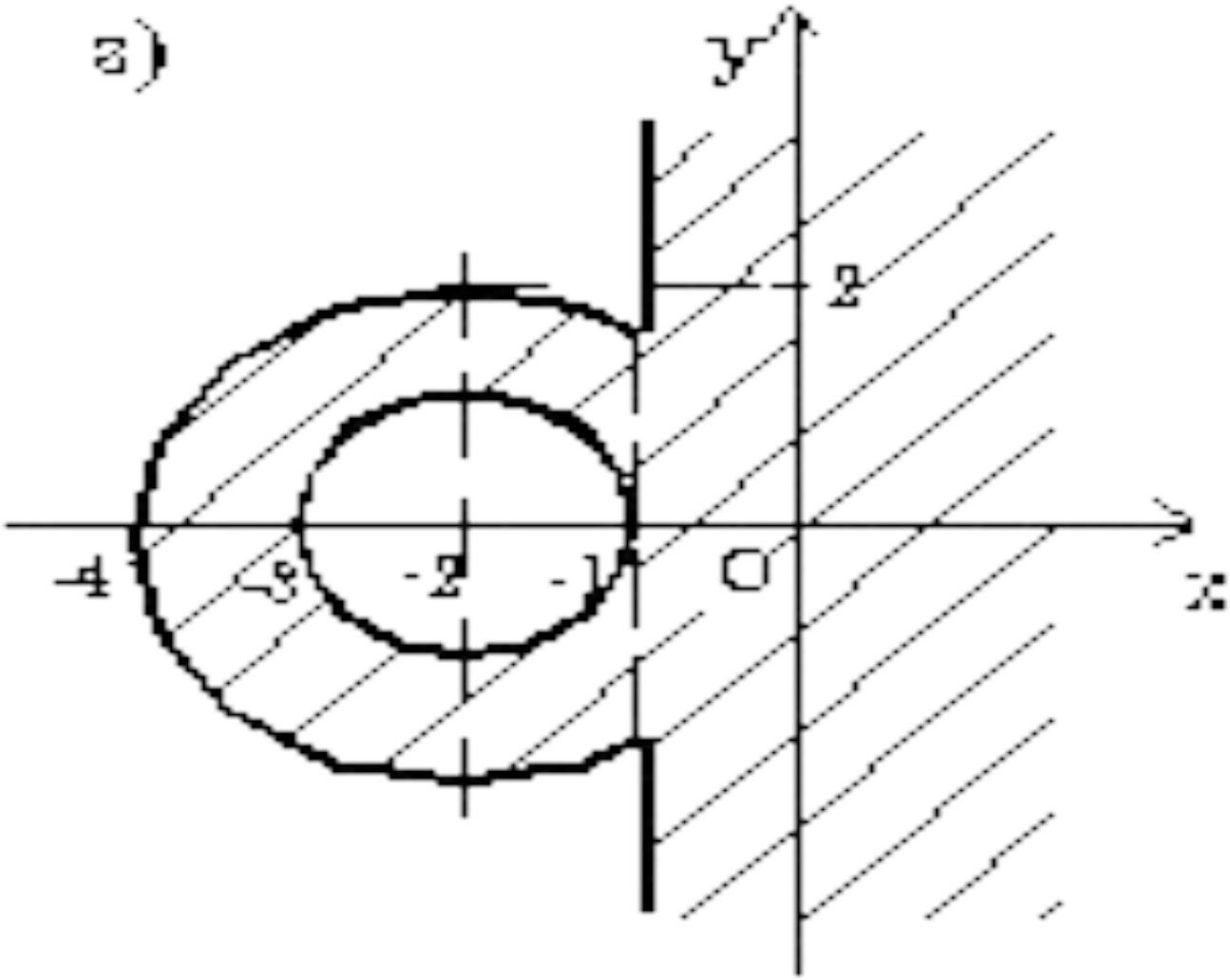
a)
y
2
-4
-3
-2
-1
0
x

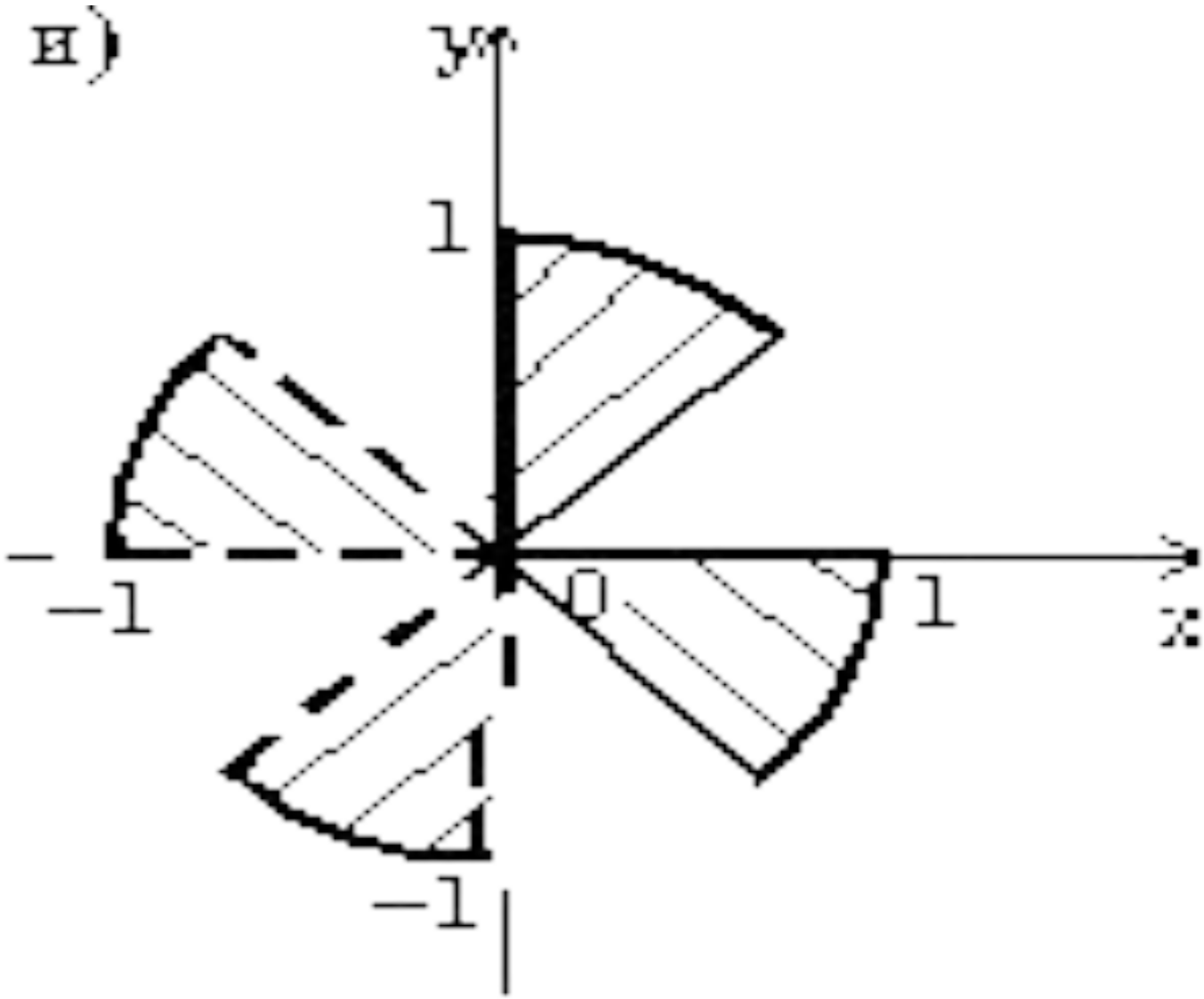
в)
y
1
−1
0
1
x
−1

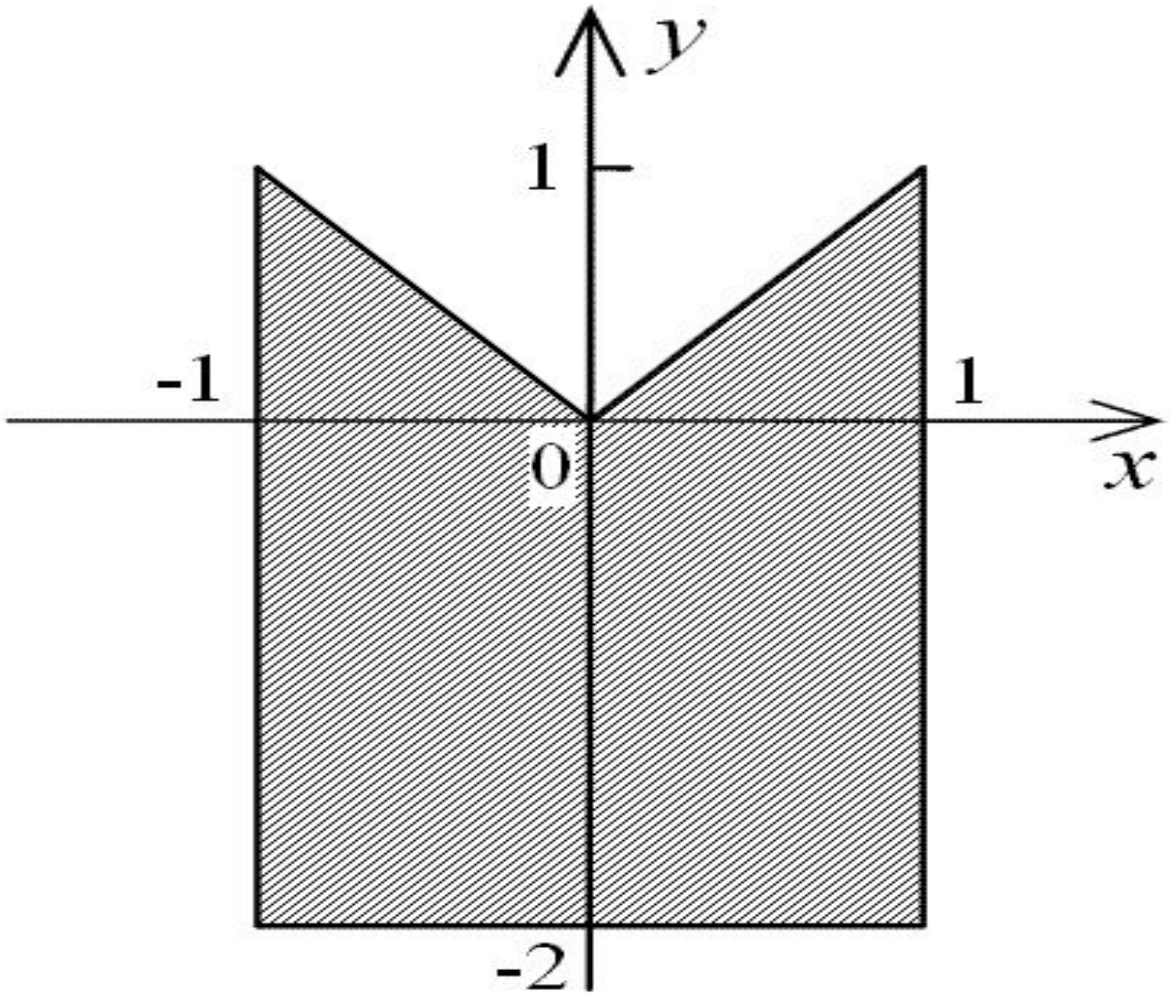
y
1
-1
1
0
x
-2

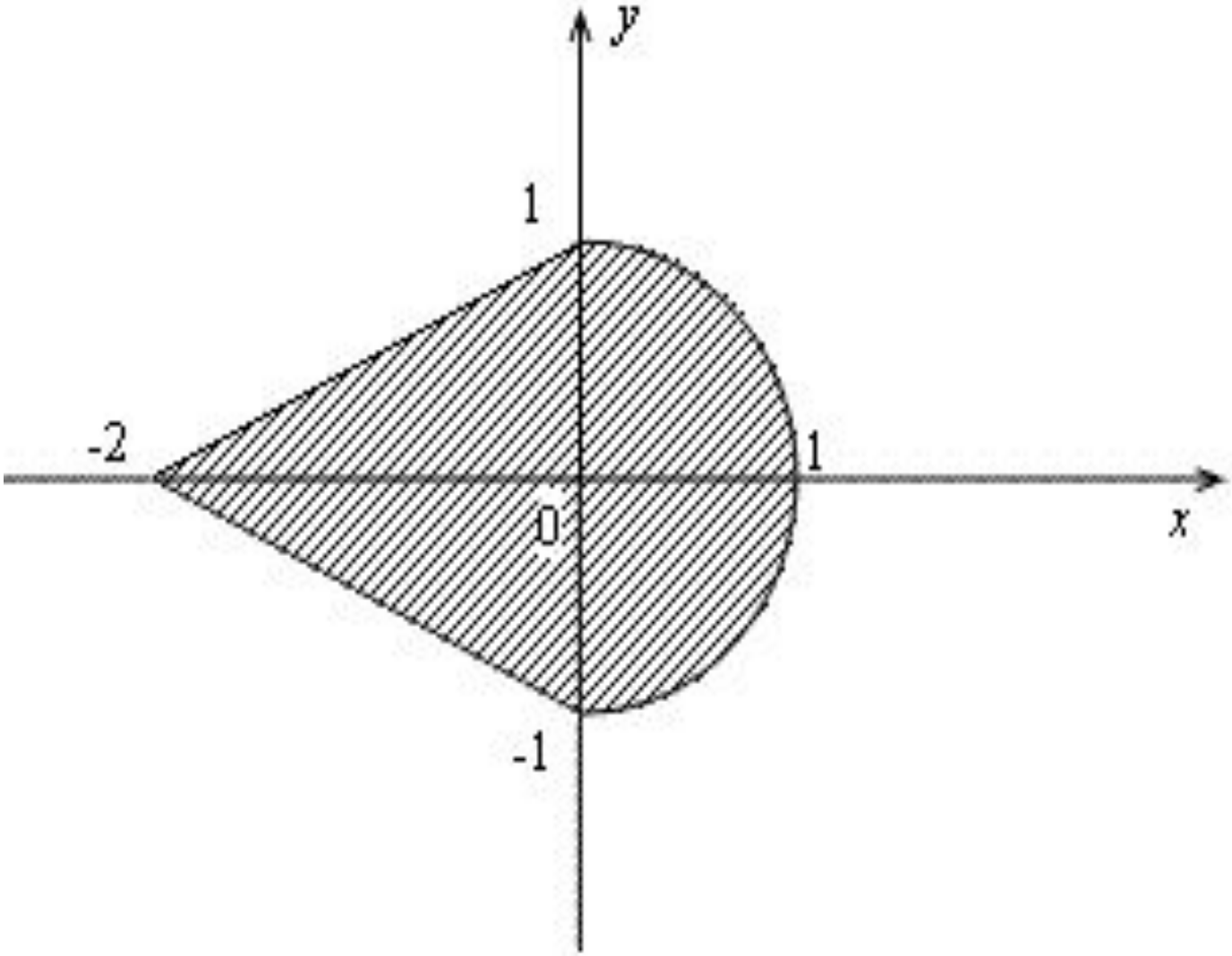
y
1
-2
1
0
x
-1