Тест 4.3

1

При **неводонасыщенных** грунтах гидроизоляцию стен подвала ...

А - делают из рулонных материалов за 2 раза

Б - делают оклеечной

В - делают обмазочной

Г - не делают

2

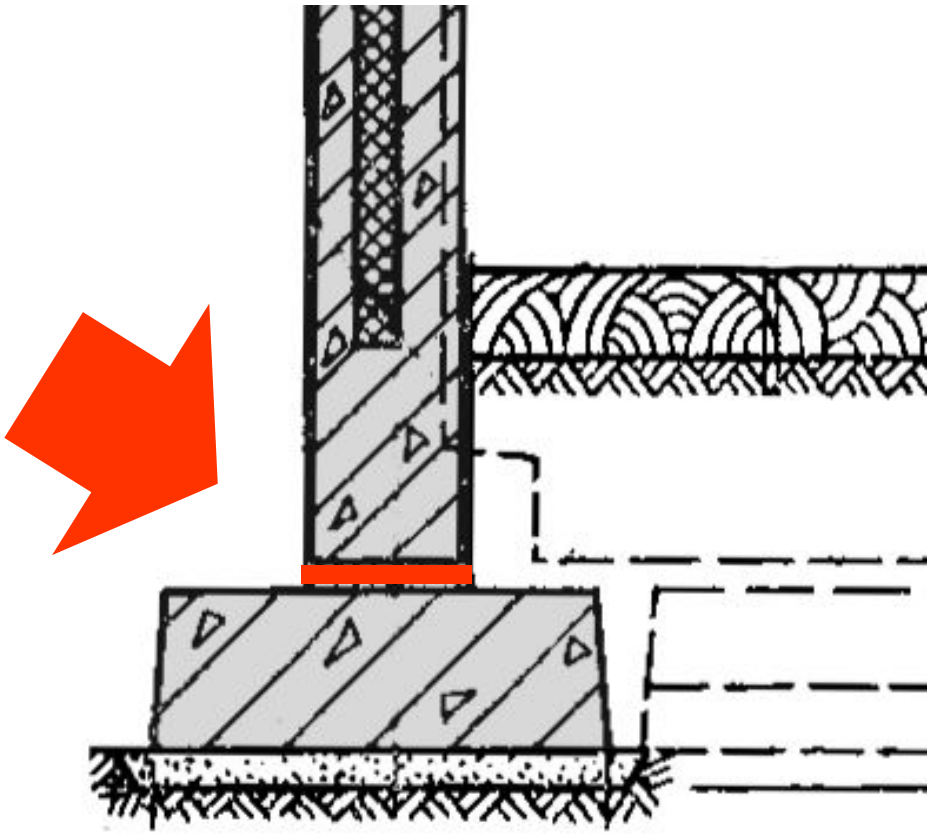

Здесь гидроизоляция

А – литая, асфальтовая

Б – оклеечная,
2 слоя рубероида

В – обмазочная,
битумом

Г – цементным
раствором 1:2

3

Конструкция цокольных панелей **НЕ МОЖЕТ** быть...

А - однослойной

Б - трехслойной с гибкими связями

В - трехслойной с жесткими связями

Г – аналогичной этажной

4

Пригрузочный слой необходим, если УГВ выше гидроизоляции пола подвала на ...

А - 200 мм

Б - 200-1000 мм

В – 1000 мм

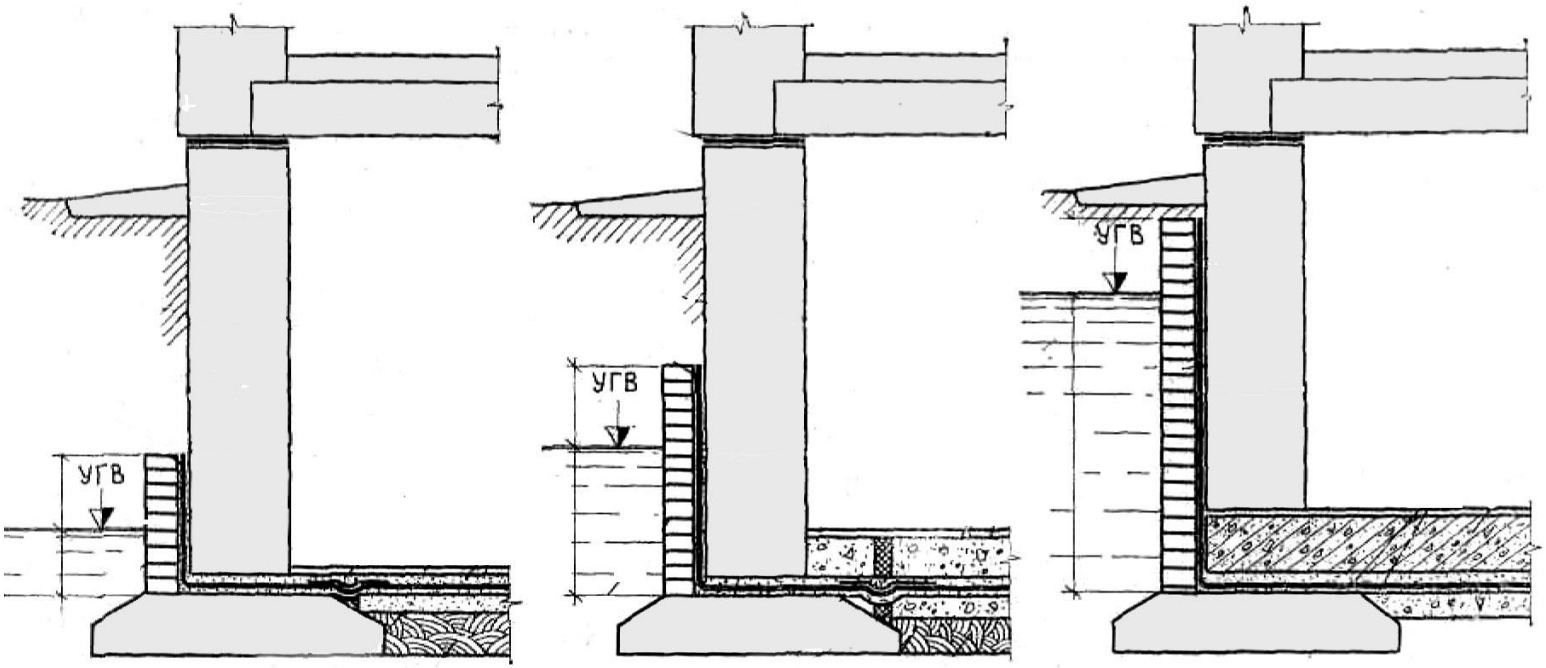

5

В подвальном помещении запрещено располагать ...

А - элеваторный узел

Б - мусоросборную камеру

В – склад негорючих нетоксичных материалов

Г –обувную мастерскую

6

Подвальный этаж

А - А

Б - Б

В – А и Б

Г – не А и не Б

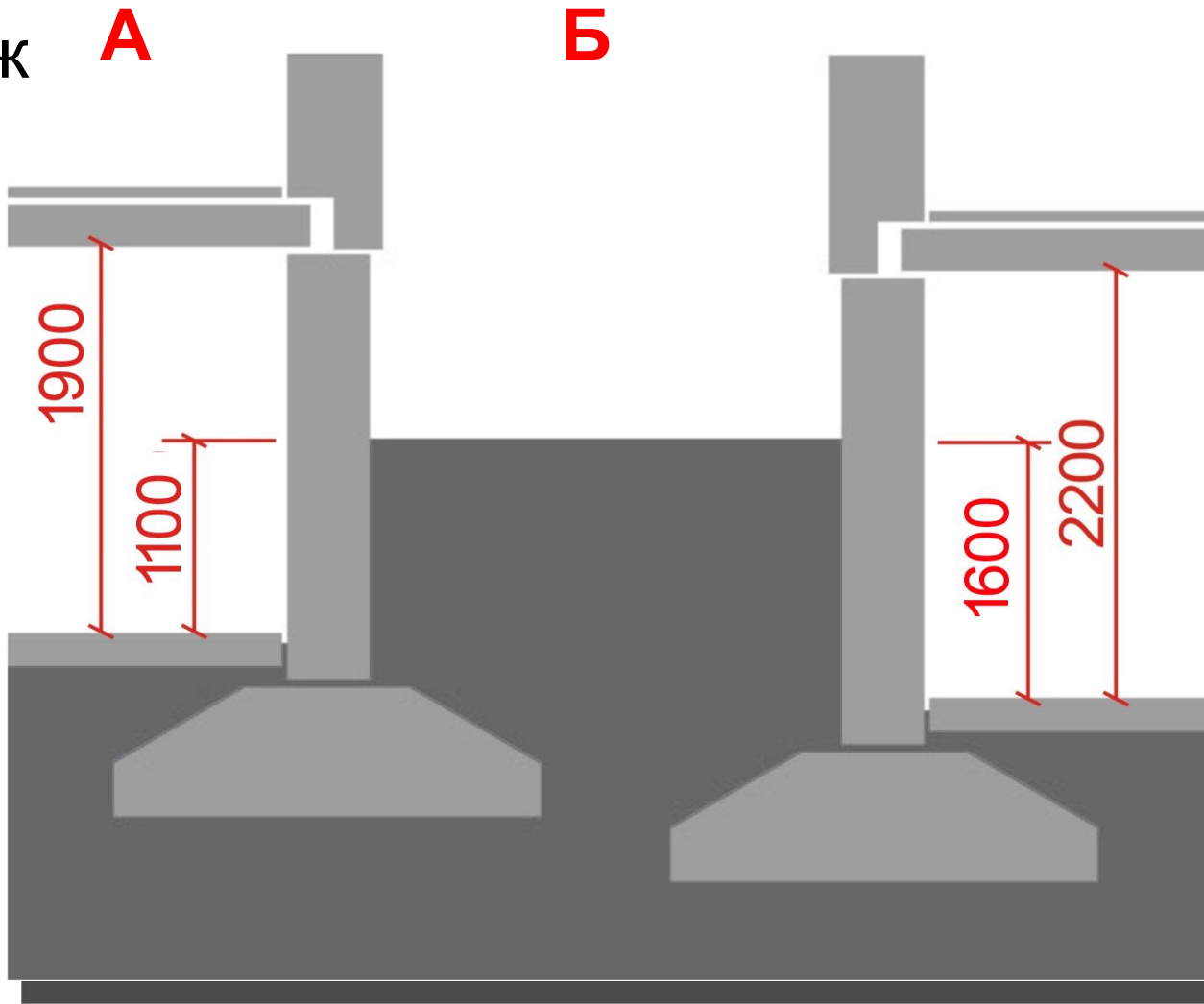

7

Глубина заложения фундамента это расстояние:

А – соответствующее глубине промерзания

Б – от пола первого этажа до подошвы

В – отметка подошвы

Г – от планировочной отметки земли до подошвы

8

Где гидроизоляция может быть литой?

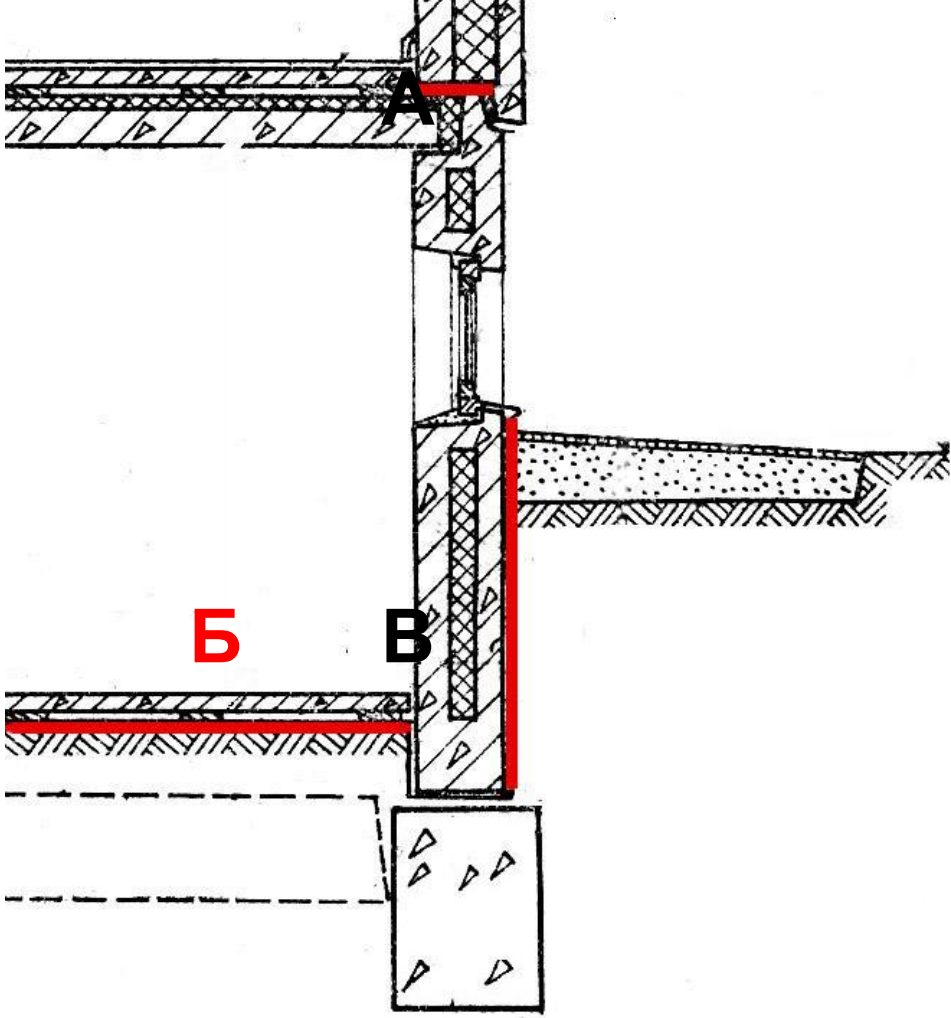

9

В **панельных** зданиях стены подвала как правило образуются

А – монолитными стенками

Б – цокольными панелями

В – фундаментными блоками

Г – стеновыми панелями с усиленной гидроизоляцией

10

Как называется **горизонтальная гидроизоляция** по верху цокольной части фундамента?

Противокапилля рная

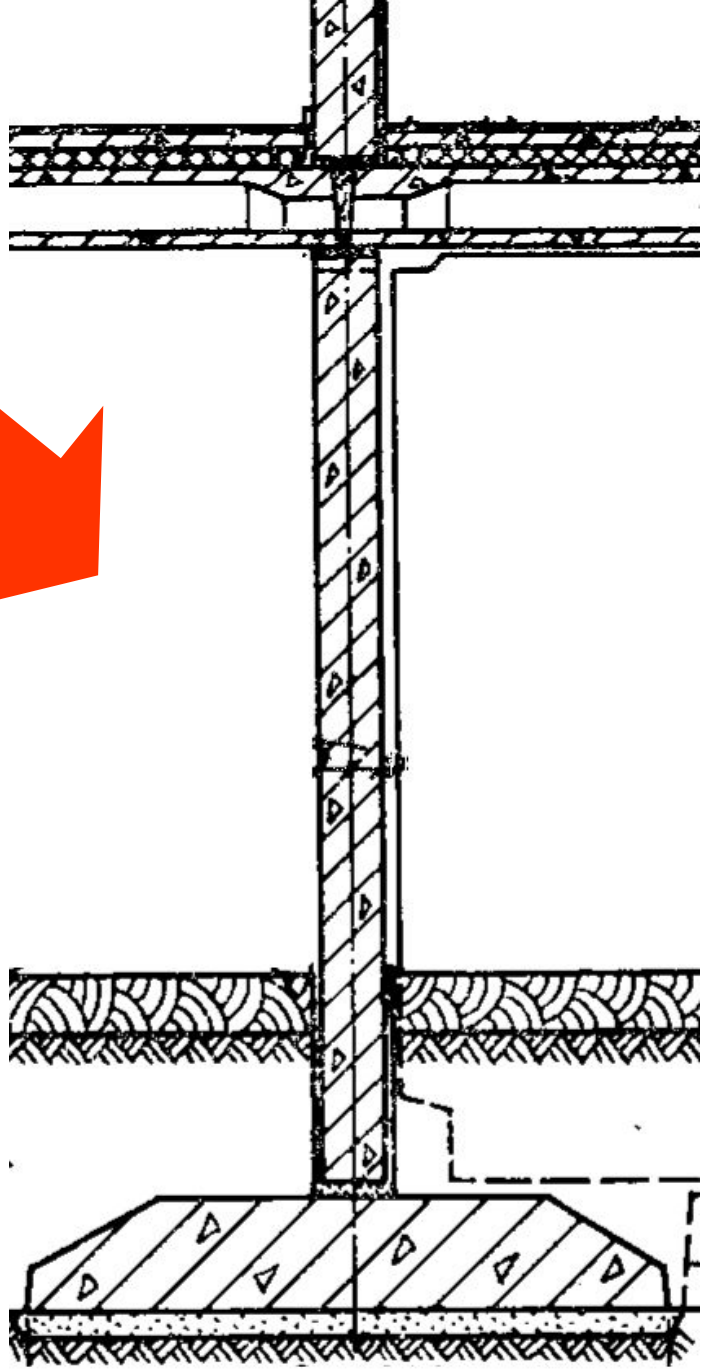

11

Эвакуация из **эксплуатируемого** подвала

А – должна осуществляться как минимум через 2 эвакуационных выхода

Б – может осуществляться через 1 эвакуационный выход

В – не требуется специального эвакуационного выхода

12

Цоколем называется В...

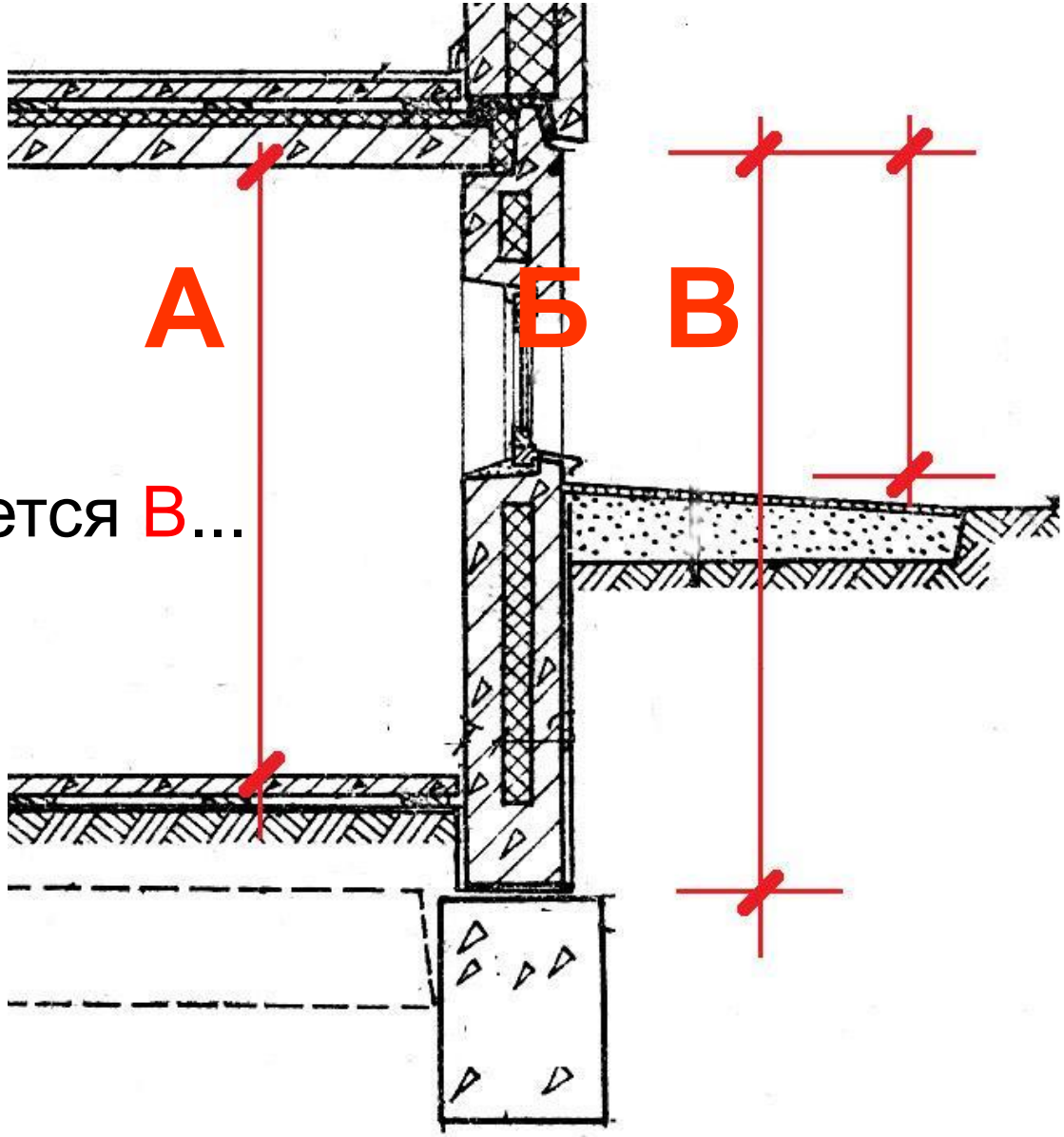

13

Продухи
необходимо делать
в стенах

А – только подвалов

Б – только подполий

В – подвалов и подполий

Г – при площади более 500 м2

14

Нижняя часть фундамента называется

А – подошва

Б – подстилка

В – подложка

Г – подушка

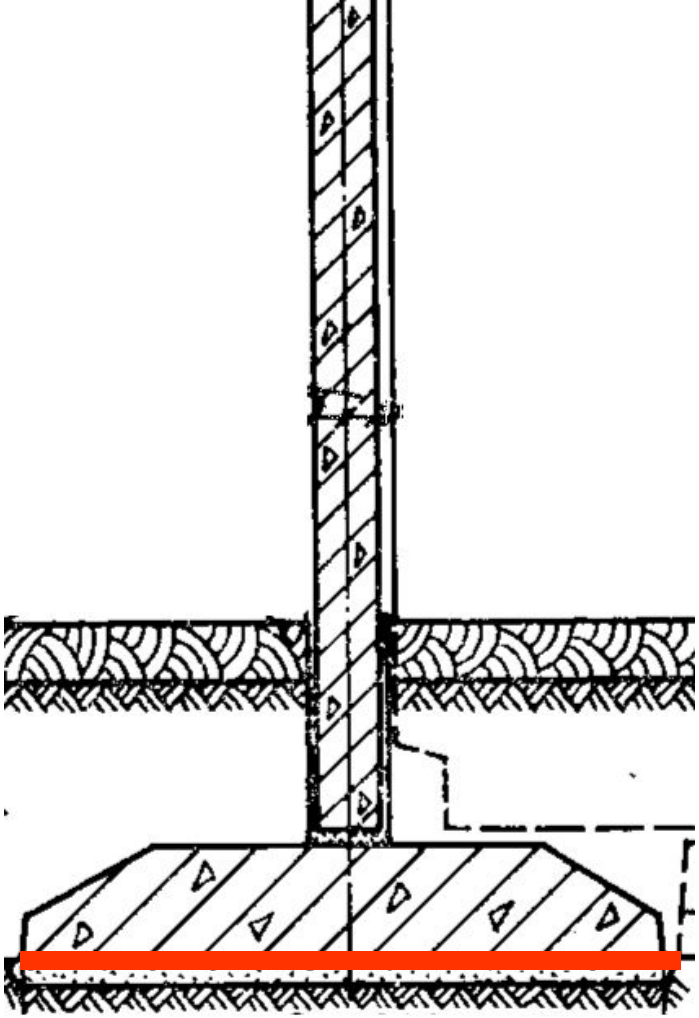

15

Оклеечную гидроизоляцию защищают от механических повреждений

А – арматурными сетками

Б – слоем цементного раствора

В – кирпичными стенками

Г – стальными листами

16

Дренаж должен быть ниже пола подвала

А – на 200 мм

Б – не более 700 мм

В – не менее 500 мм

Г – в уровне пола подвала

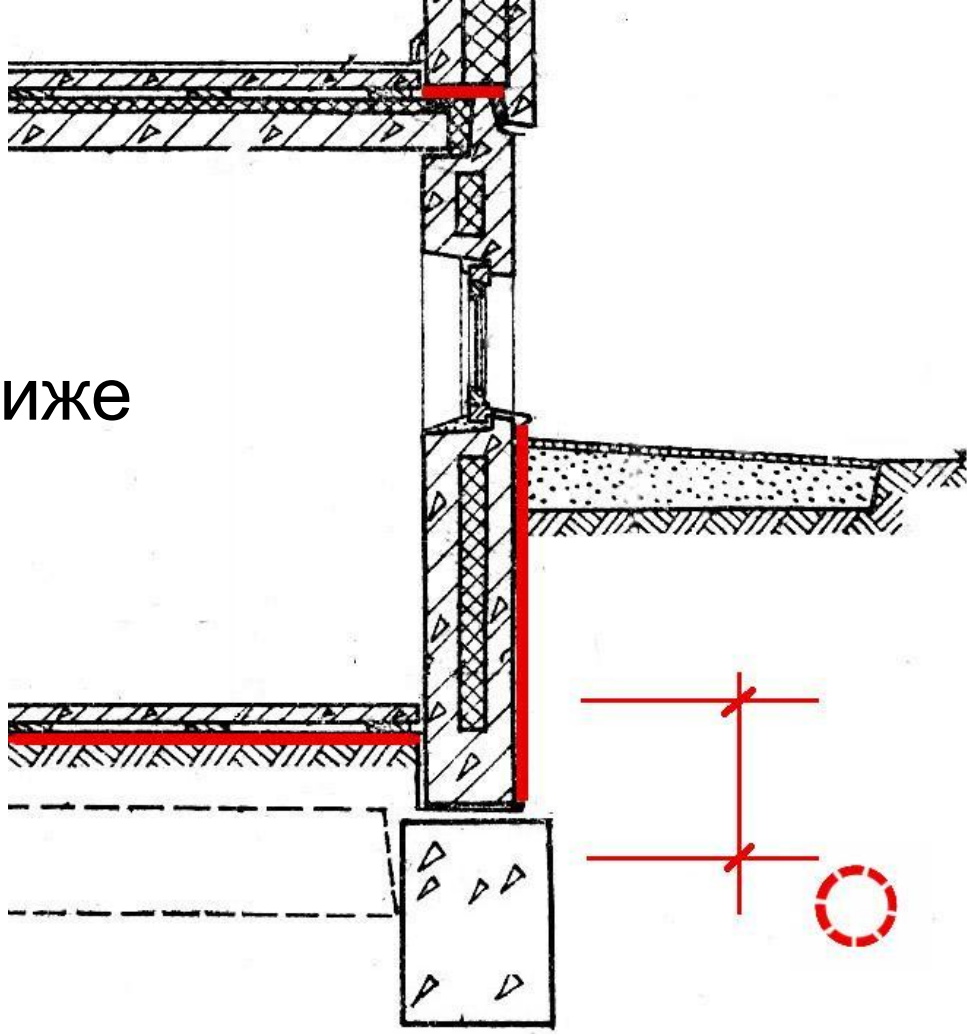

17

Перегородки должны обеспечивать

А – гидроизоляцию

Б – теплоизоляцию

В – звукоизоляцию

Г – пароизоляцию

18

Перегородки изготавливают с каркасом из

А – деревянных реек

Б – арматурных стержней

В –арматурной сетки

Г – каркаса нет

19

При индустриальных методах строительства перегородки делают из

А –гипрока

Б – бетона

В – гипса

Г – гипсобетона

20

По верху перегородок делают

А – зазор не более 10 мм

Б – зазор не менее 20 мм

В – заводят в перекрытие на 50 мм

Г – не делают зазор

21

По верху перегородки крепят

А – строповочными петлями

Б – выпусками арматуры

В – пропеллерными закрепами

Г – стальными уголками