GS-ПИНСЕТТЕР

Датчики машины

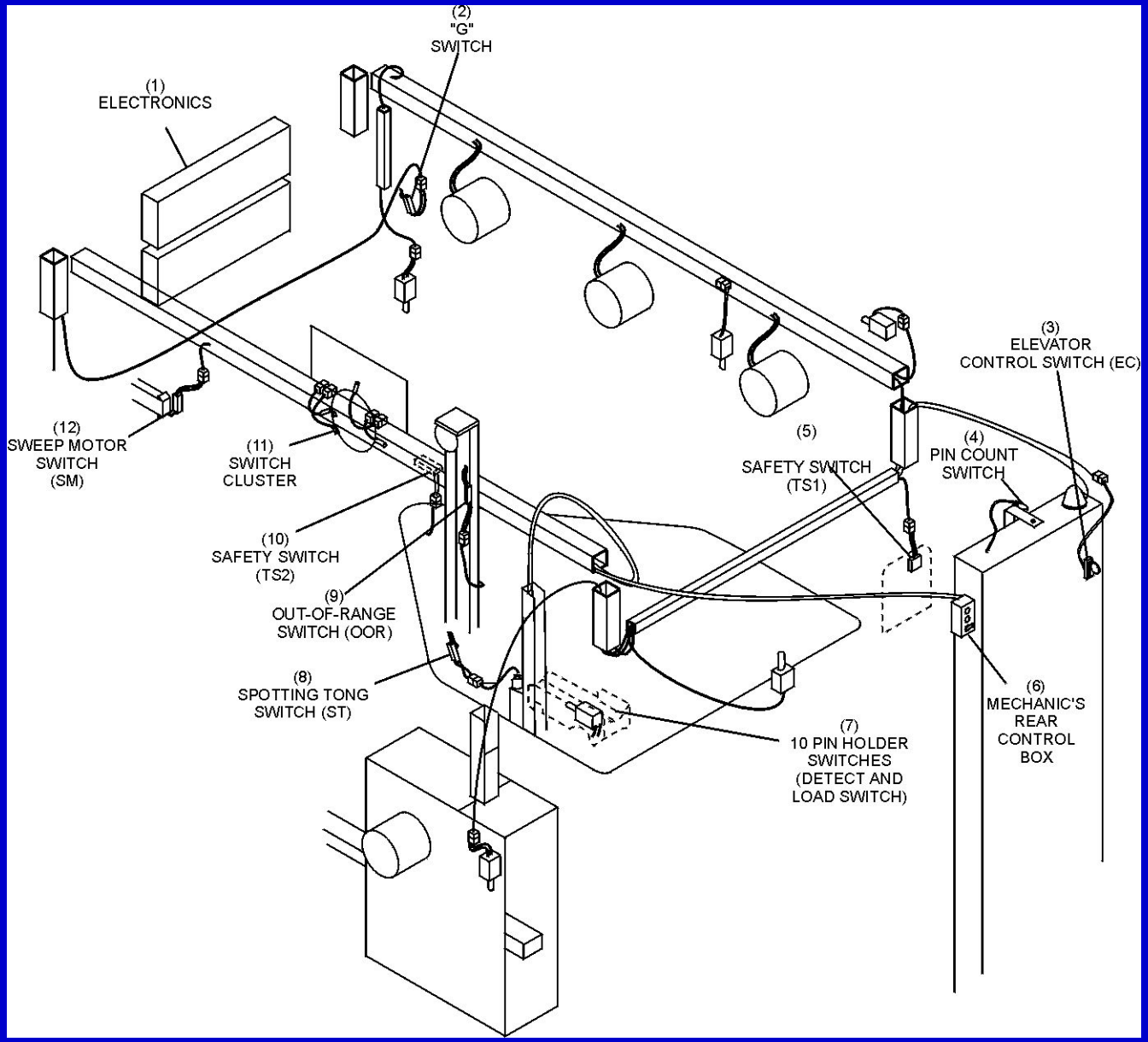

Датчики машины

Блок датчиков: Lets The Electronics Know Where Table Is At During The The Cycle And Open Or Close Spotting Tongs

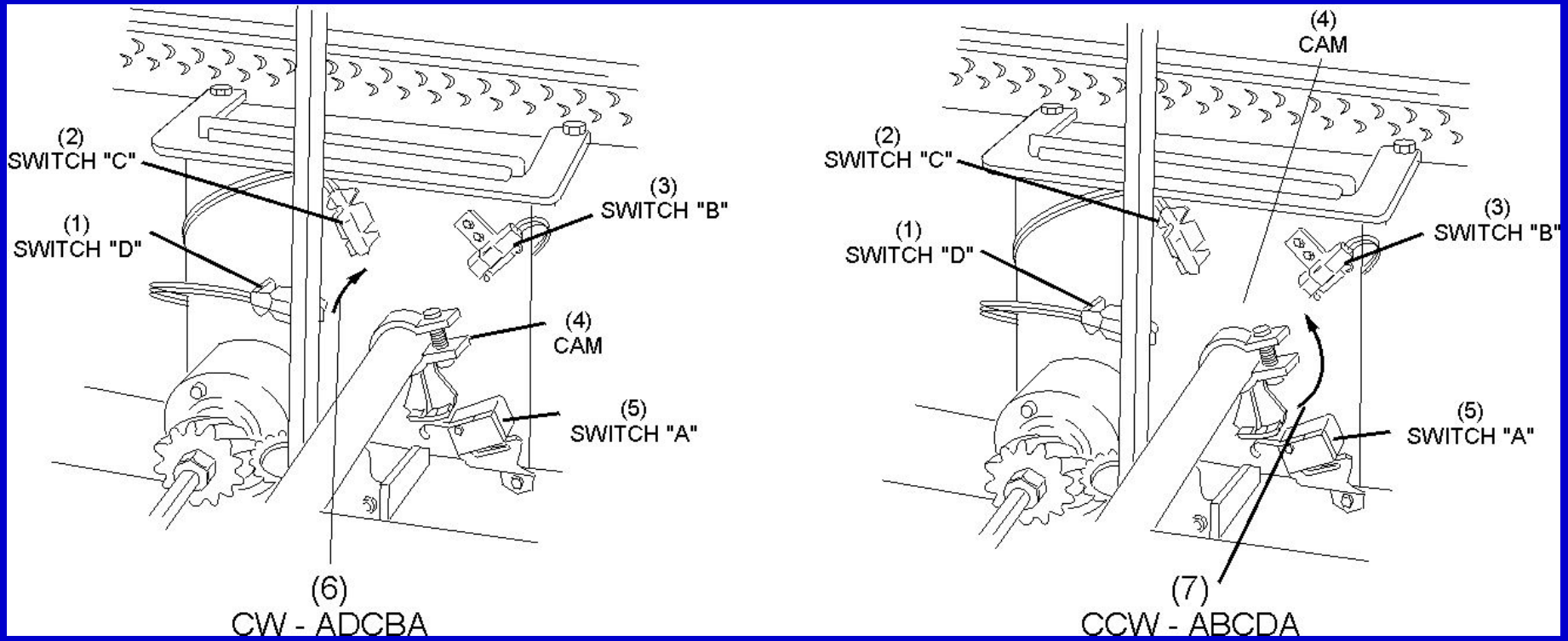

Датчик A – верхнее положение стола

Датчик B / D - Entering or Leaving Pin Detection Area

Датчик C - As Far from Home As Possible (Pin Deck)

Датчики стола

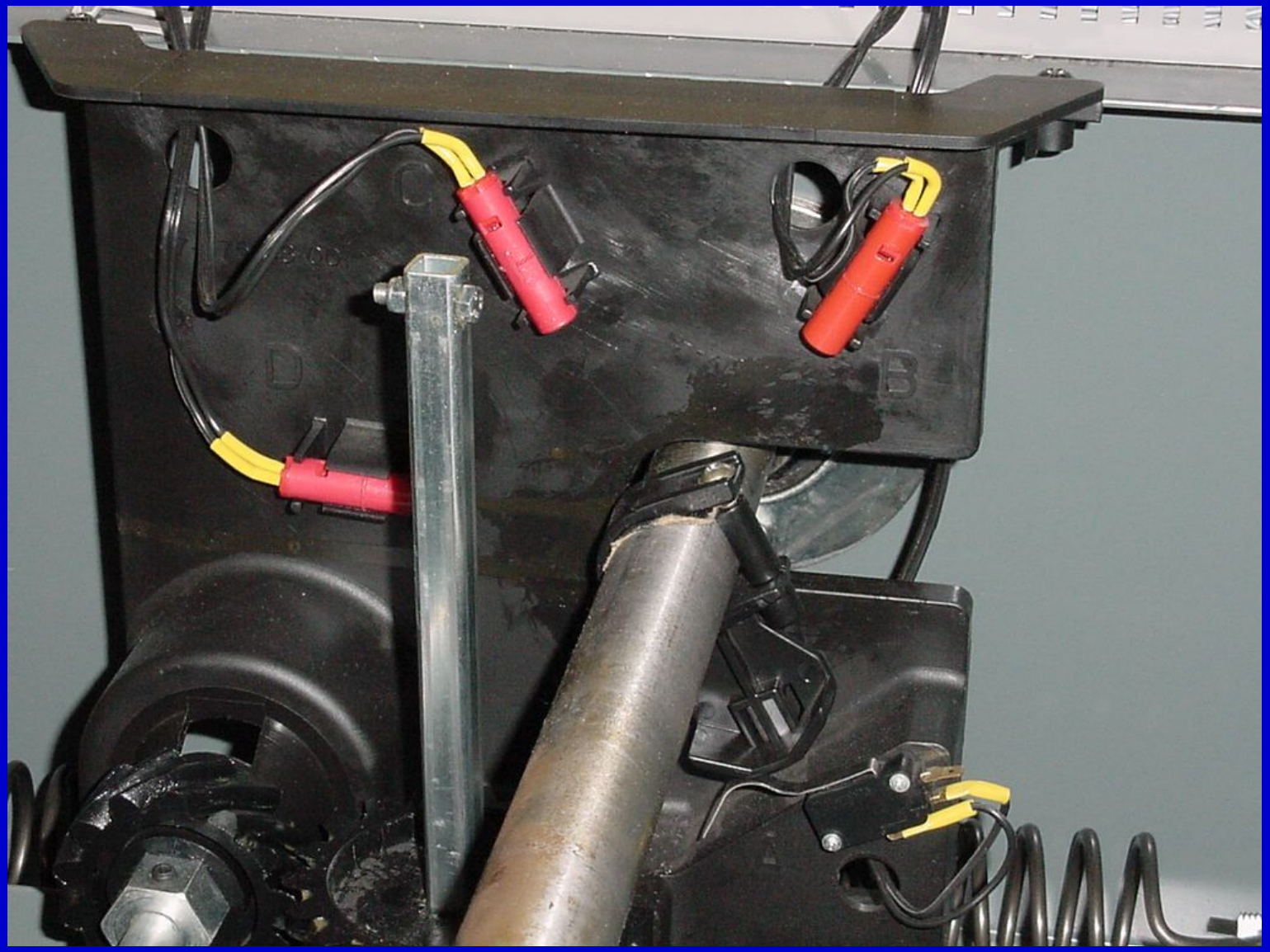

Датчики машины

Датчик G : Закрыт(Замкнут) когда уборочная вагонетка в нижнем положении

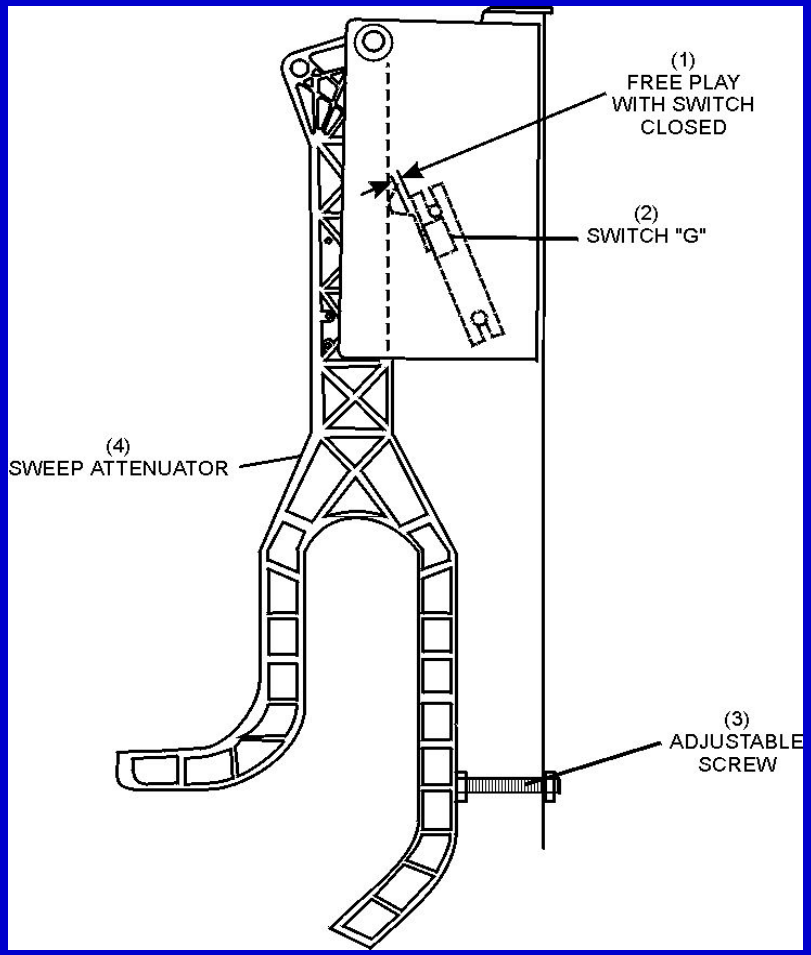

Датчик G

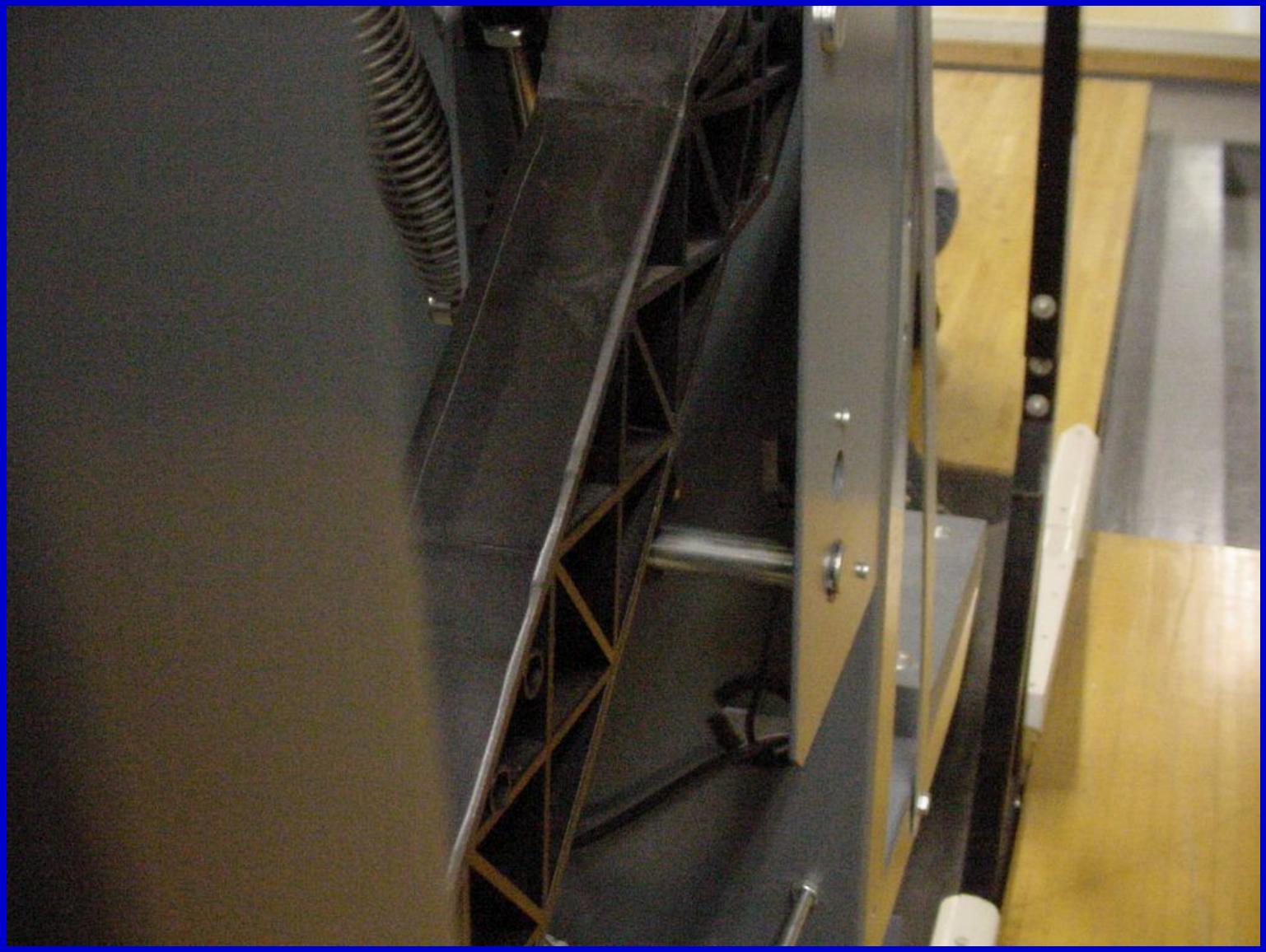

Датчики машины

Датчик SM : Закрыт(замкнут) когда уборочная вагонетка находится в переднем положении

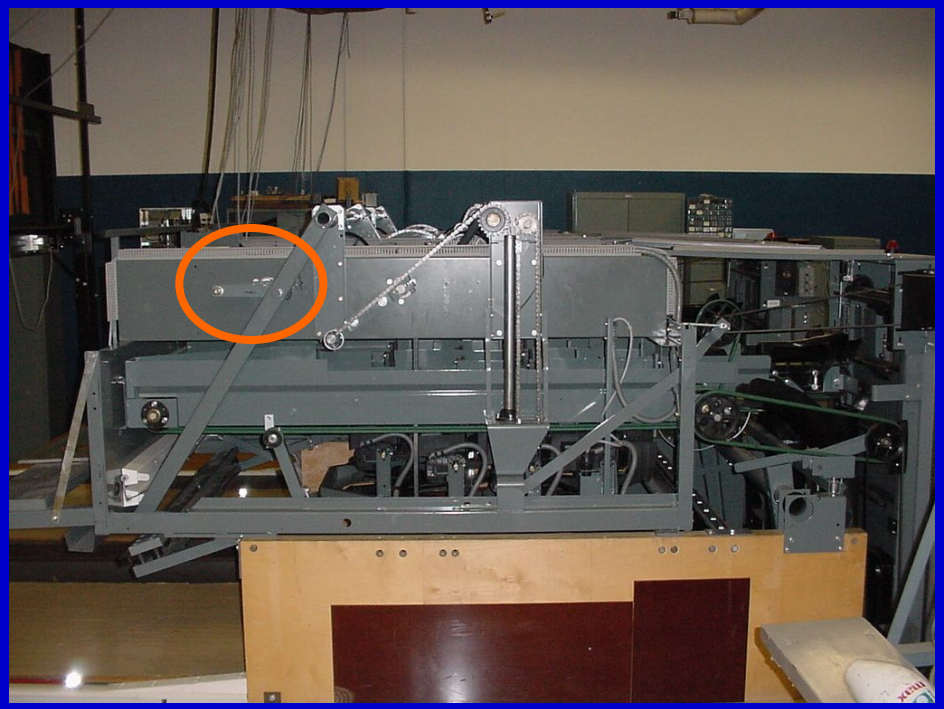

Датчики машины

Датчик ST : Определяет открытое(закрытое) положение захватов

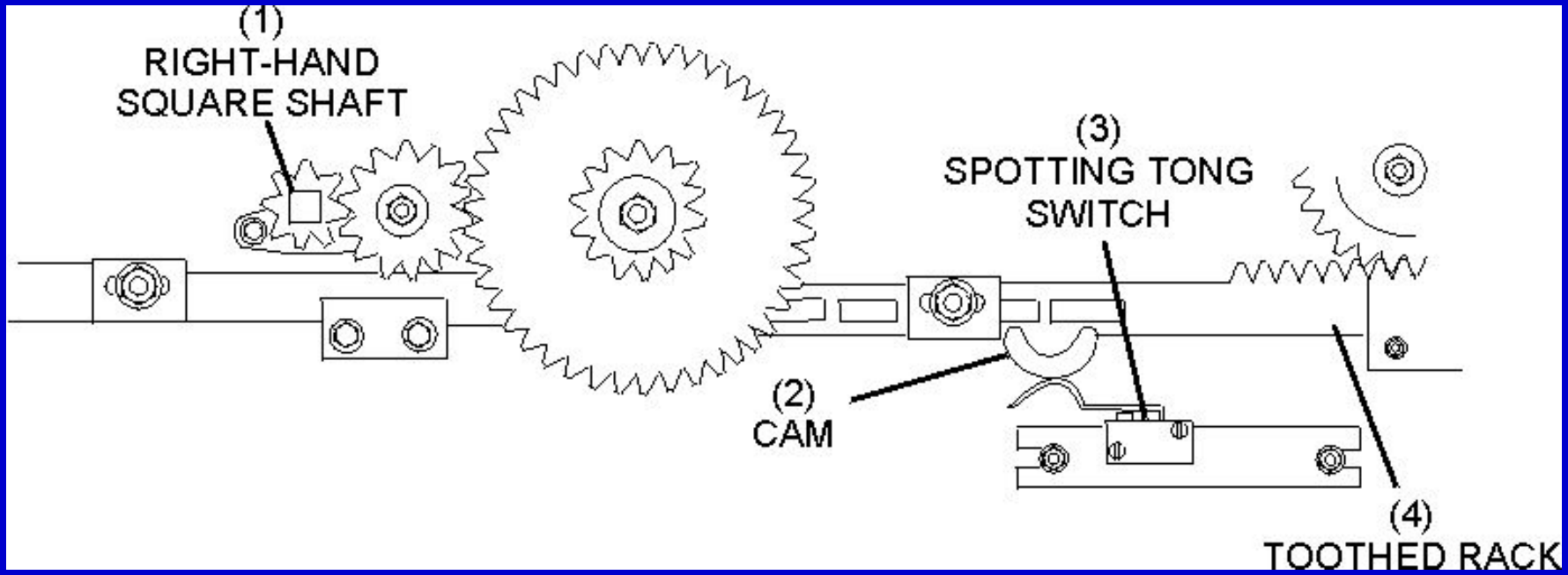

Датчик ST

Датчики машины

Датчик OOR : Определяет выход кегли из зоны захватов

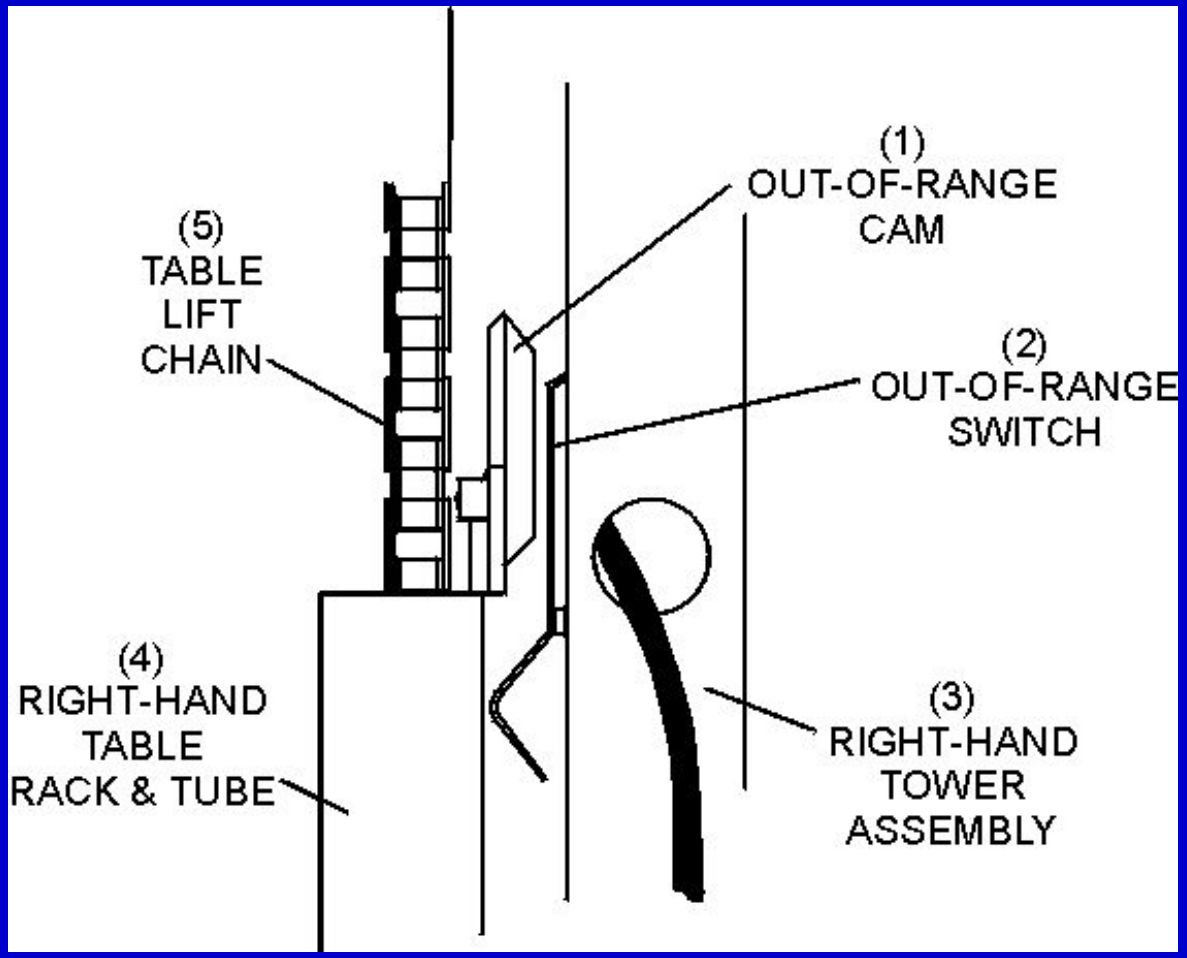

Датчик OOR

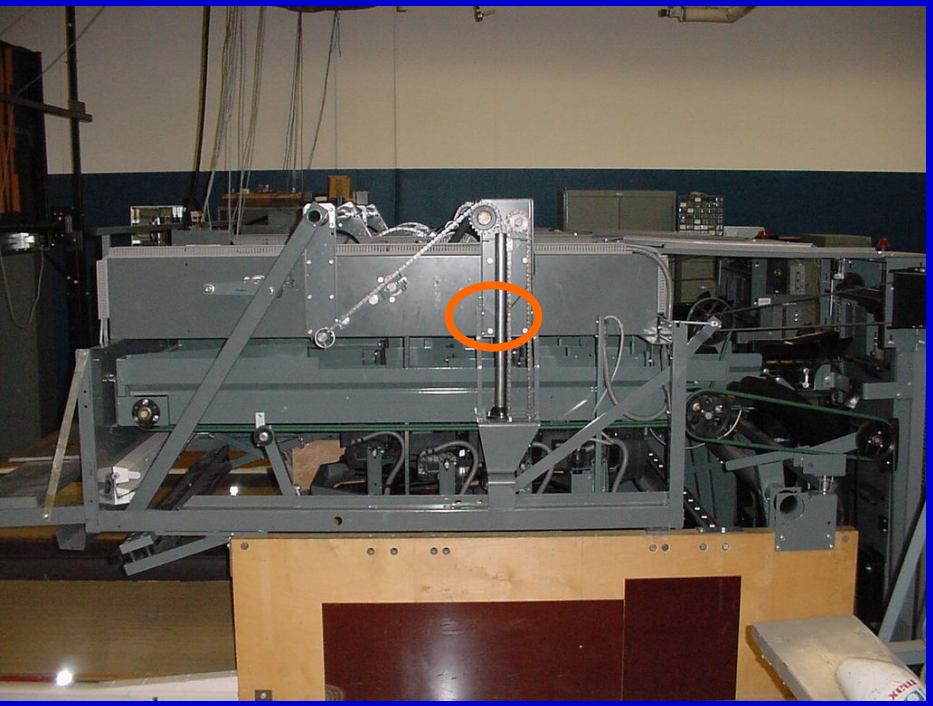

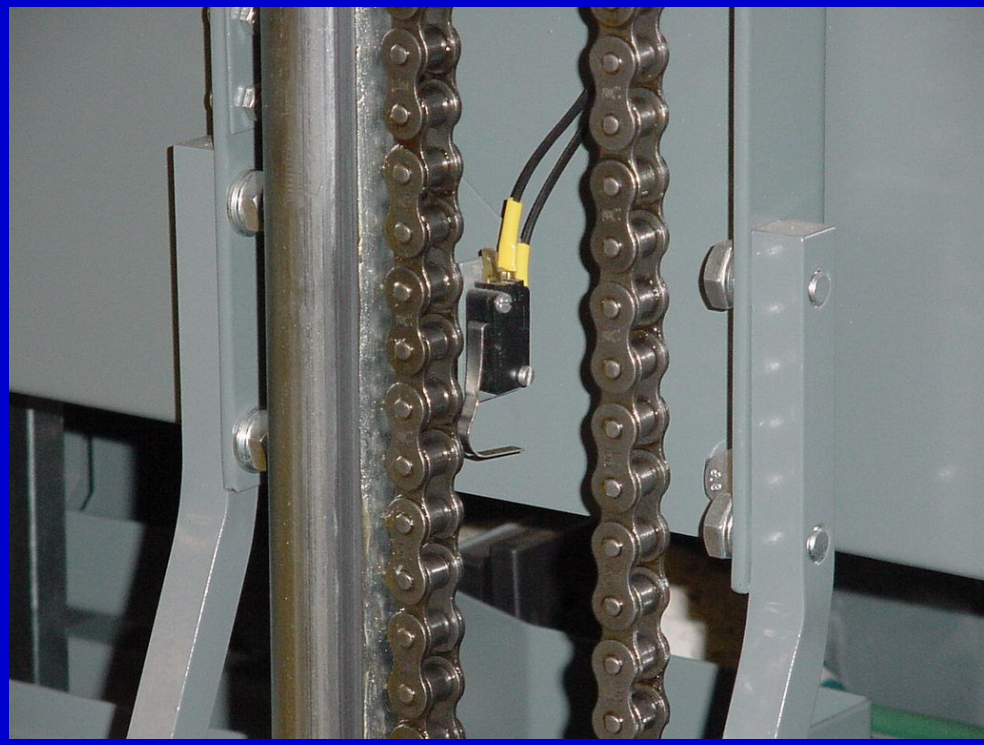

Датчики машины

Датчик TS1: Определяет правильный возврат пинхолдеров в горизонтальное положение

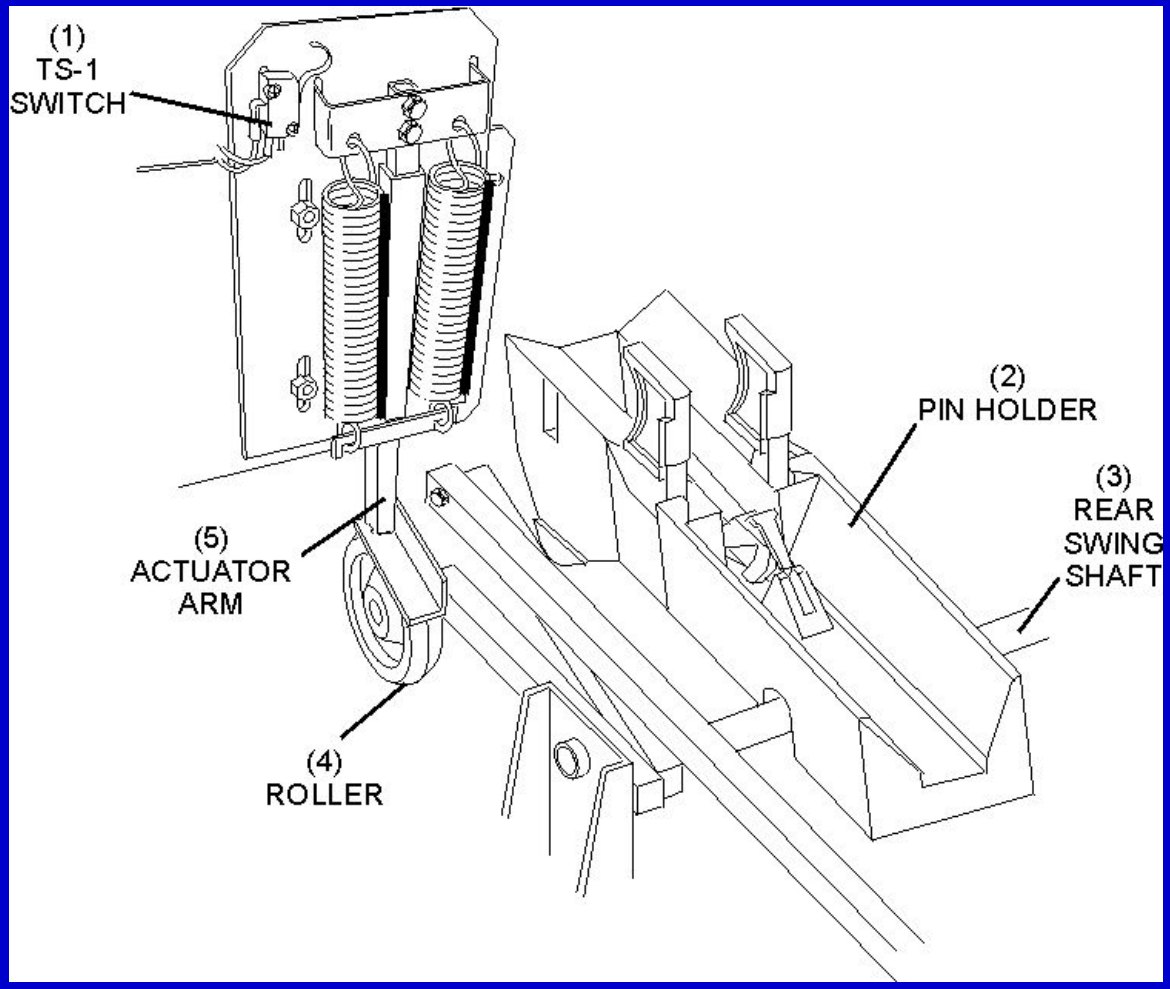

Датчик TS1

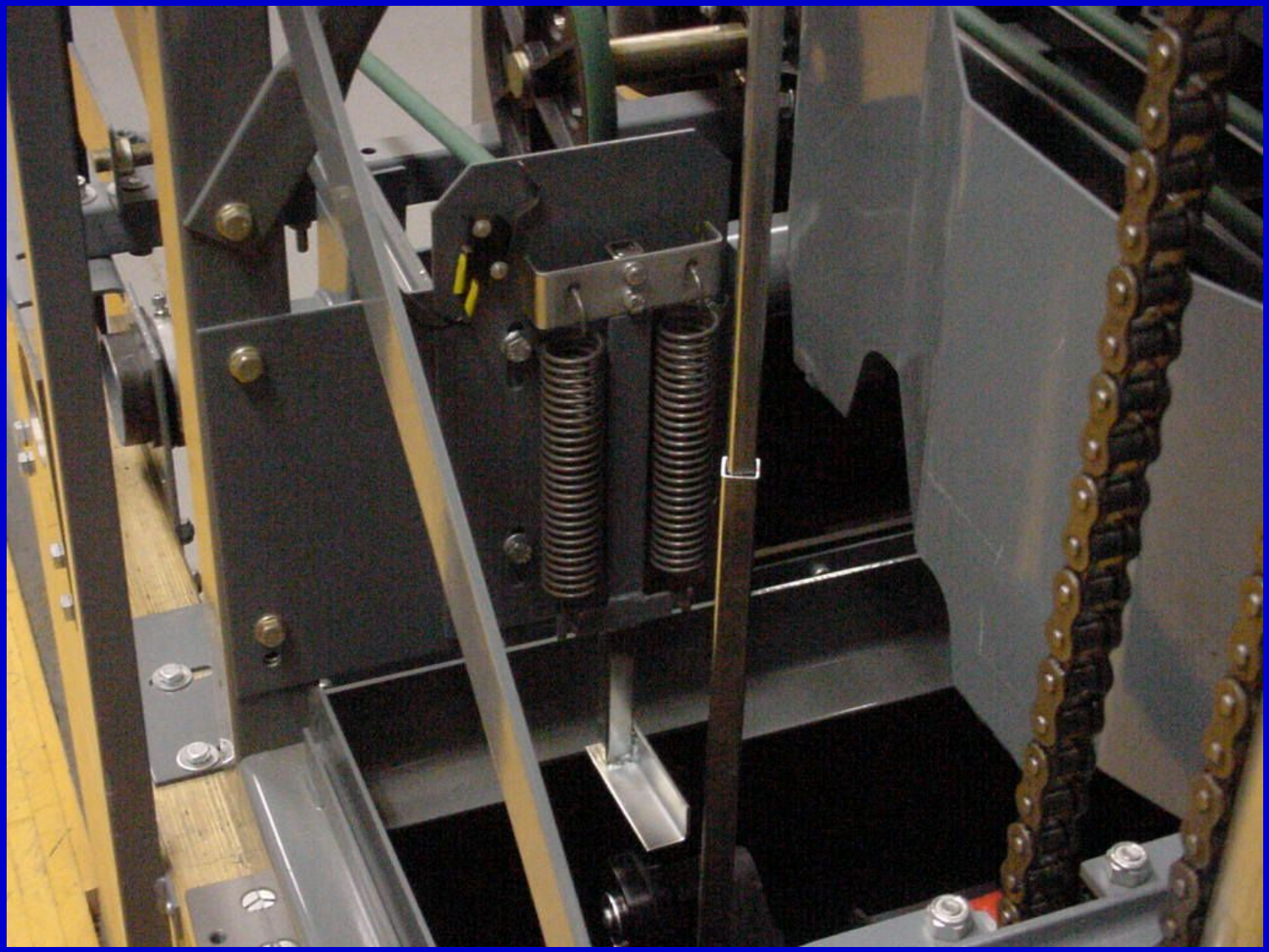

Датчики машины

Датчик TS2 : Определяет правильный подьем стола в исходное положение

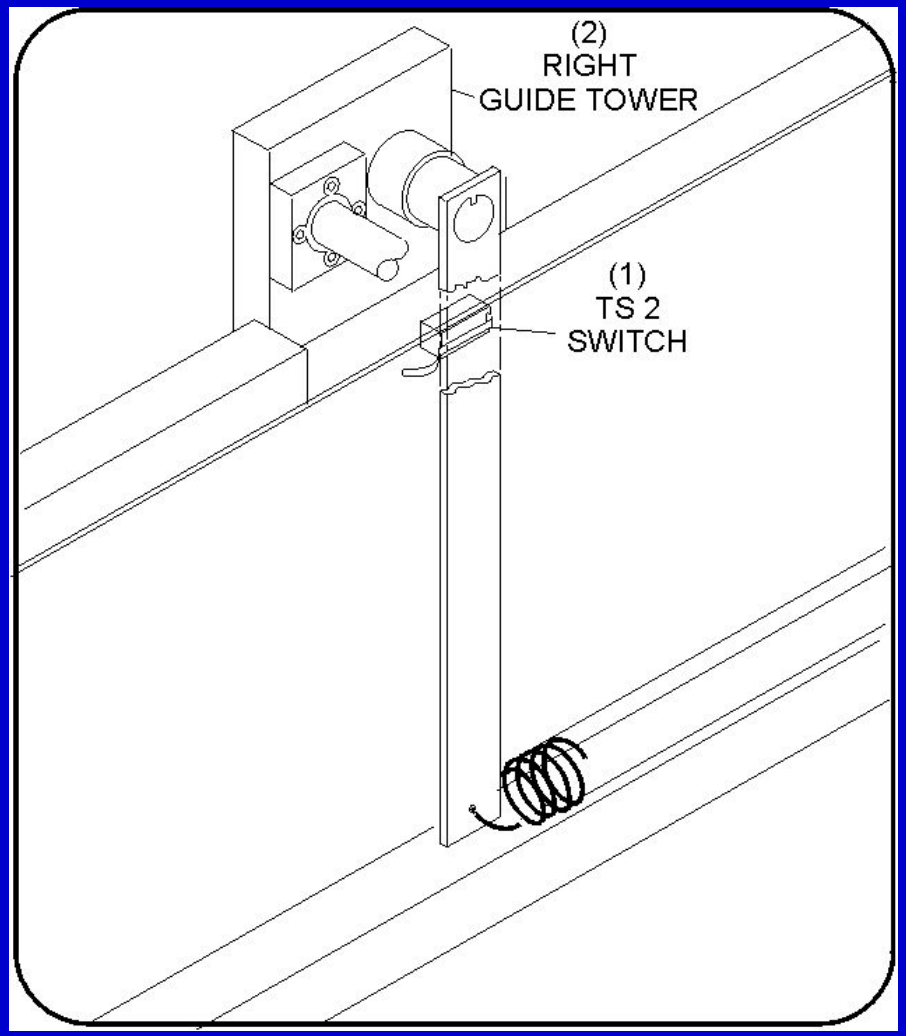

ДАТЧИК TS-2

Датчики машины

Датчик ЕС : Определяет правильную работу подъемника кеглей.

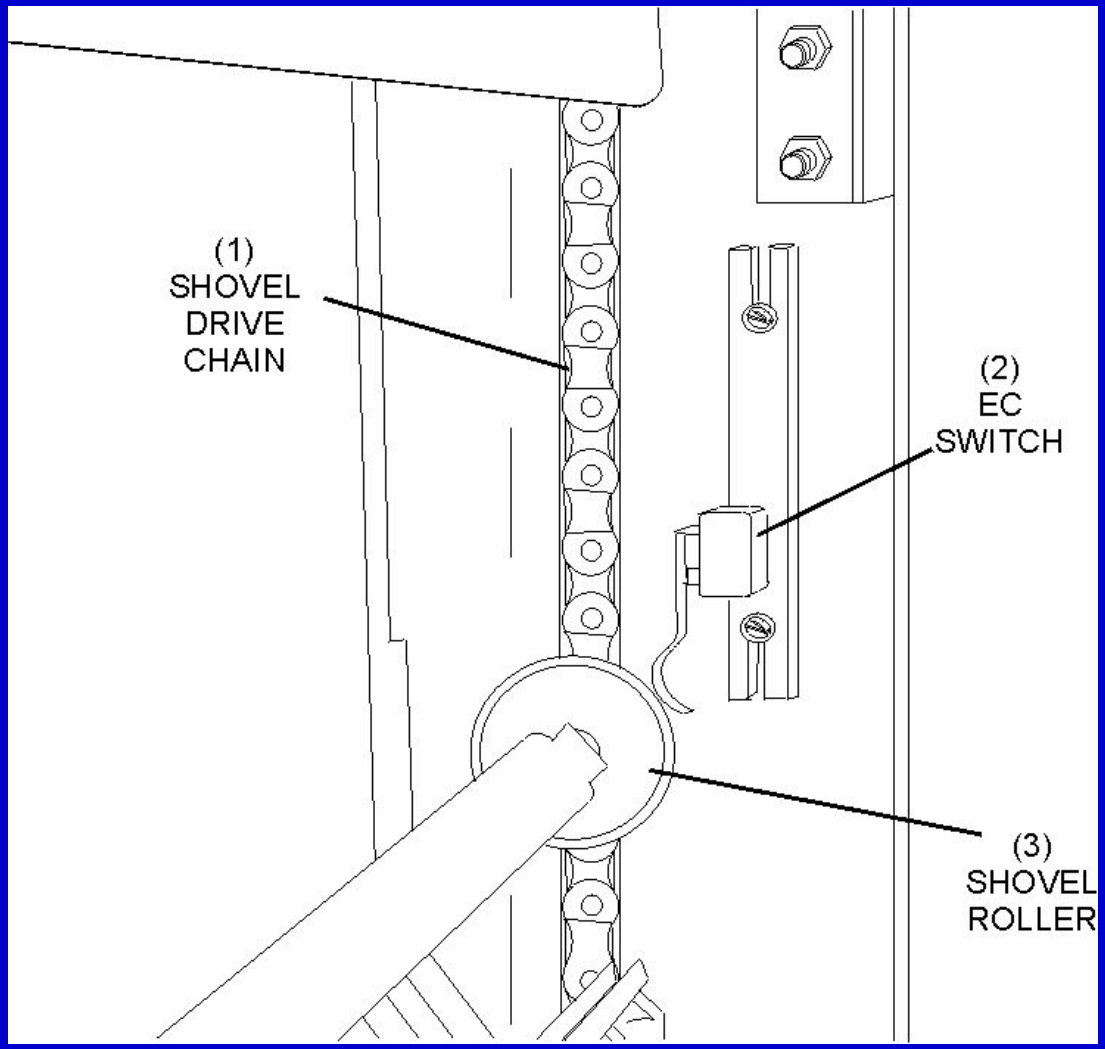

Датчик ЕС

Датчики машины

Датчик распределителя: Управляет плавником распределителя кеглей

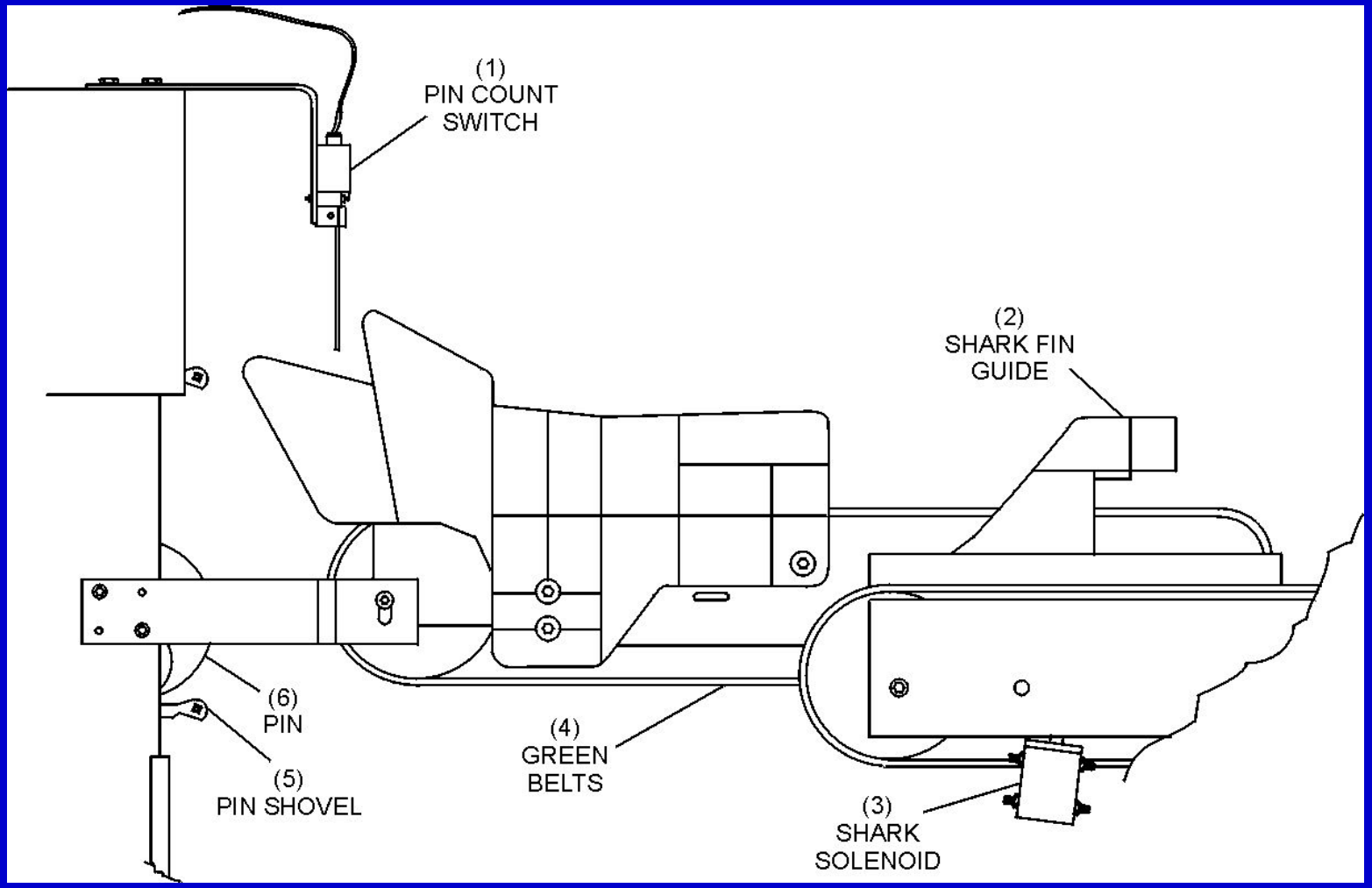

Датчик распределителя

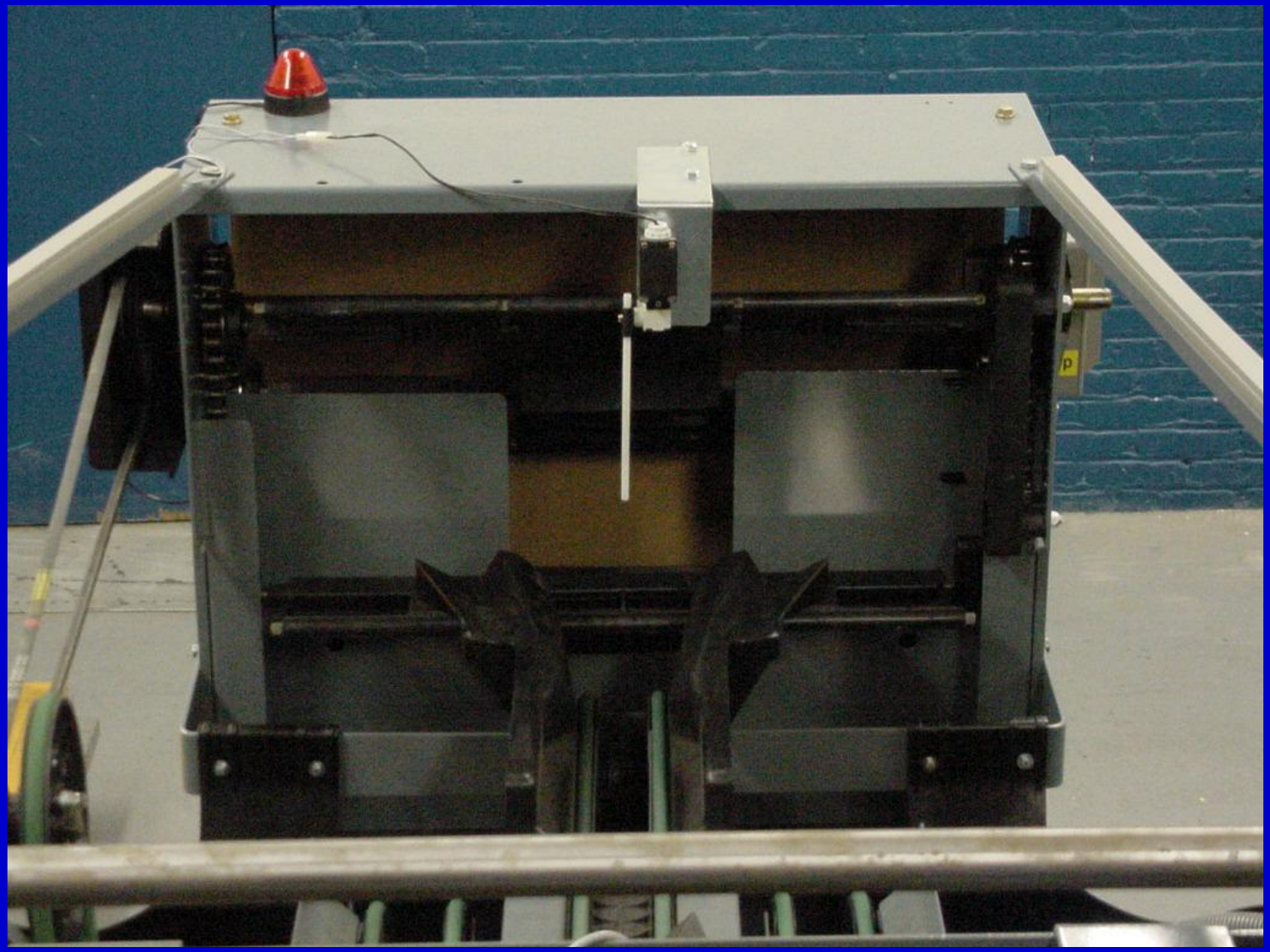

Соленоиды машины

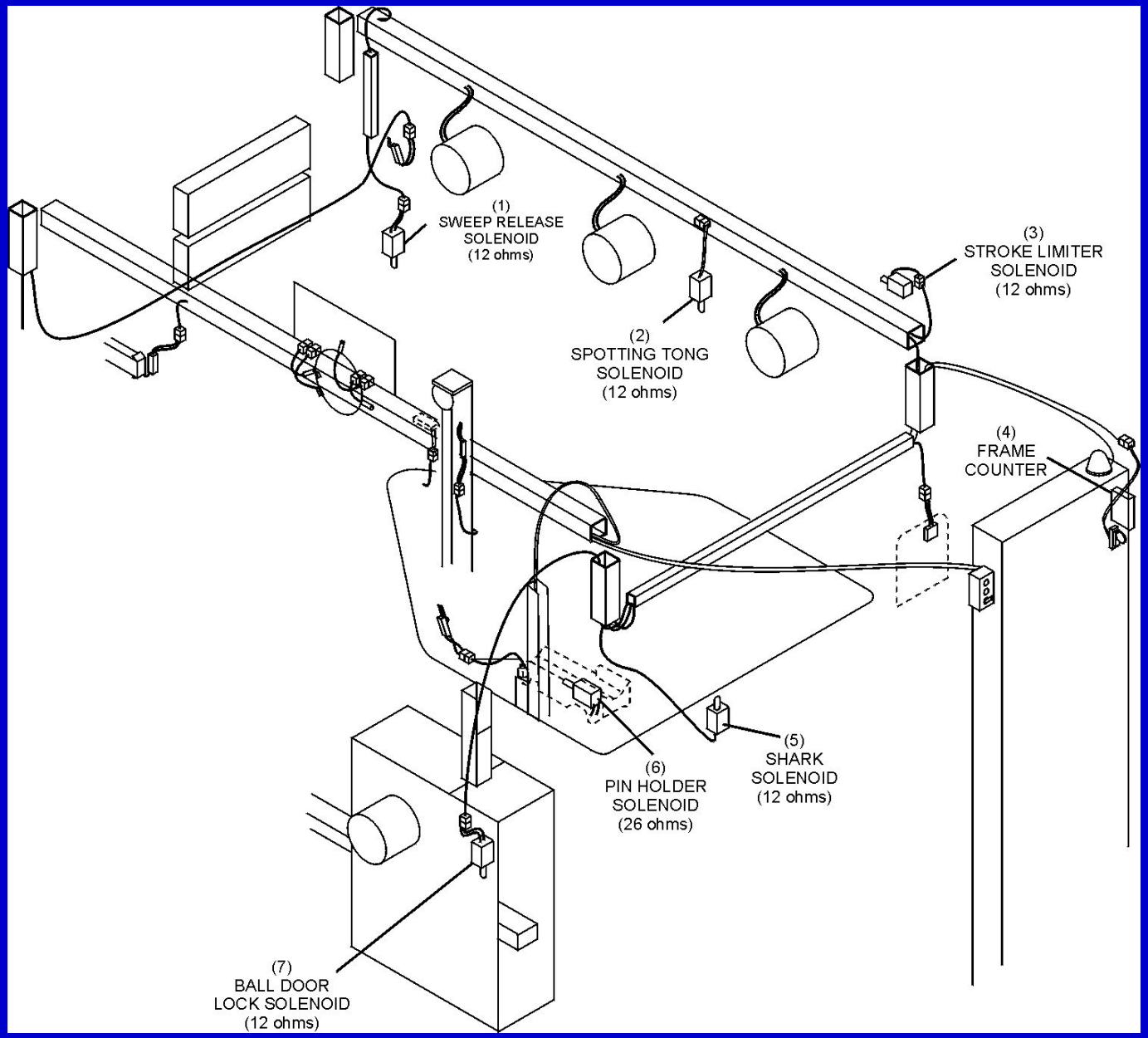

Соленоиды машины

Соленоид ограничителя хода стола: Позволяет опускать стол в нижнее положение для выставления новой комбинации кеглей

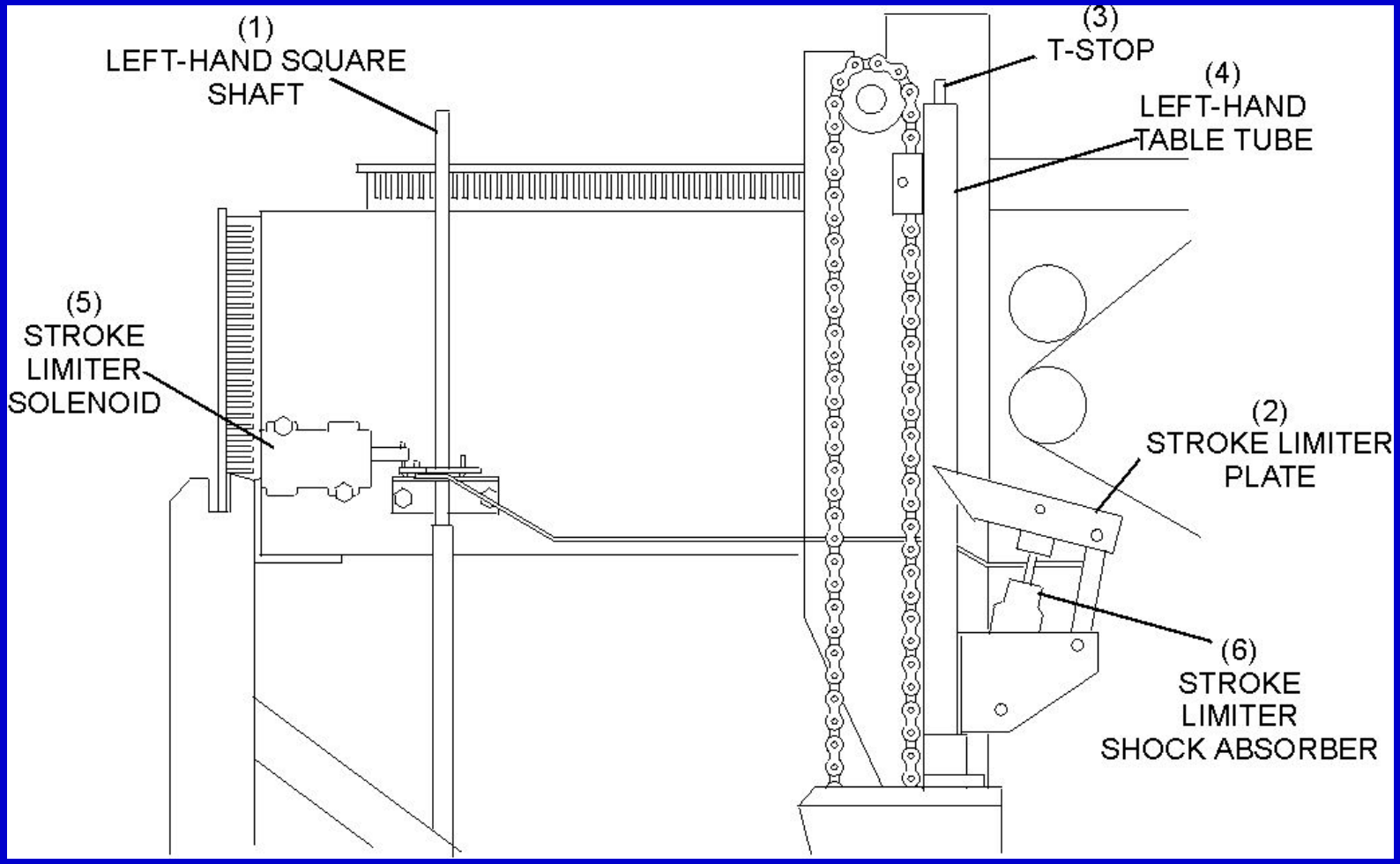

Соленоид ограничителя хода стола

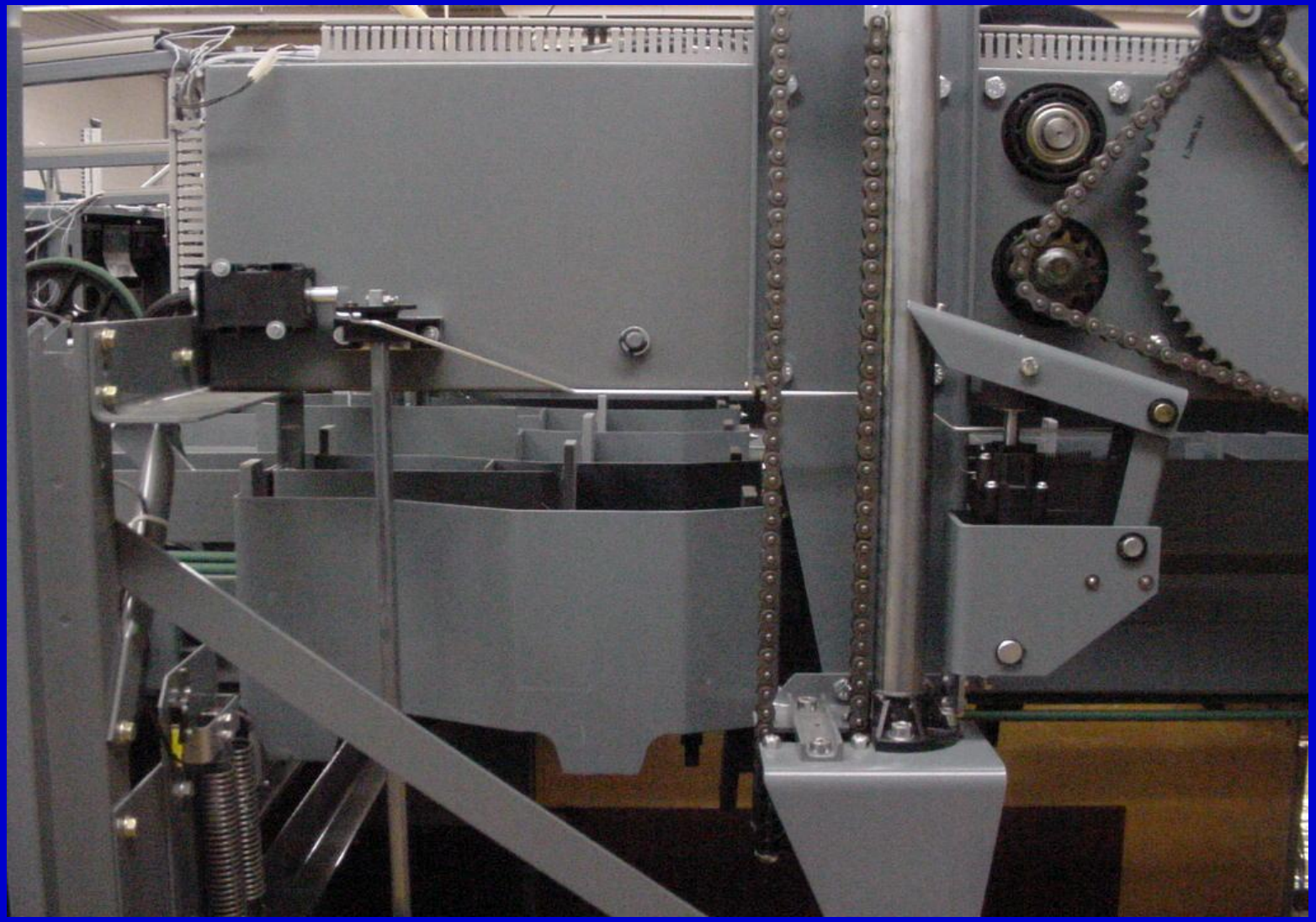

Соленоиды машины

Соленоид ST: Управляет открытием и закрытием захватов

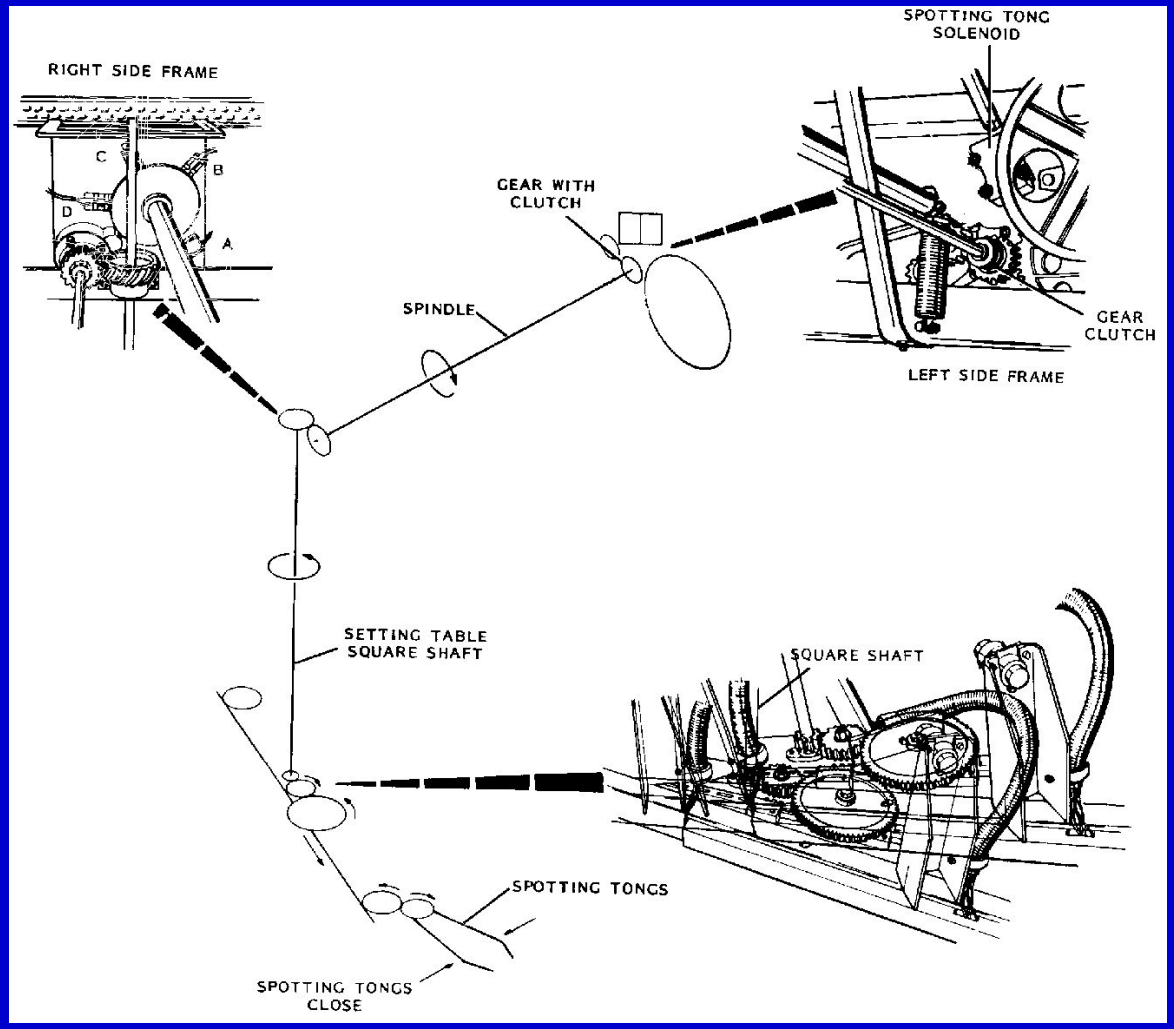

Соленоид ST

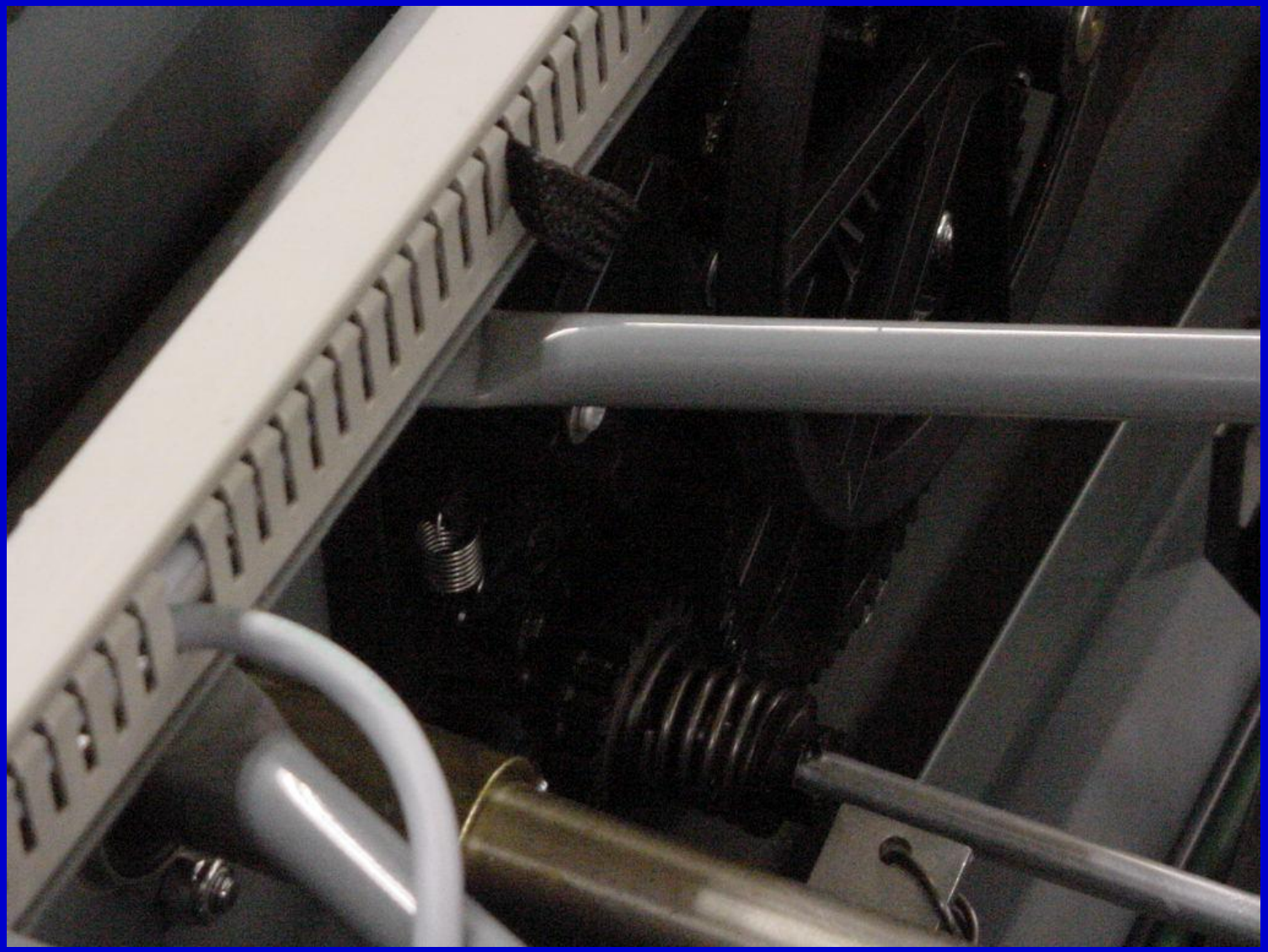

Соленоиды машины

Соленоид распределителя: Управляет распределением кеглей при загрузке в машину

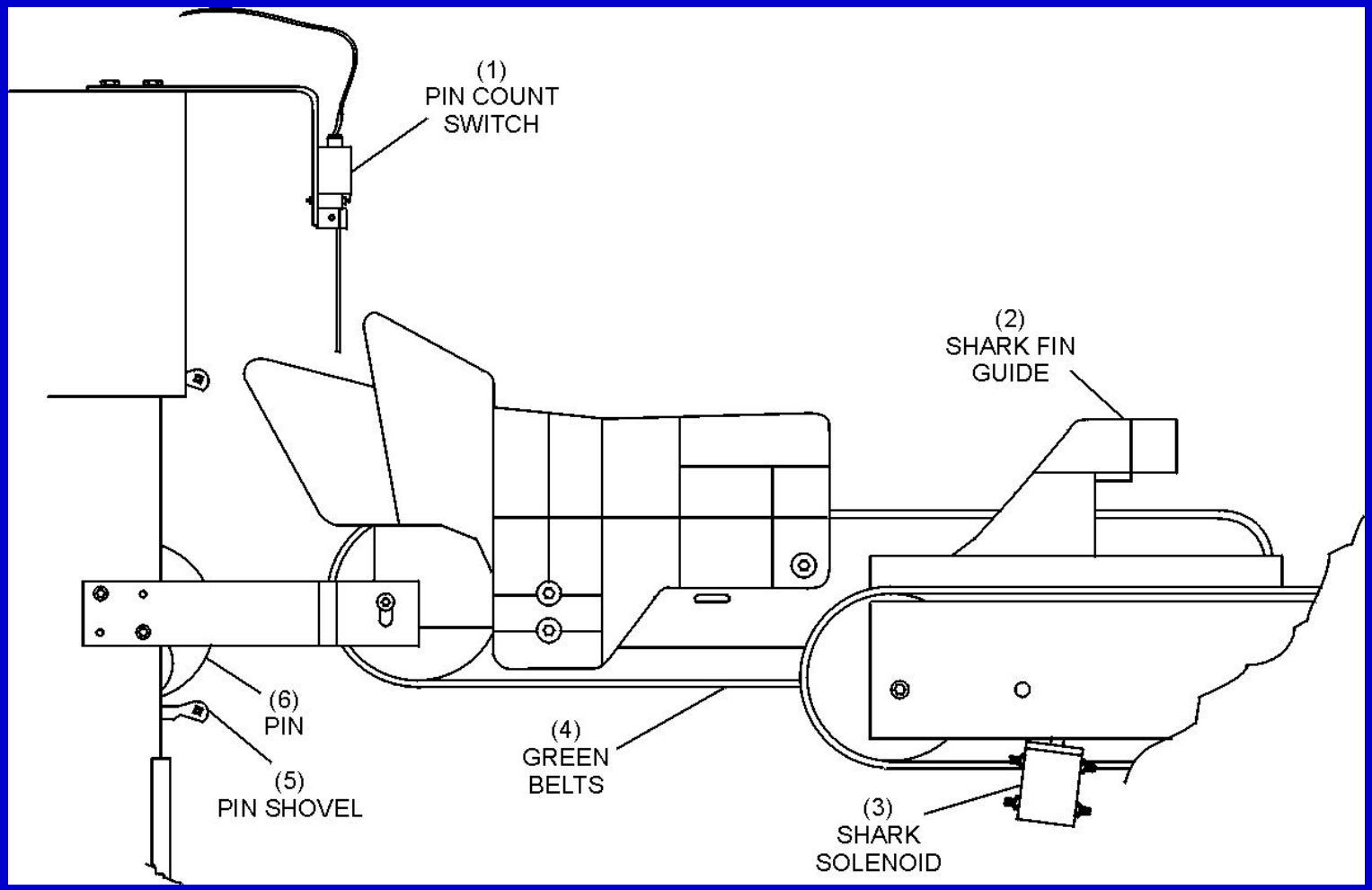

Соленоид плавника распределителя

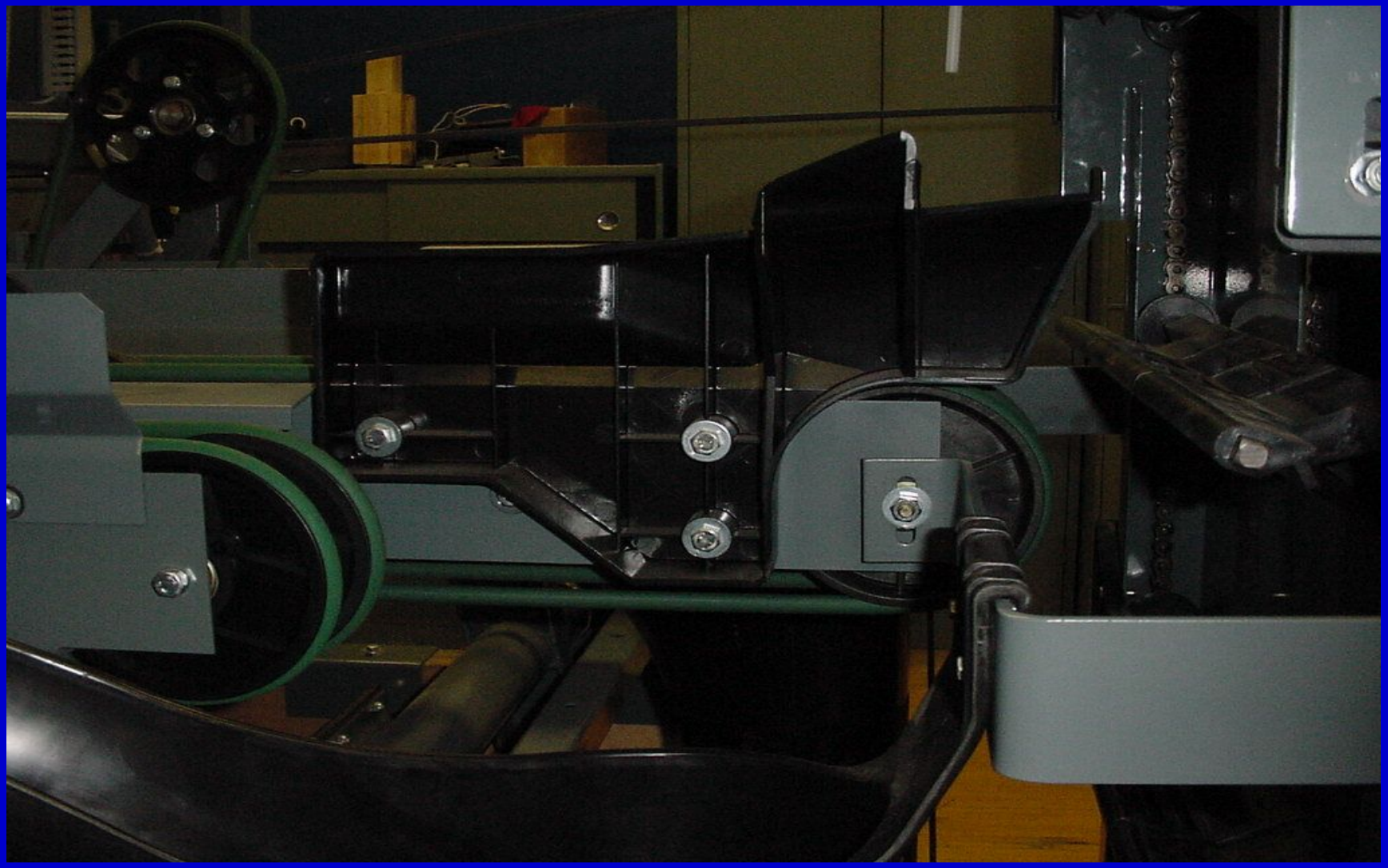

Соленоиды машины

Соленоид уборочной вагонетки: Опускает уборочную вагонетку в нижнее положение

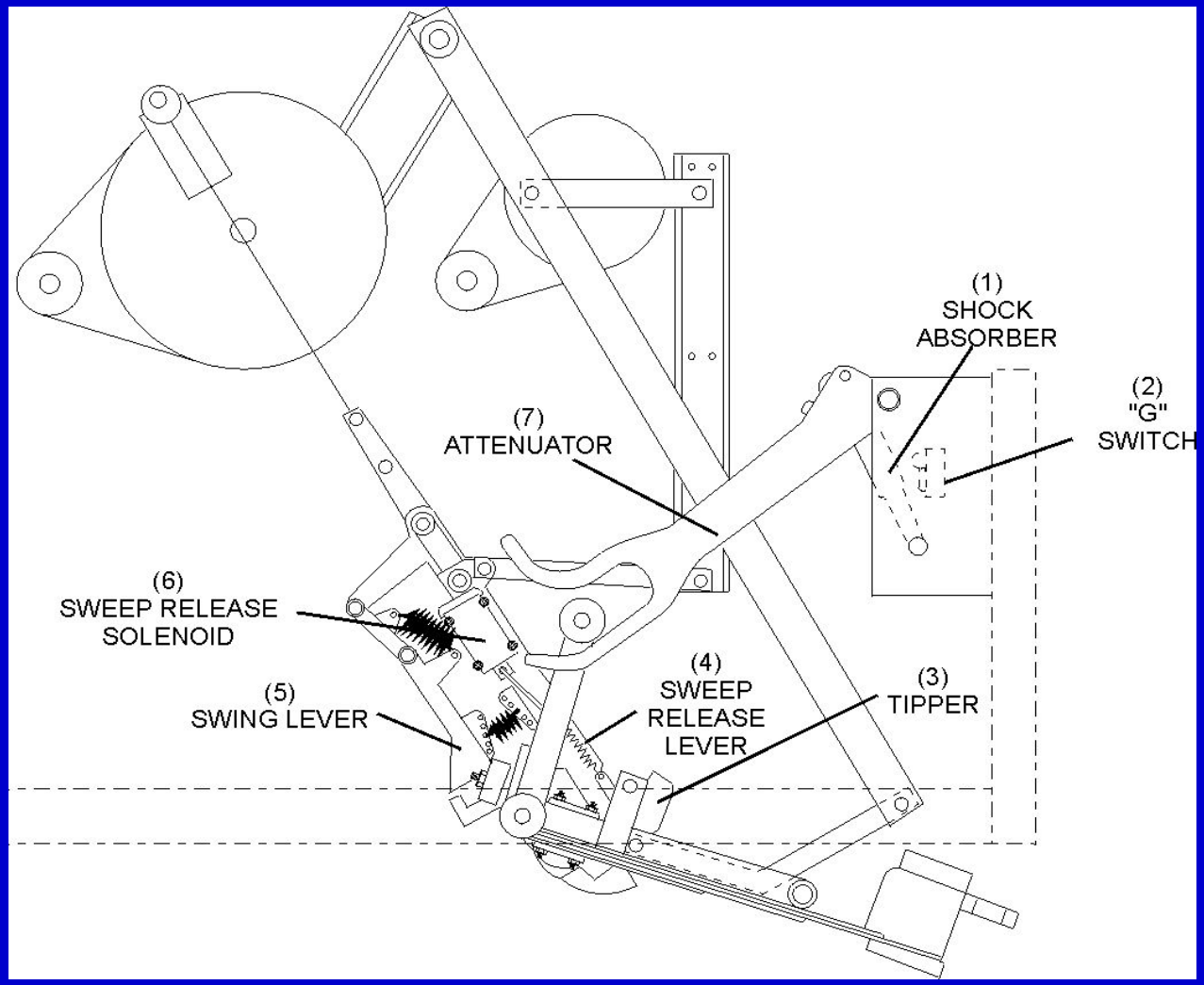

Соленоид уборочной вагонетки

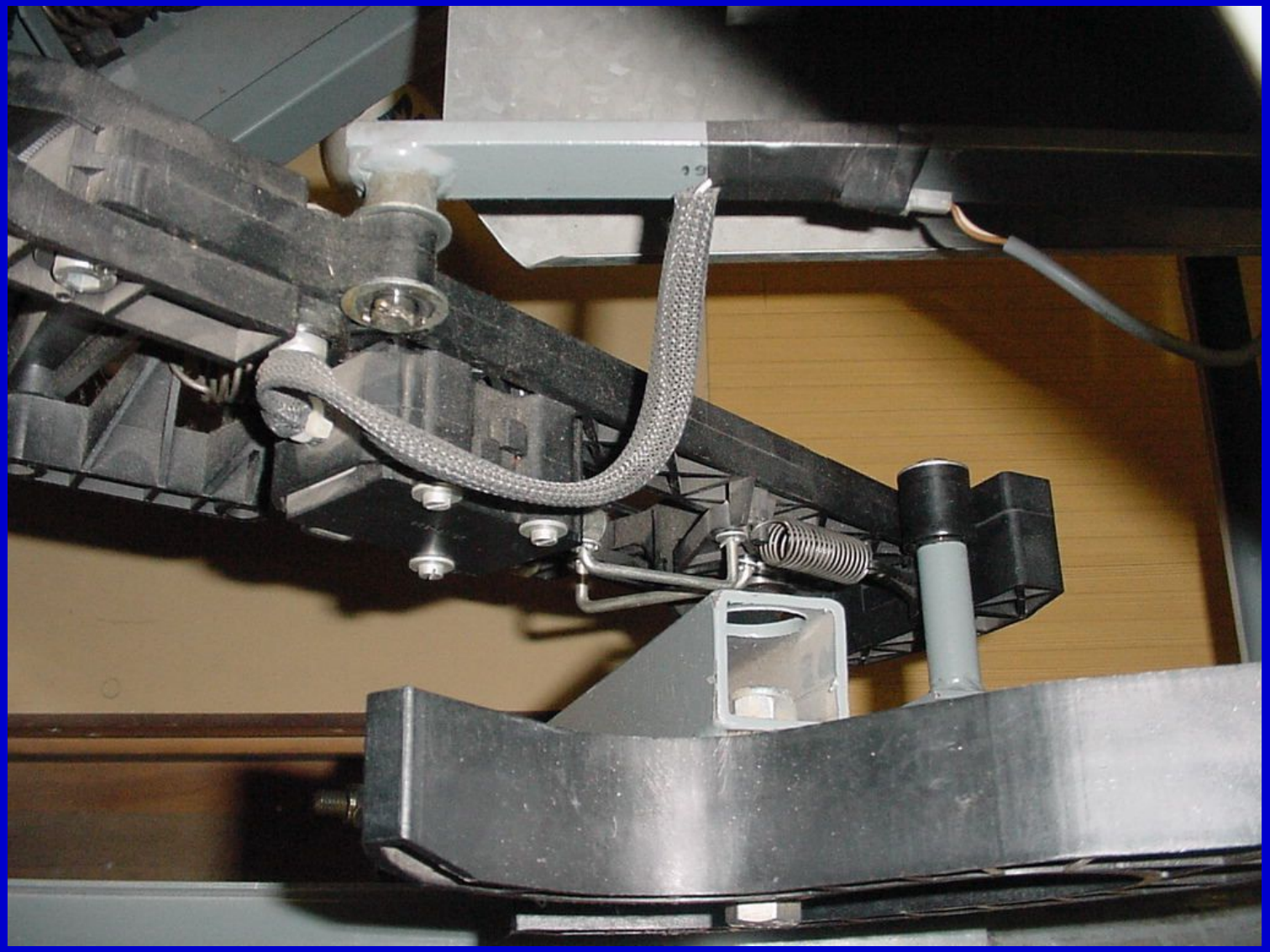

Соленоиды машины

Соленоид двери шара: Дополнительно закрывает дверь шара на 3 секунды

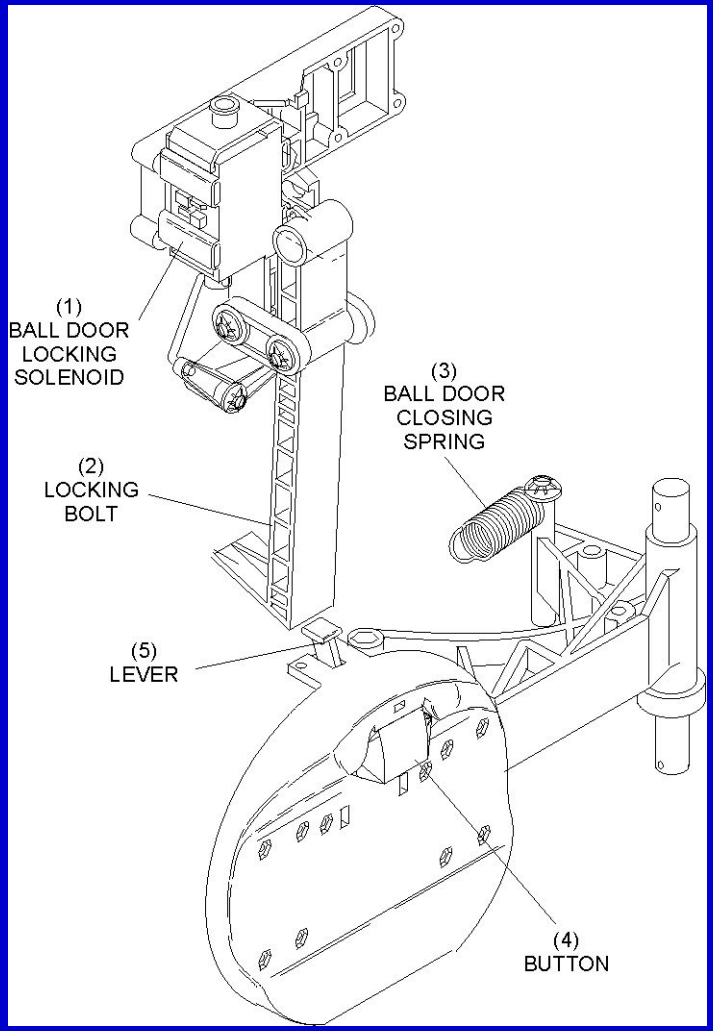

Соленоид двери шара

Соленоиды машины

Соленоид пинхолдера: Открывает установочные захваты при загрузке и выставлении кеглей

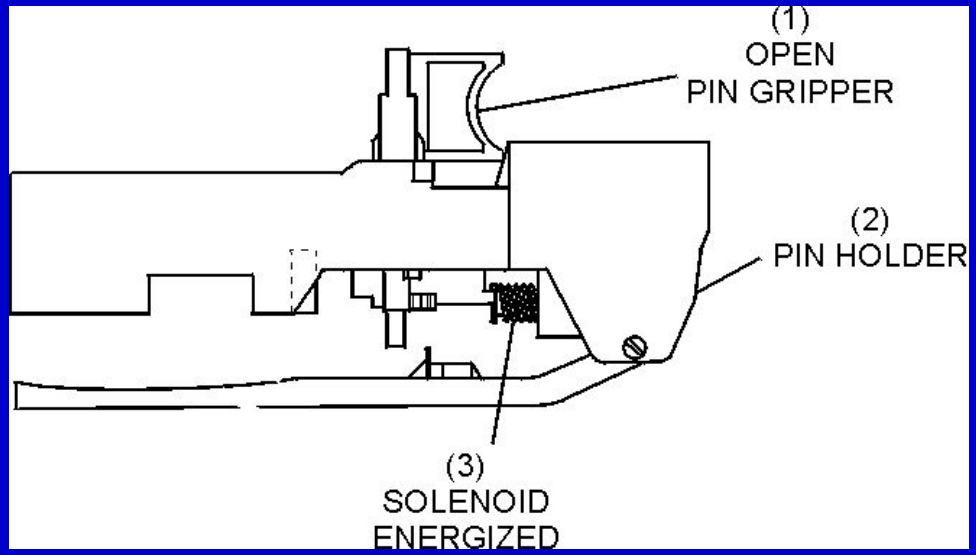

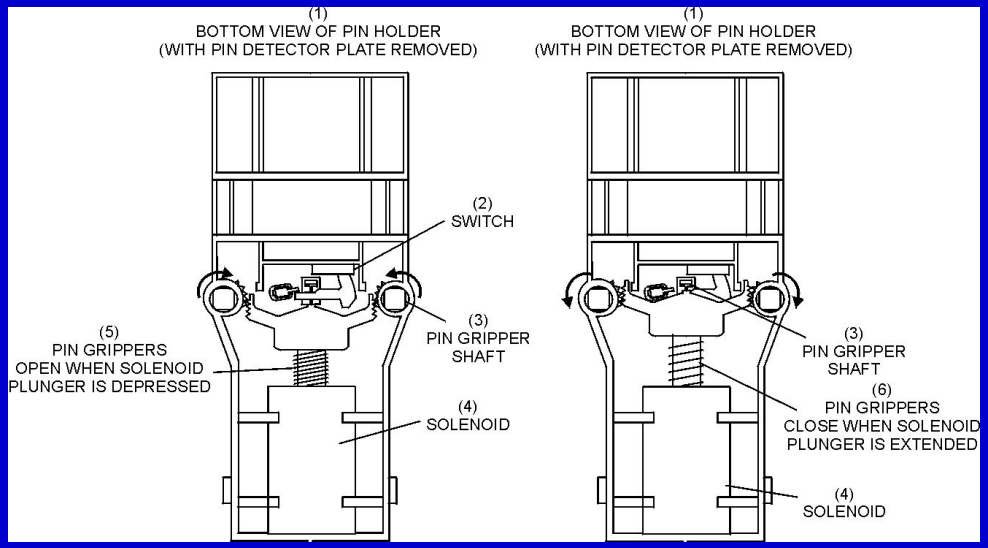

Соленоид пинхолдера

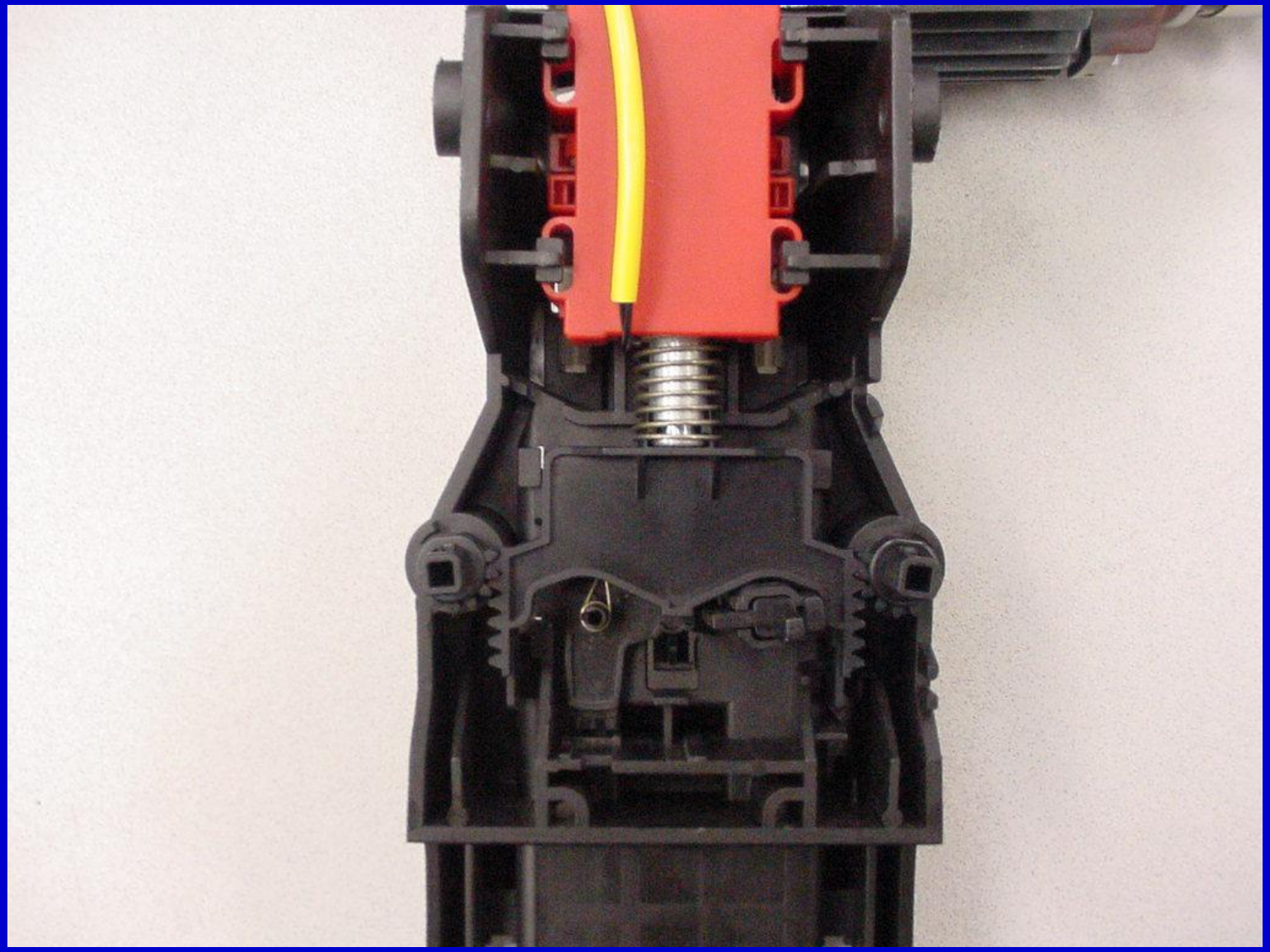

Циклы пинсеттера и датчики

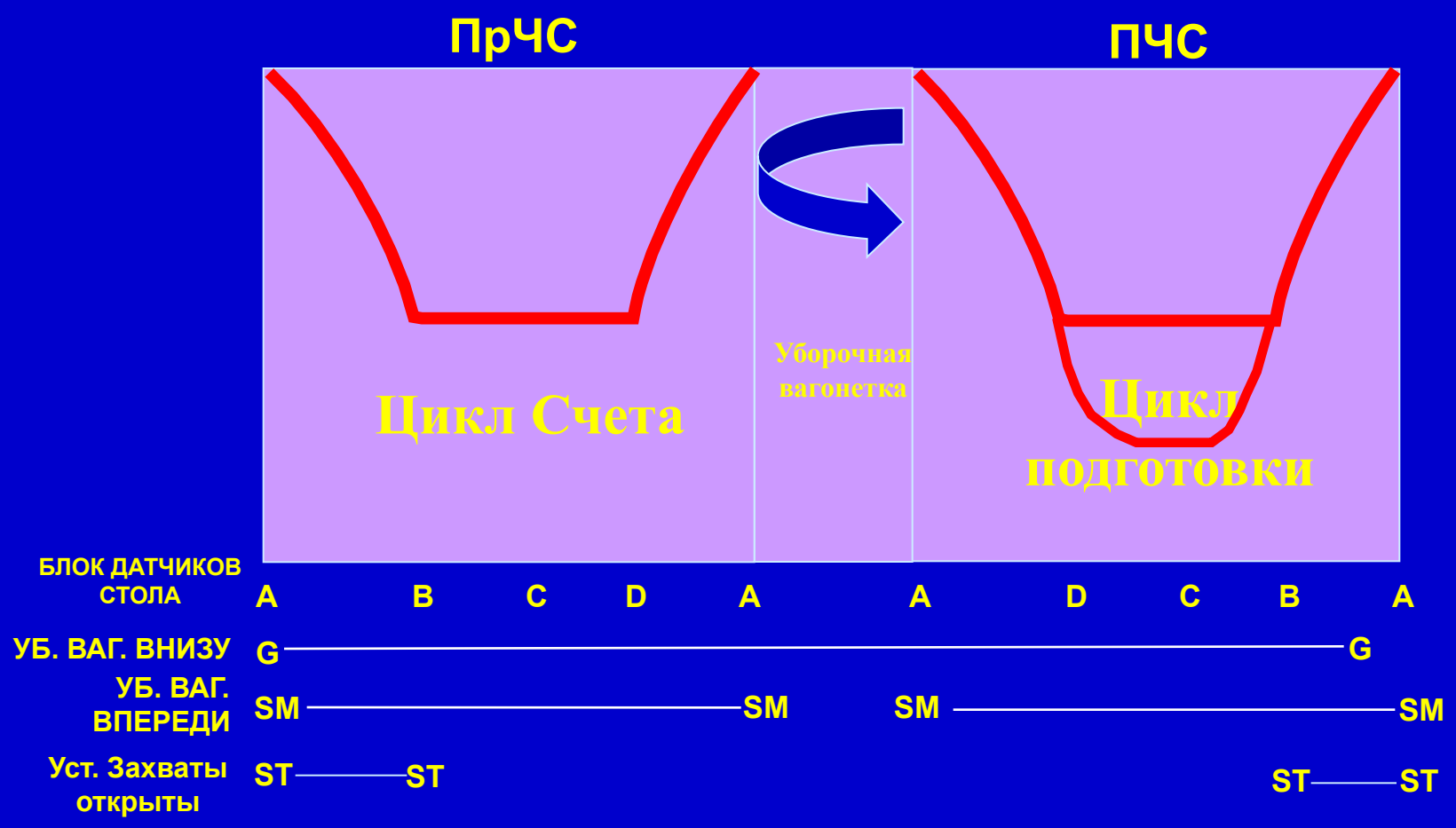

СТРАЙК

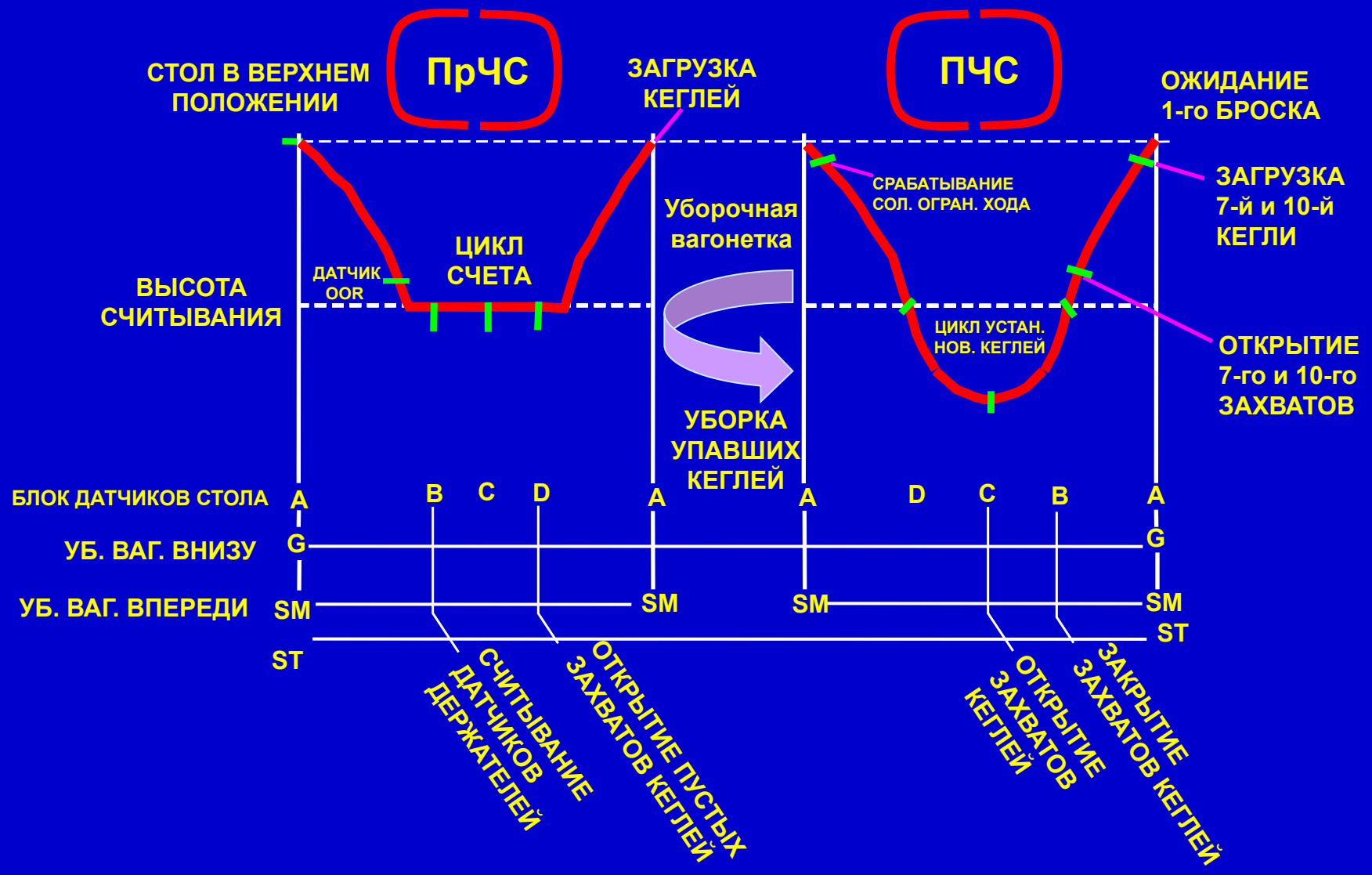
ПрЧС
ПЧС
СТОЛ В ВЕРХНЕМ ПОЛОЖЕНИИ
ЗАГРУЗКА КЕГЛЕЙ
ОЖИДАНИЕ 1-го БРОСКА
ЗАГРУЗКА 7-й и 10-й КЕГЛИ
СРАБАТЫВАНИЕ СОЛ. ОГРАН. ХОДА
Уборочная вагонетка
ЦИКЛ СЧЕТА
ДАТЧИК OOR
ВЫСОТА СЧИТЫВАНИЯ
ЦИКЛ УСТАН. НОВ. КЕГЛЕЙ
ОТКРЫТИЕ 7-го и 10-го ЗАХВАТОВ
УБОРКА УПАВШИХ КЕГЛЕЙ
БЛОК ДАТЧИКОВ СТОЛА
A B C D A A D C B A
УБ. ВАГ. ВНИЗУ
G G
УБ. ВАГ. ВПЕРЕДИ
SM SM SM SM
ST ST
СЧИТЫВАНИЕ ДАТЧИКОВ ДЕРЖАТЕЛЕЙ
ОТКРЫТИЕ ПУСТЫХ ЗАХВАТОВ КЕГЛЕЙ
ОТКРЫТИЕ ЗАХВАТОВ КЕГЛЕЙ
ЗАКРЫТИЕ ЗАХВАТОВ КЕГЛЕЙ

ПЕРВЫЙ БРОСОК СБИТЫ НЕ ВСЕ КЕГЛИ

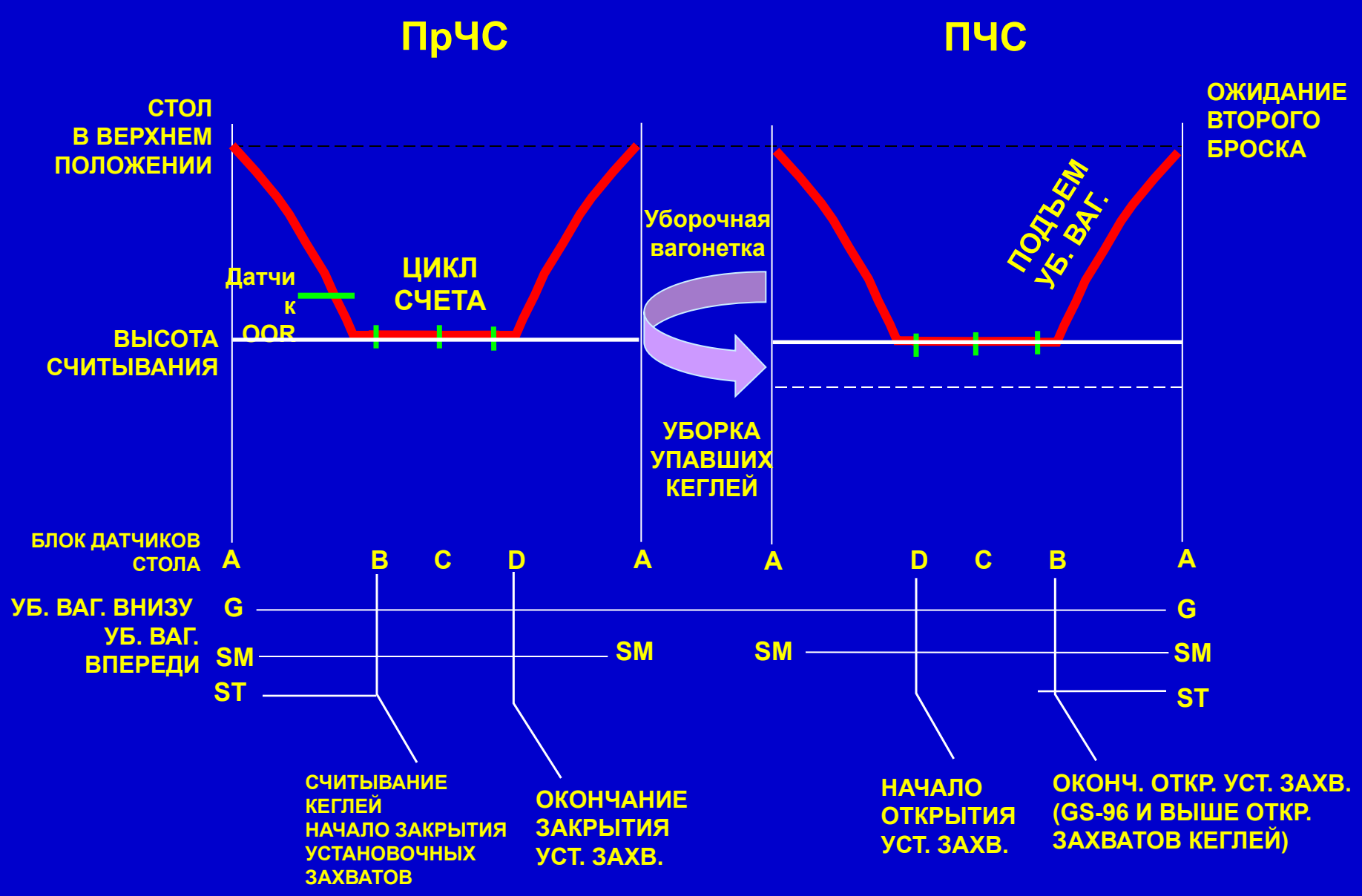

Первый бросок короткий цикл

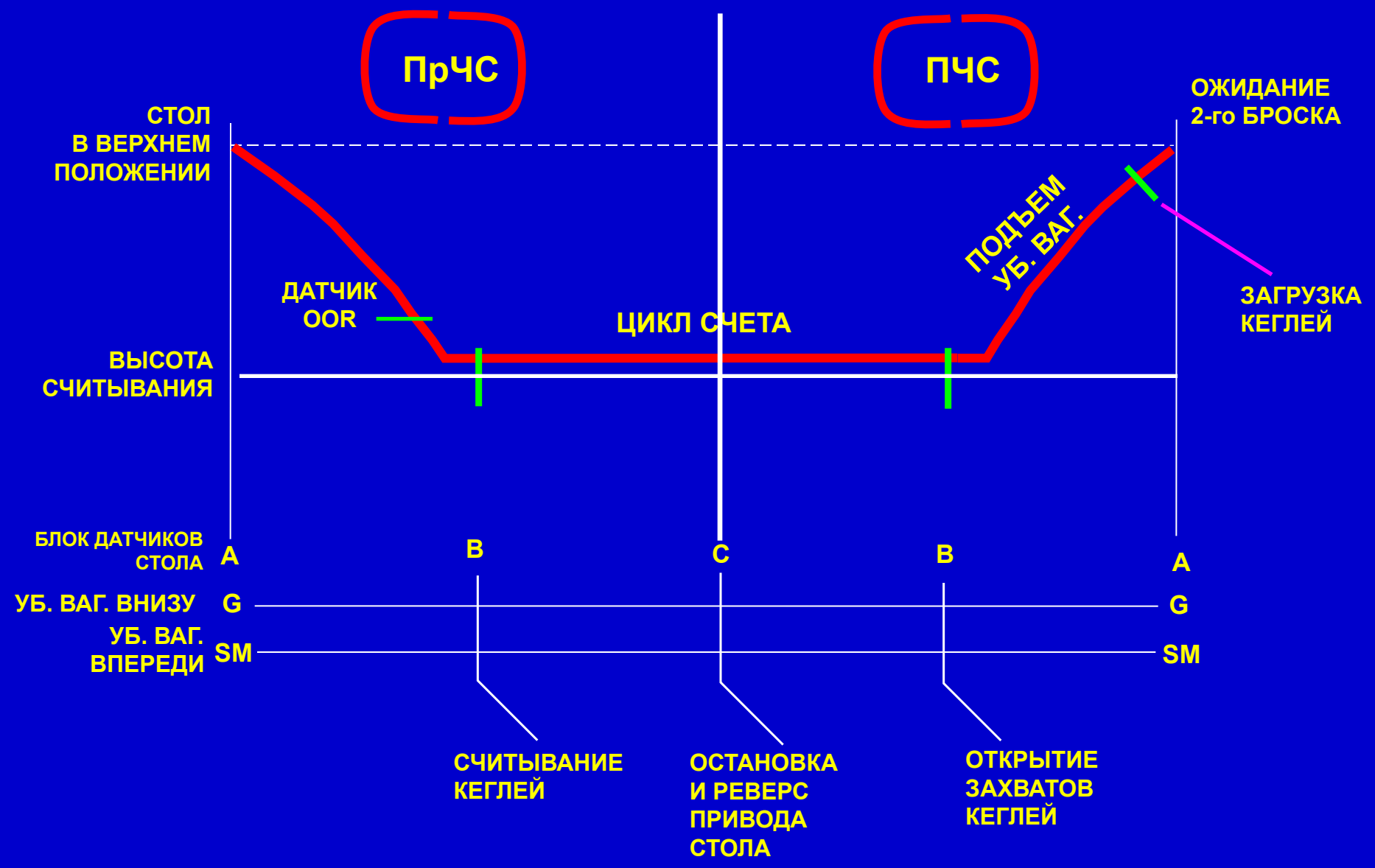

Первый бросок, вне зоны захватов

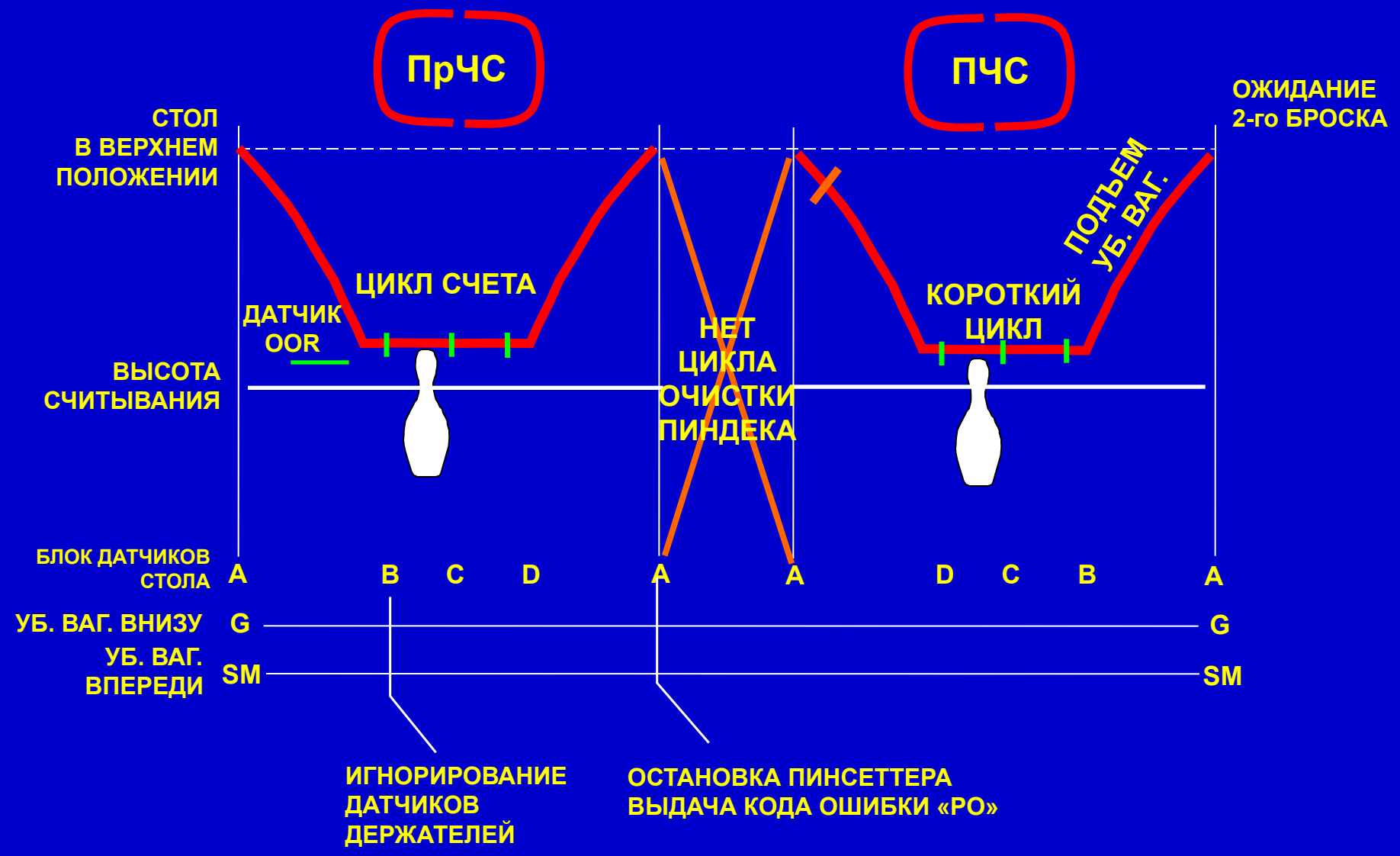

Первый бросок, цикл заступа

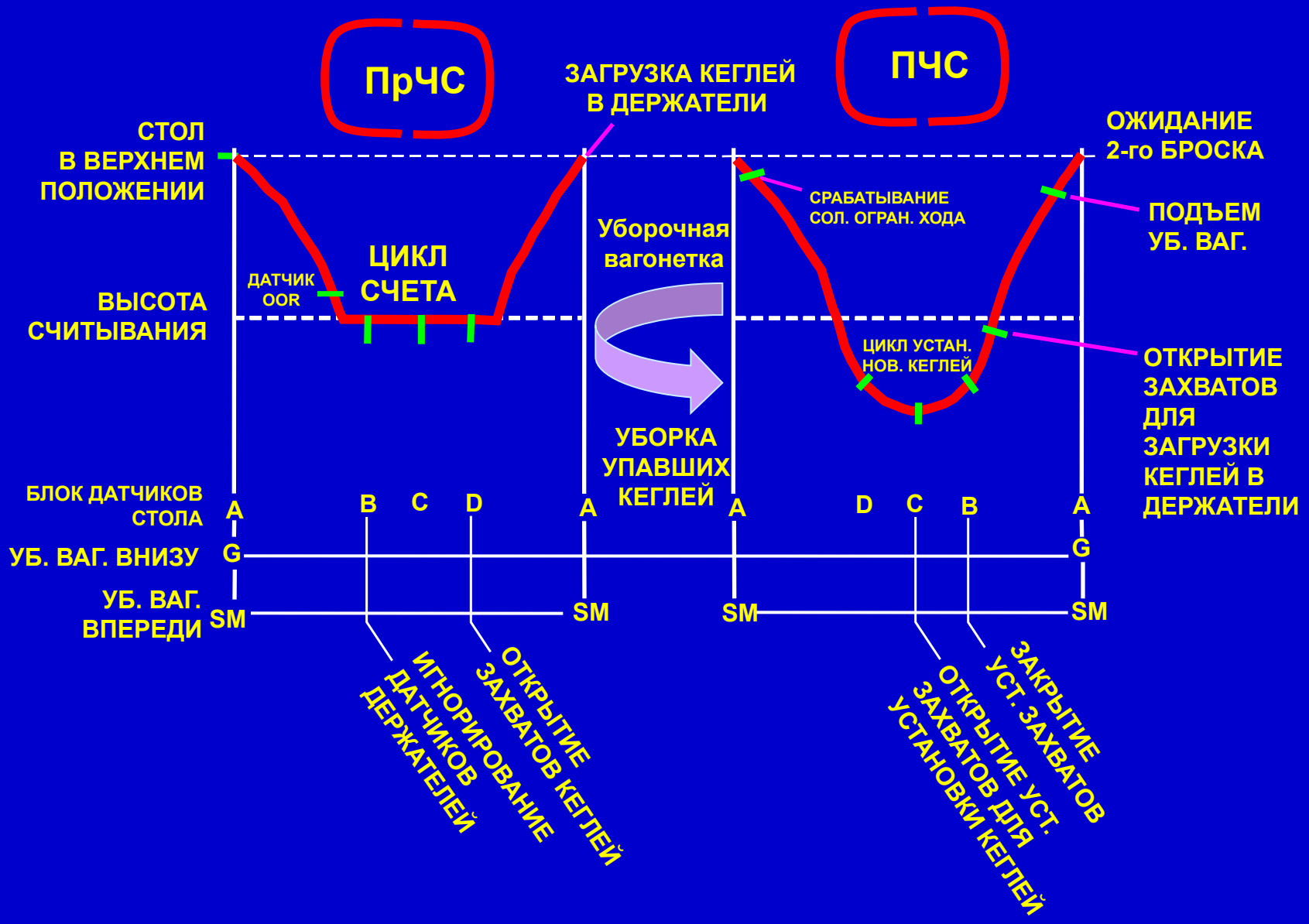

Второй бросок, один ход определения

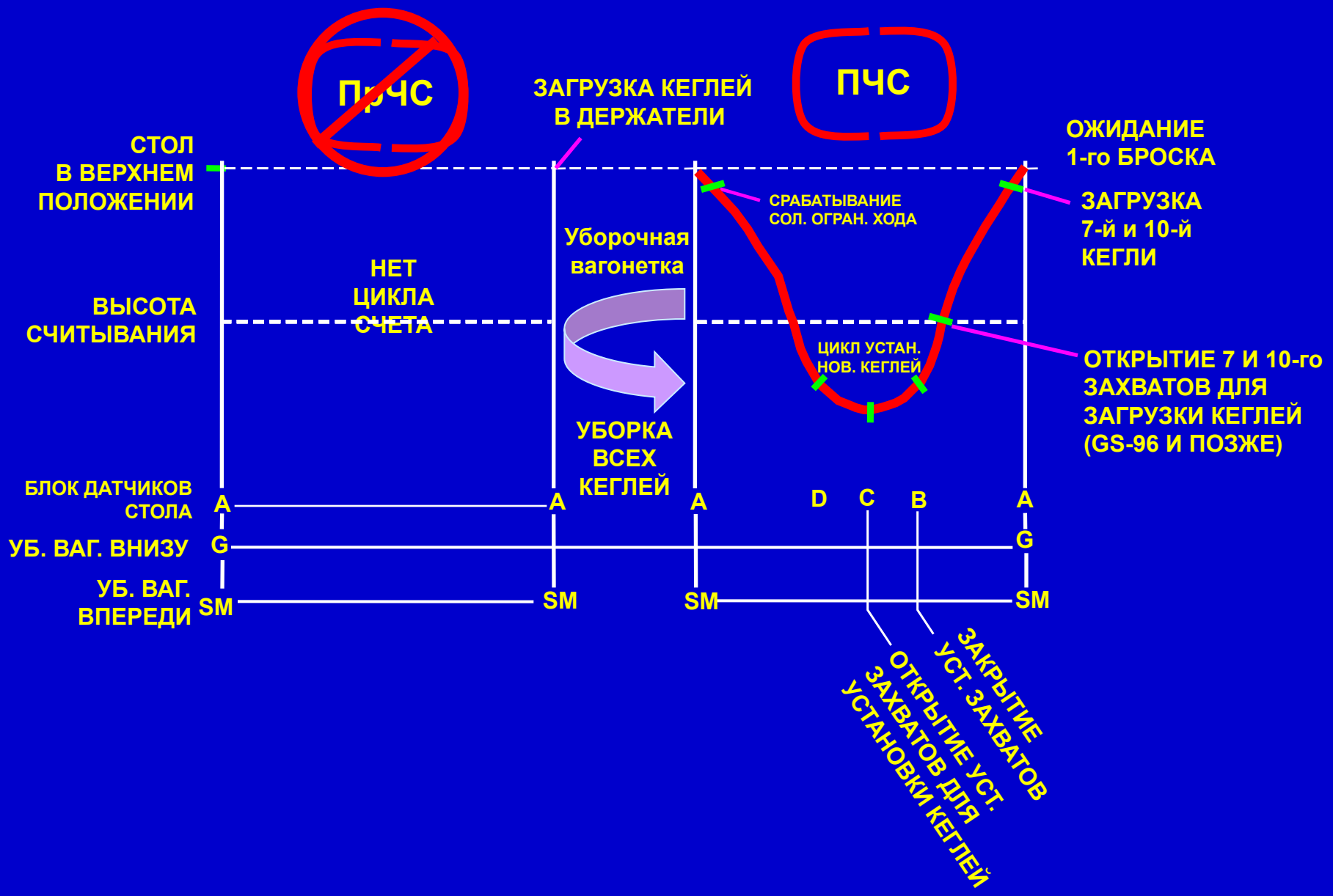

Второй бросок, два хода определения

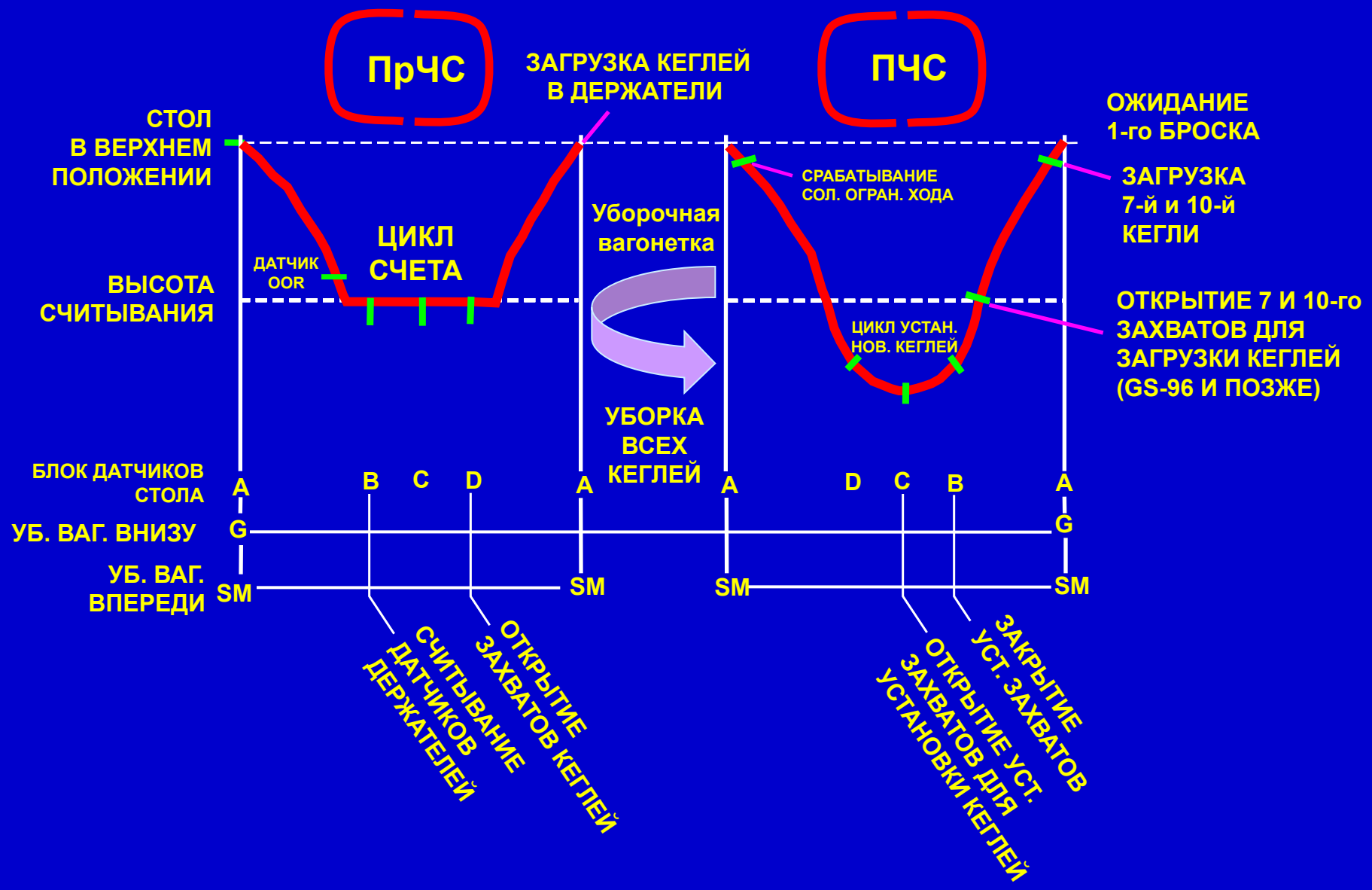

Второй бросок, вне зоны захватов

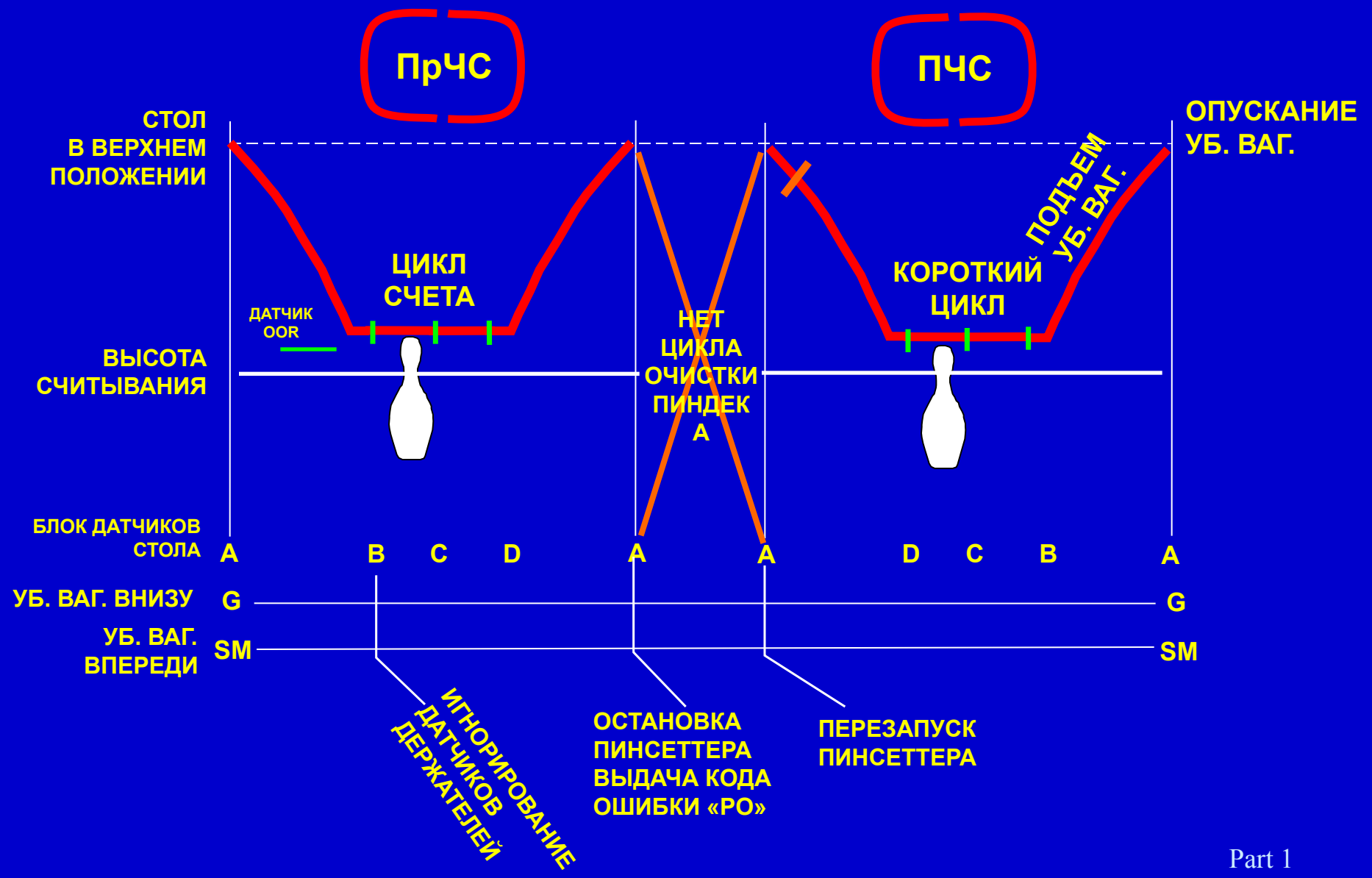

Второй бросок, вне зоны захватов

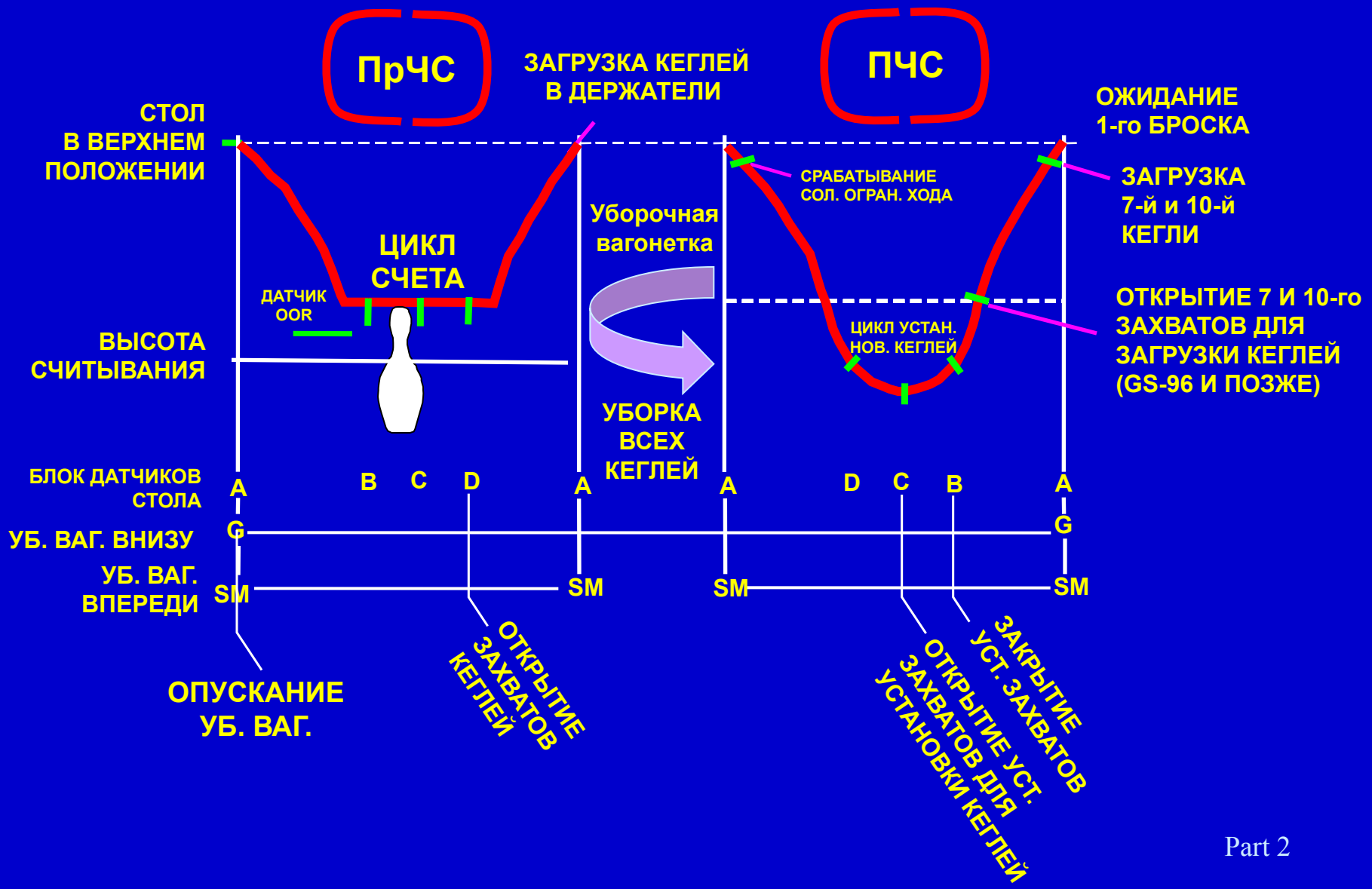

GS-Series Pinsetters

G Switch

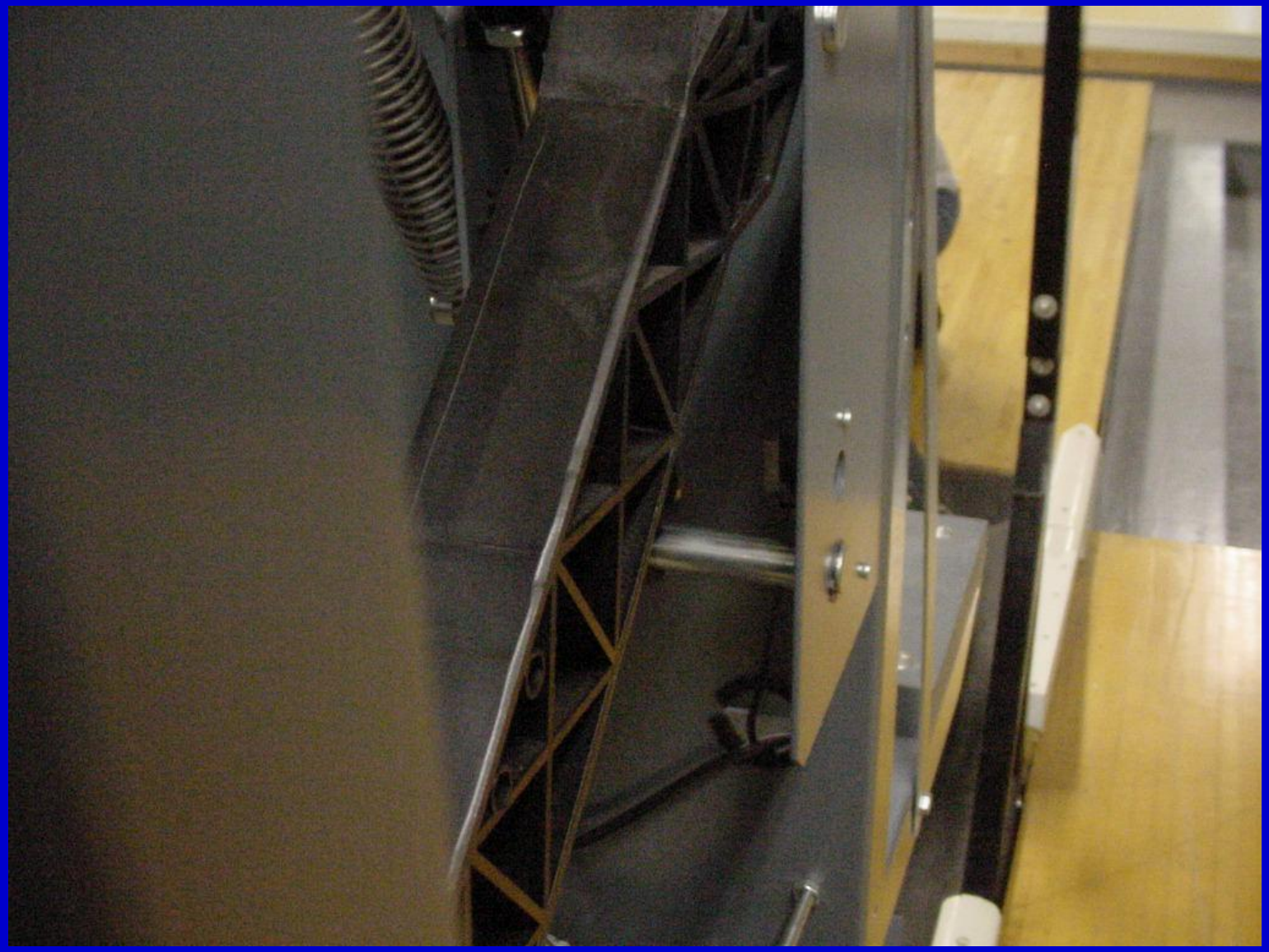

TS1 Switch

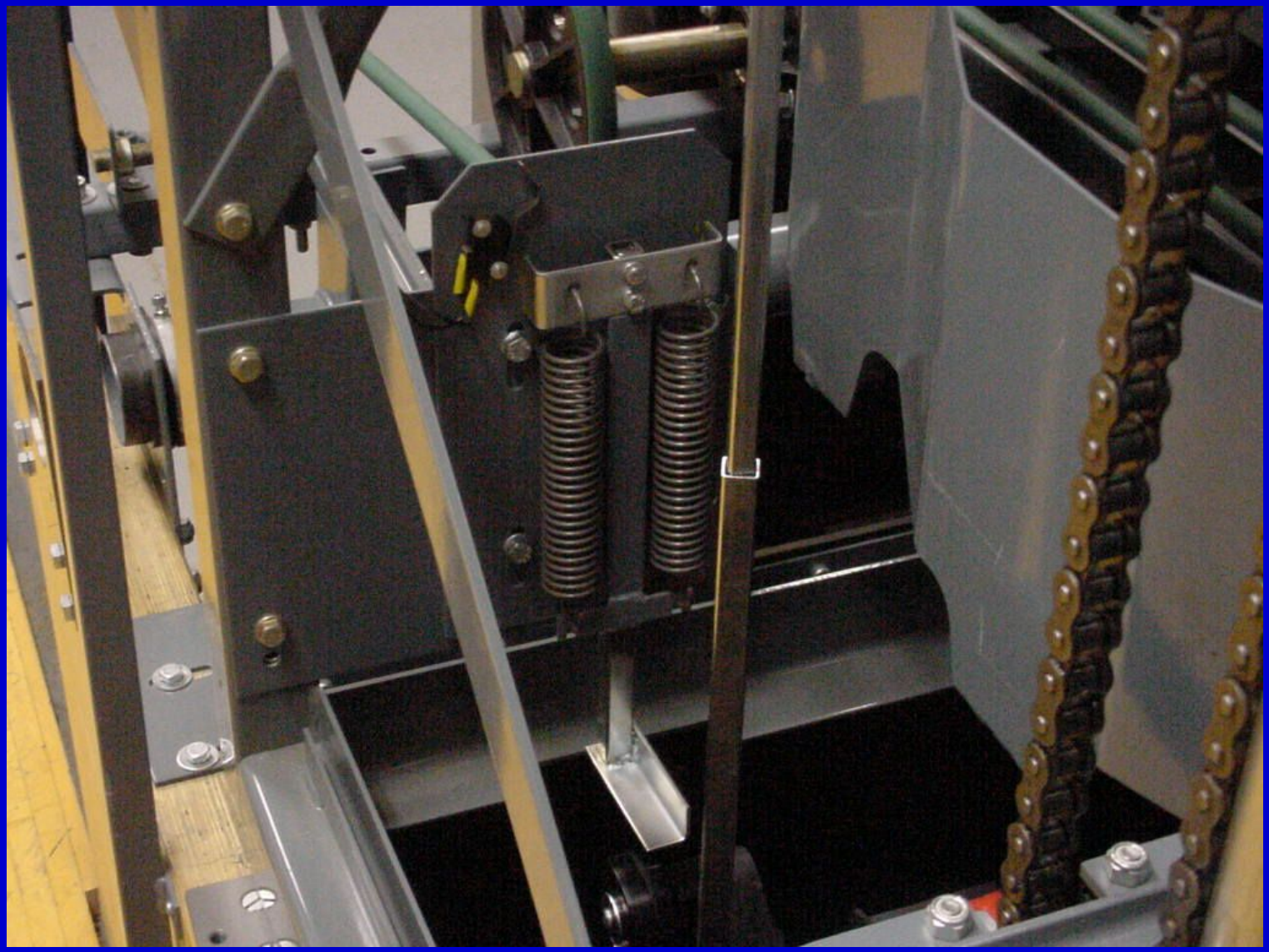

EC Switch

ST Switch

OOR Switch

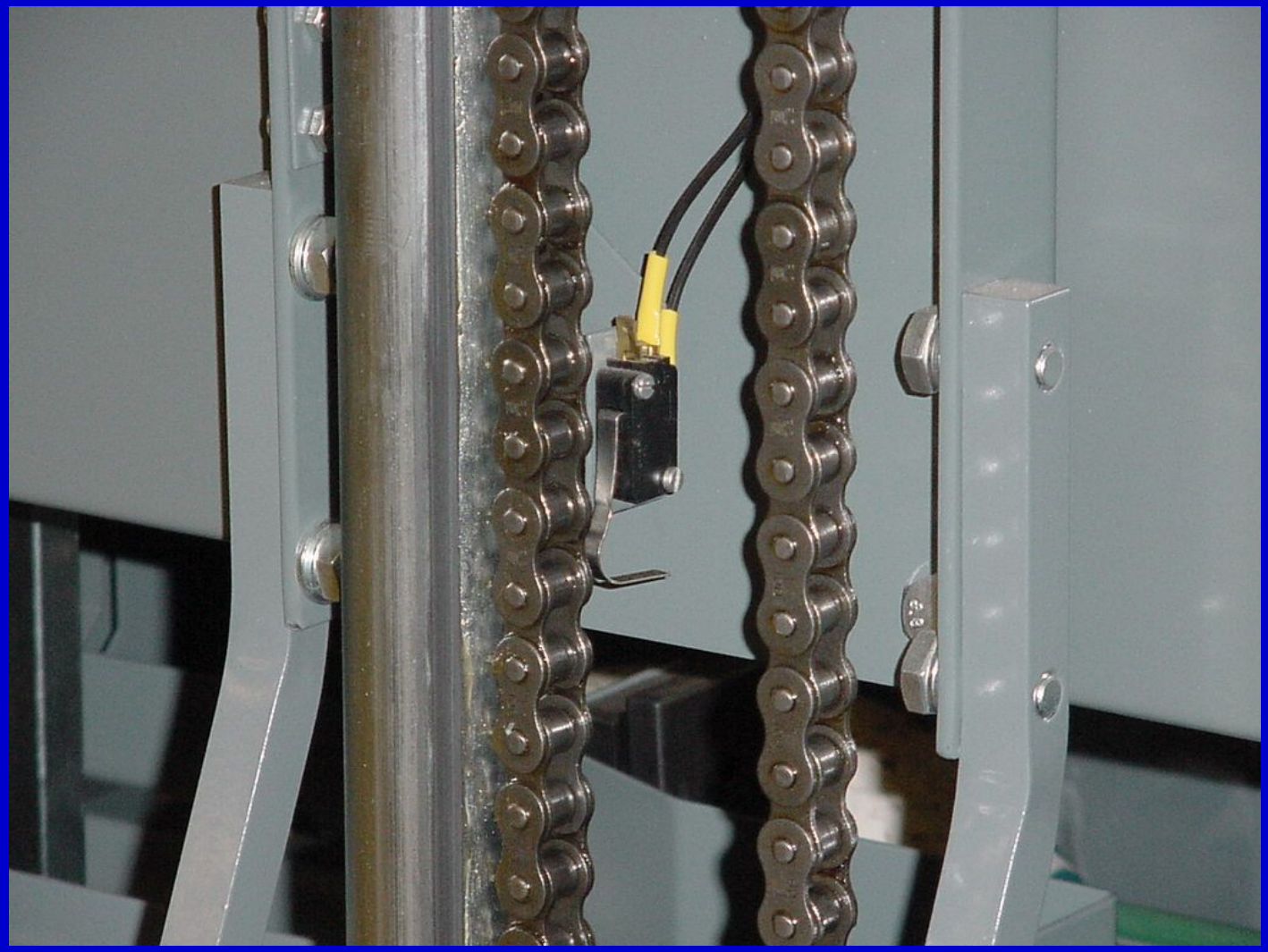

Pincount Switch

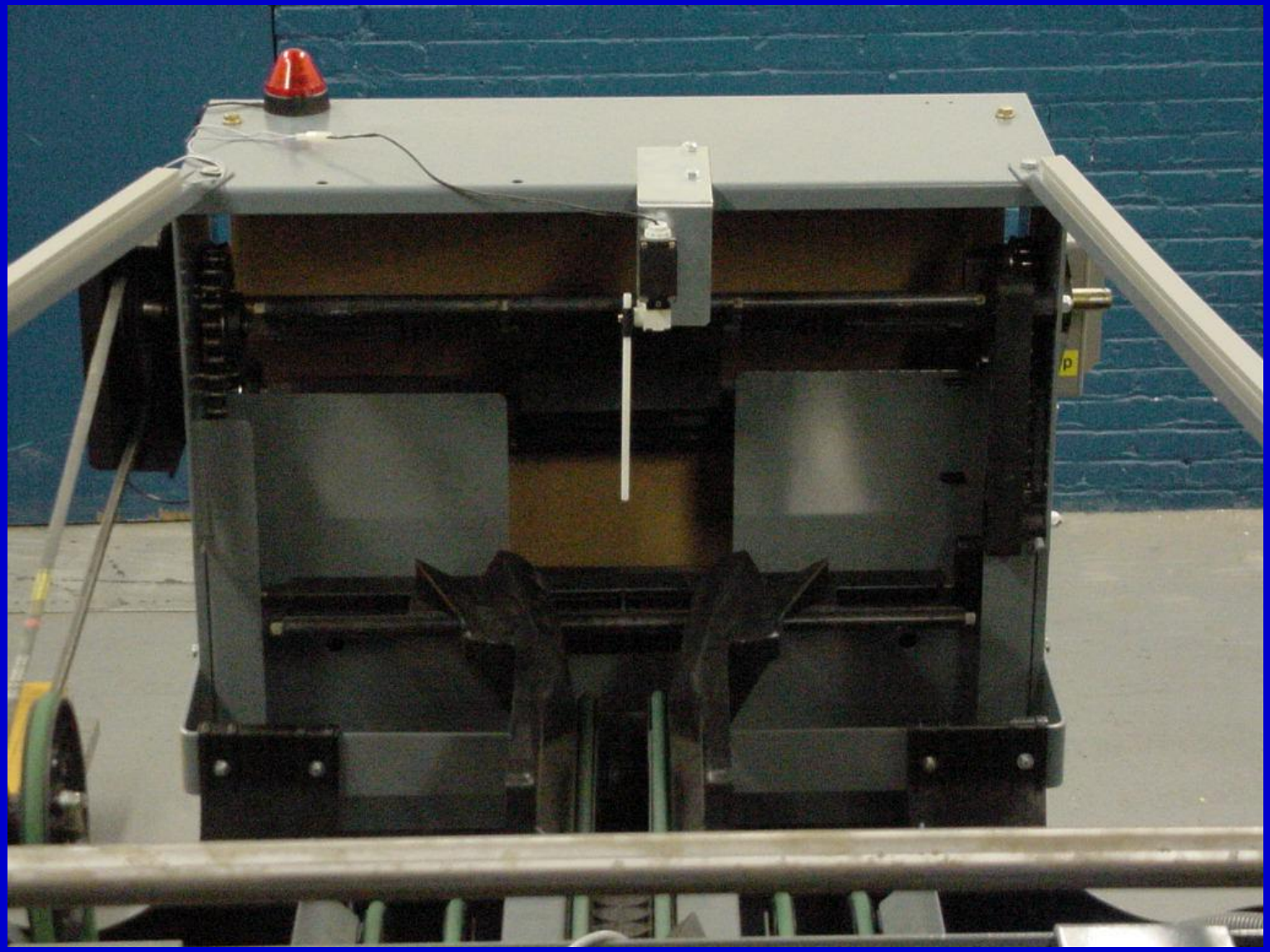

TS-2 Switch

Switch Cluster

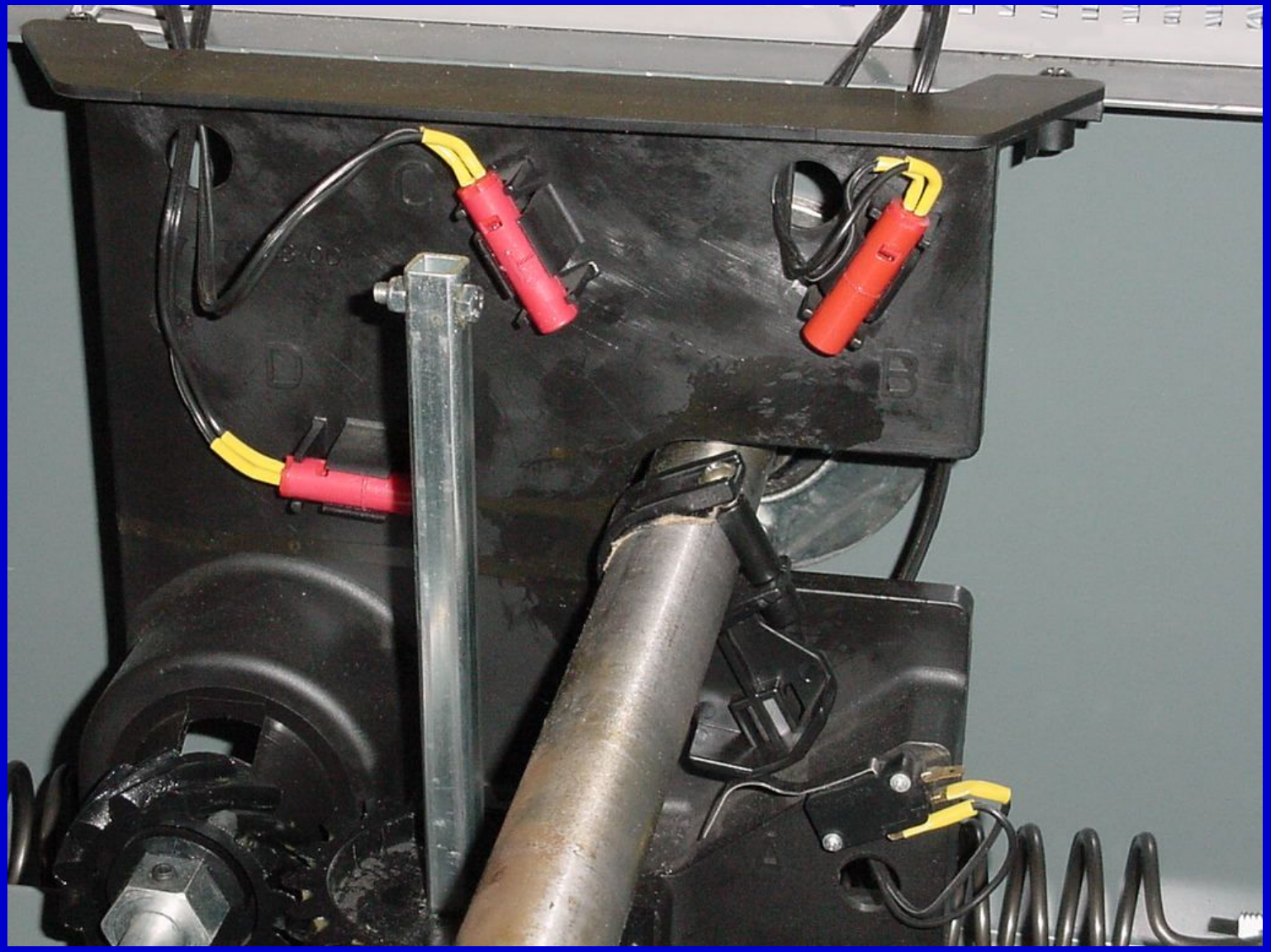

SM Switch

Ball Door Solenoid

Sweep Release Solenoid

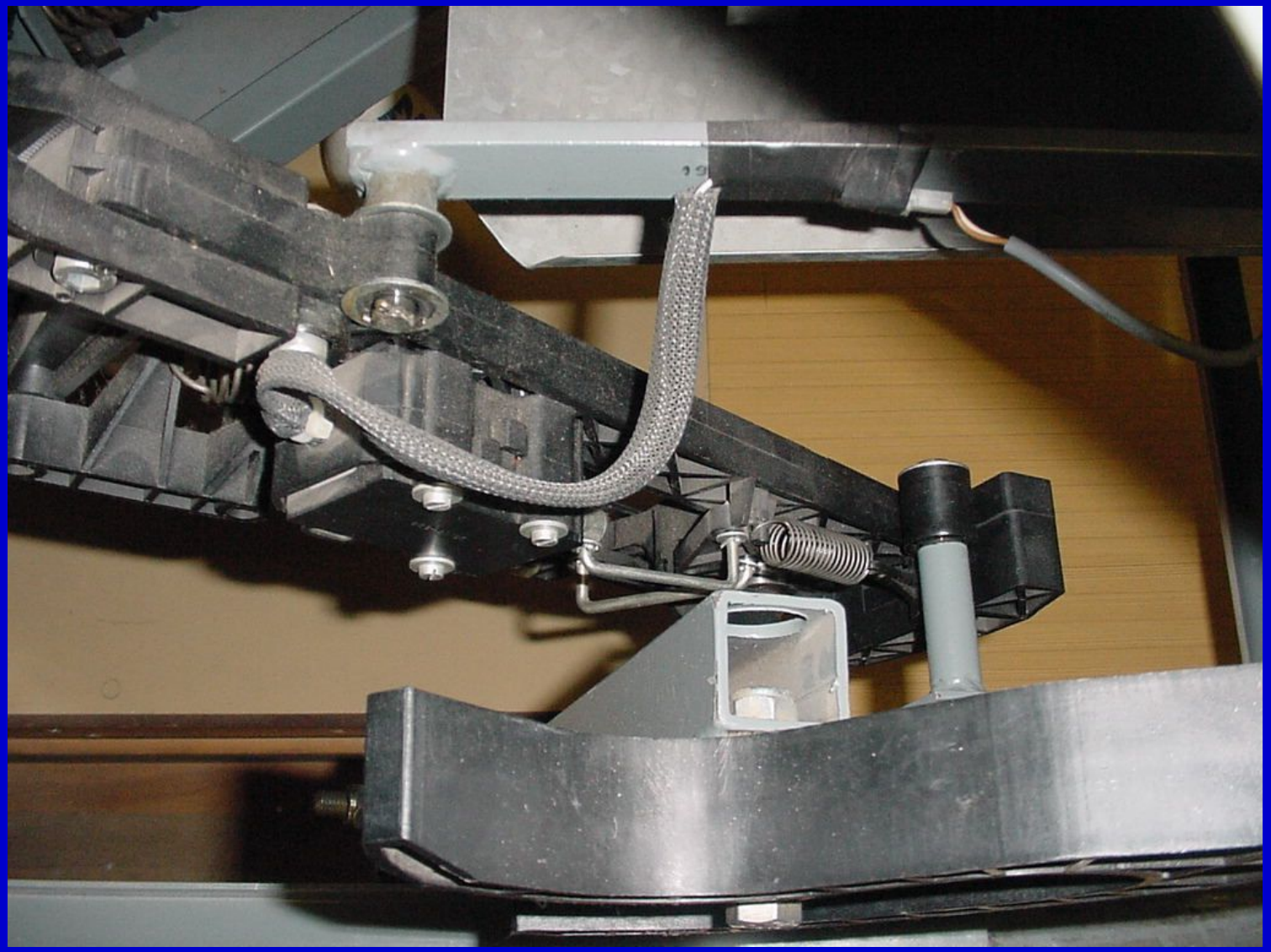

ST Solenoid

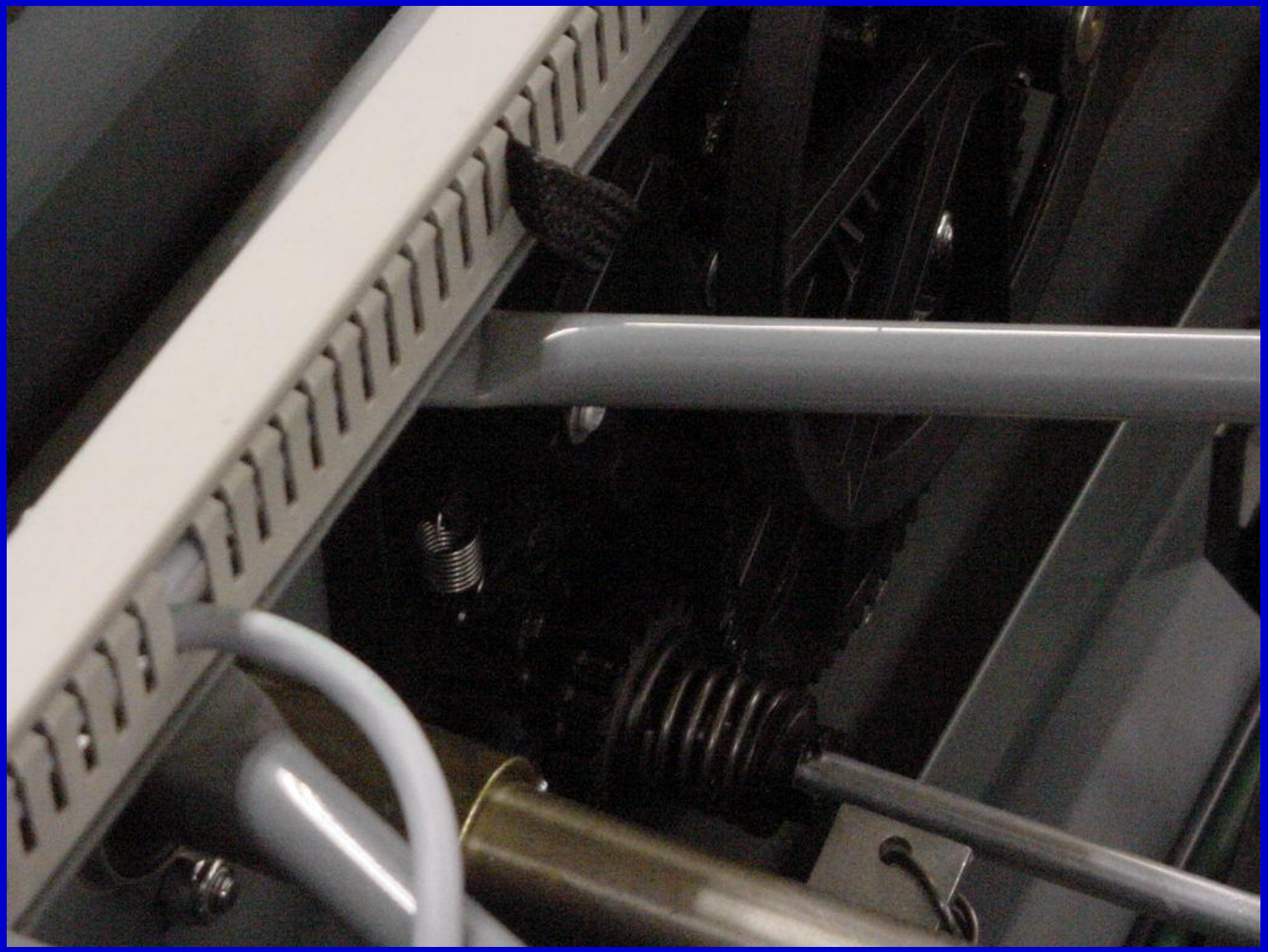

Pinholder Solenoid

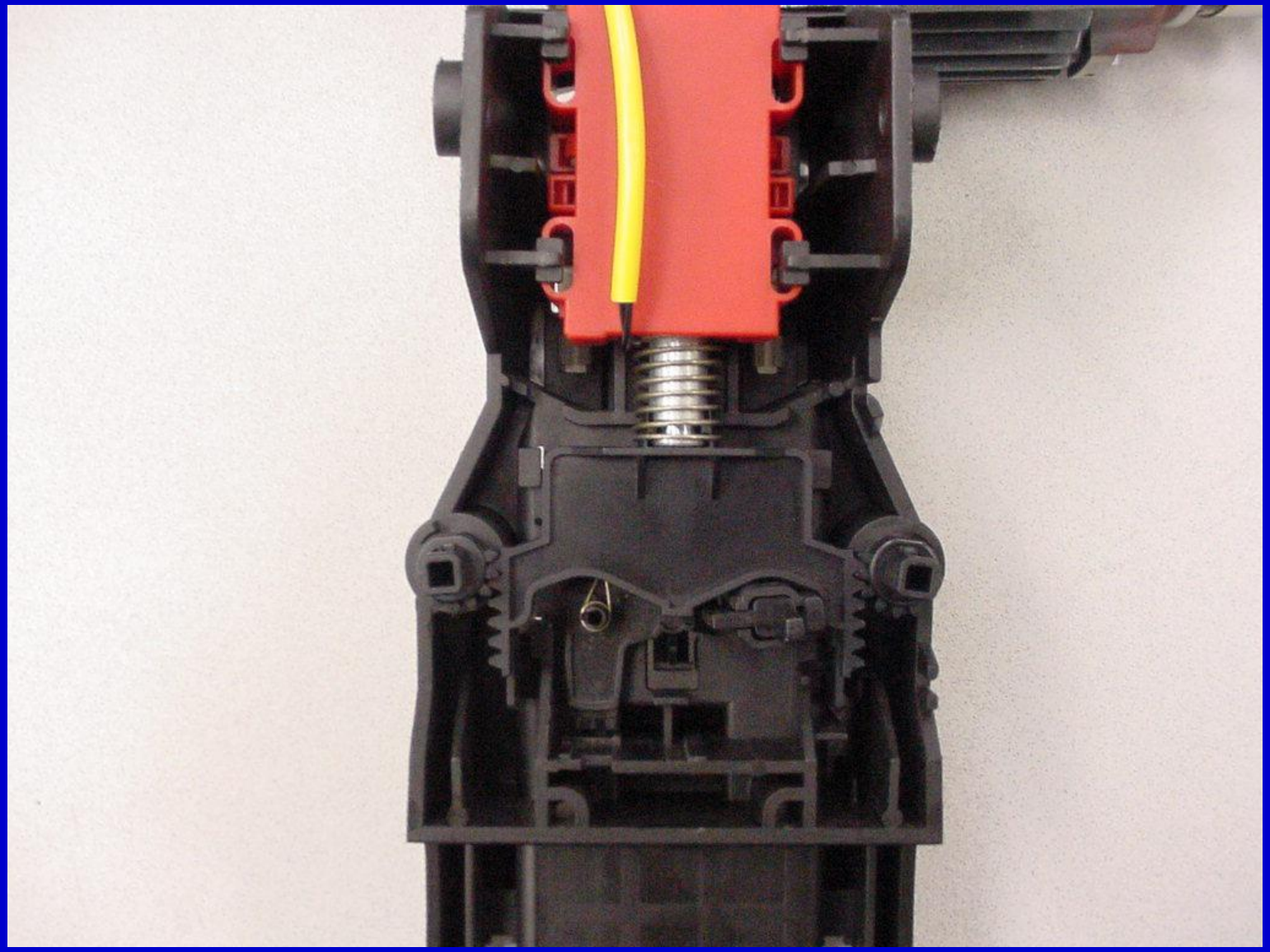

Stroke Limiter Solenoid

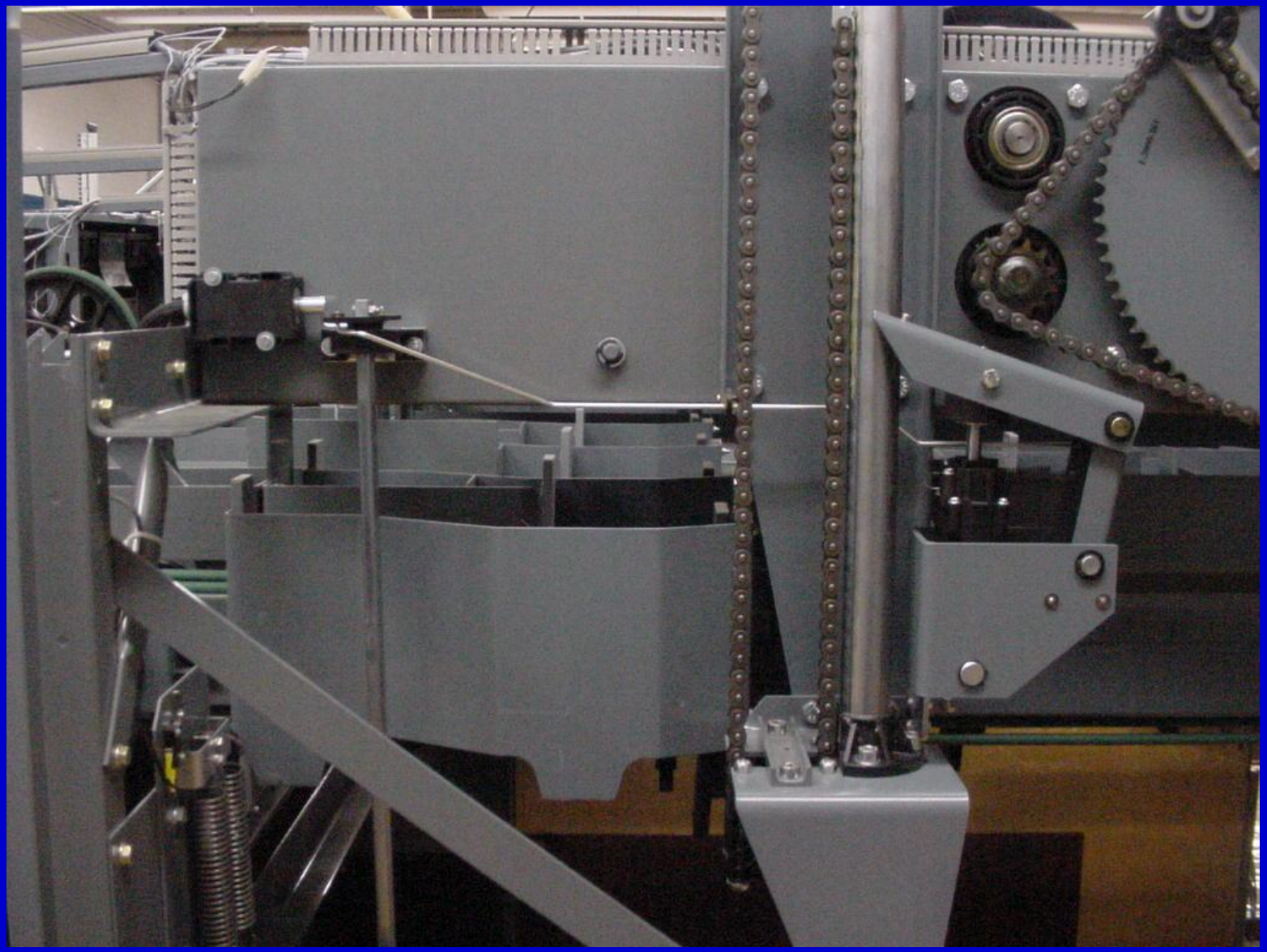
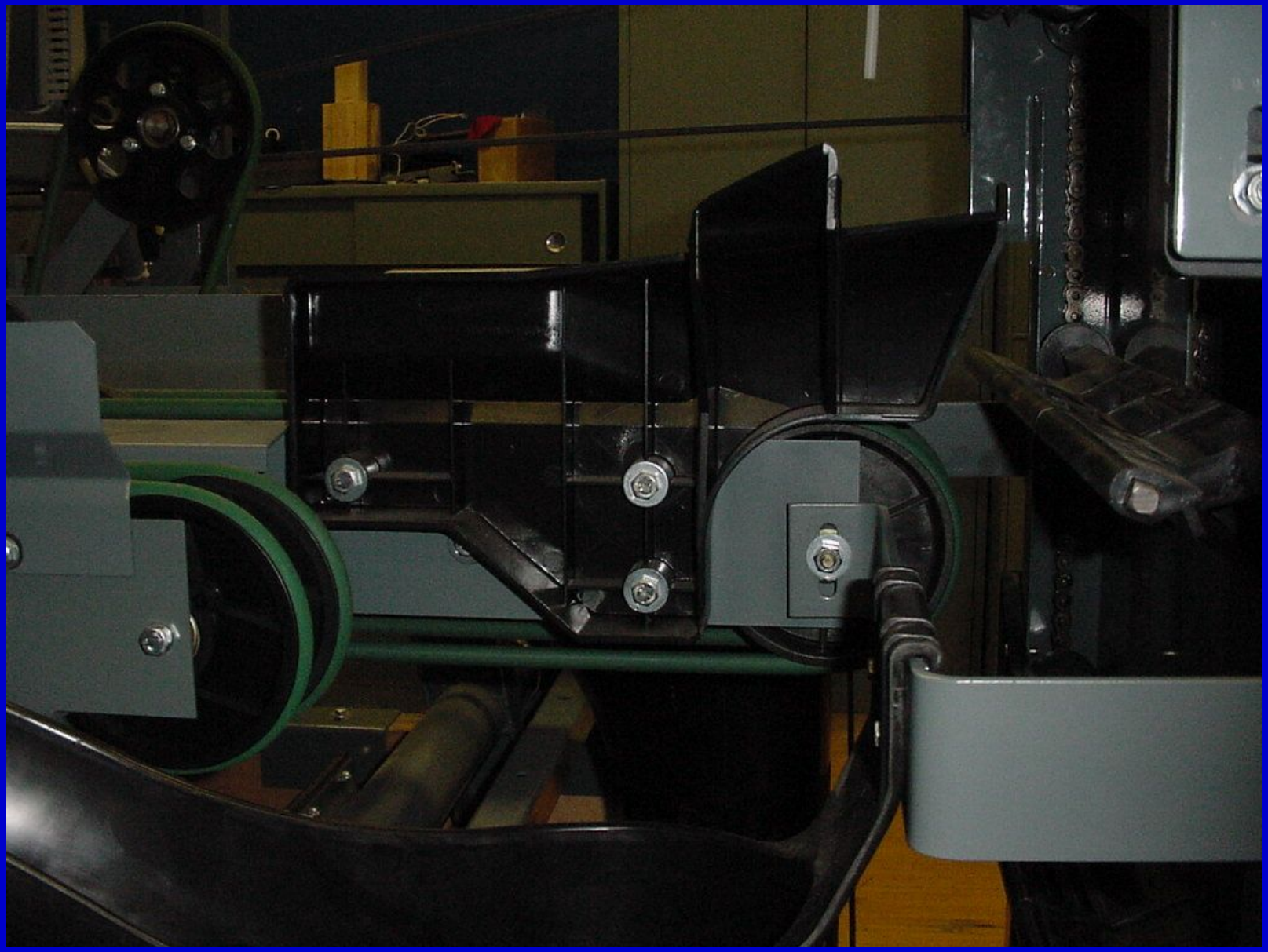
Shark Solenoid