MUFFIN CORPORATION

ПРЕДСТАВЛЯЕТ

UNICORN

КОСМИЧЕСКИЙ КОРАБЛЬ

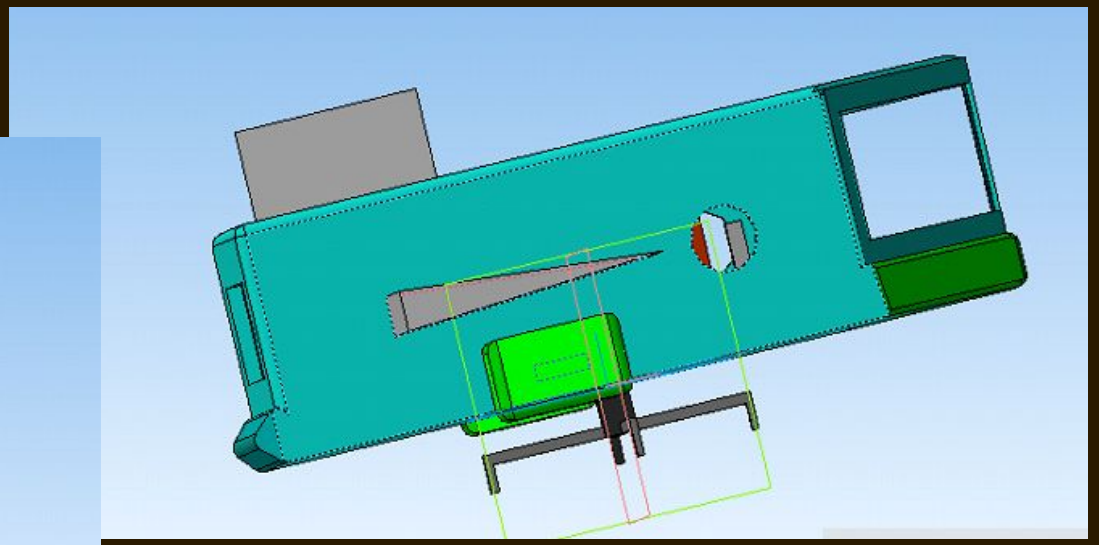

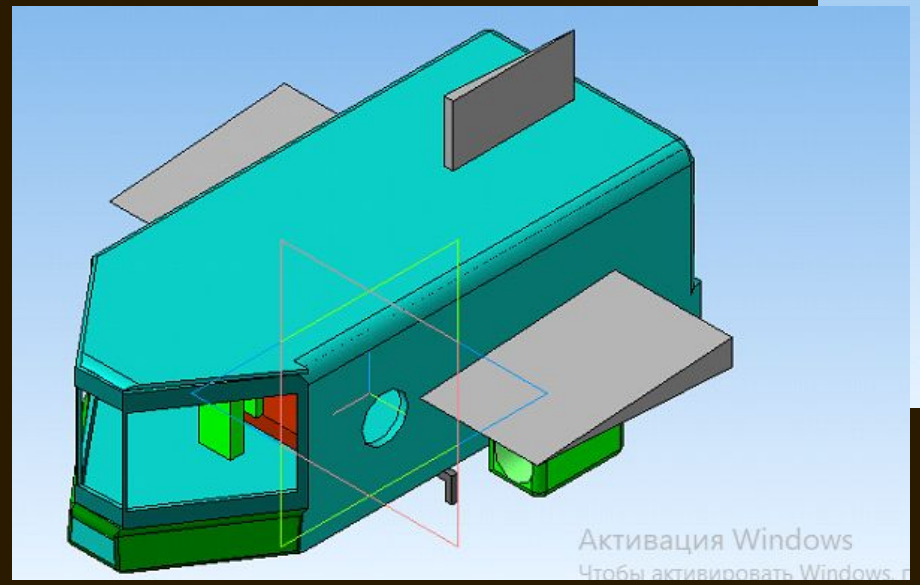

УЧАСТВОВАЛИ В РАЗРАБОТКЕ:

Шалунов Владислав Алексеевич: дизайнер, чертёжник.

Топчиев Никита Ашотович: автор идеи, маркетолог.

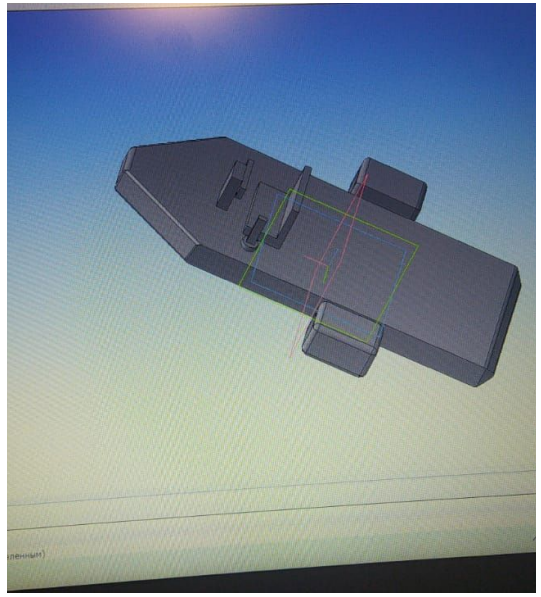

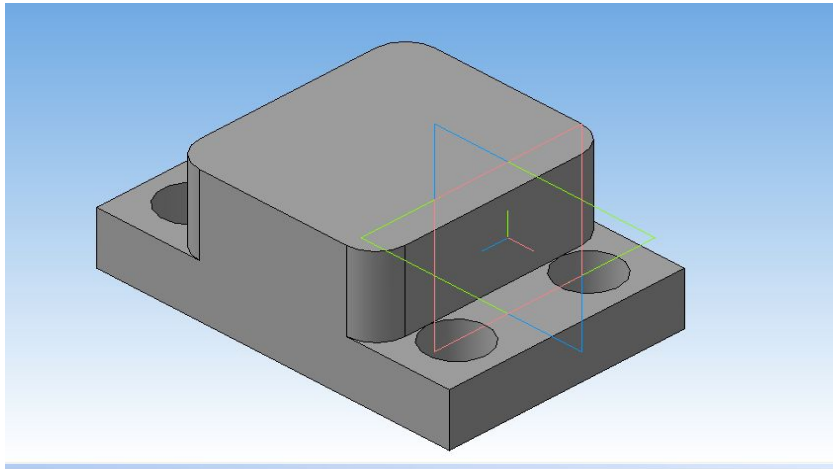

ЭТАПЫ СОЗДАНИЯ

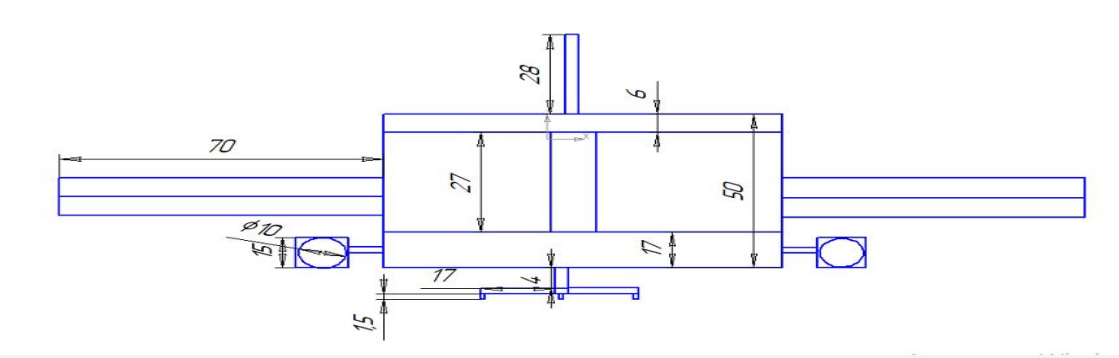

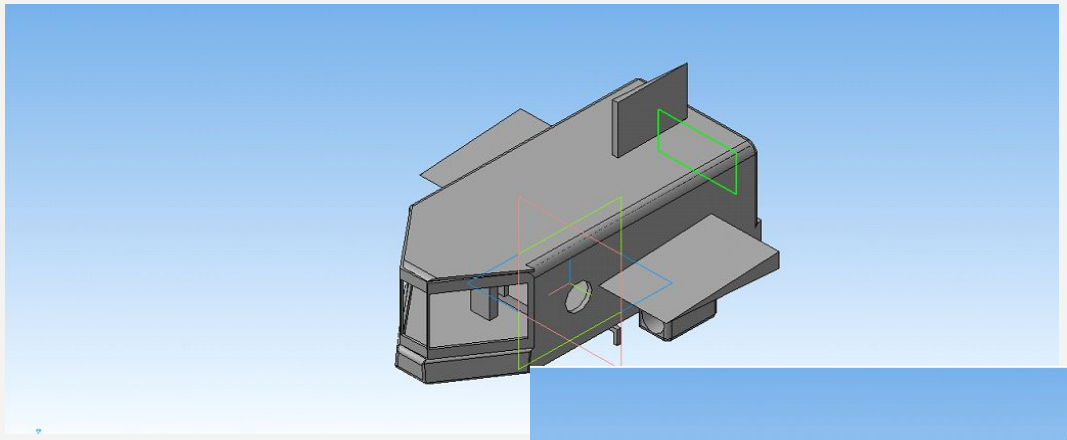

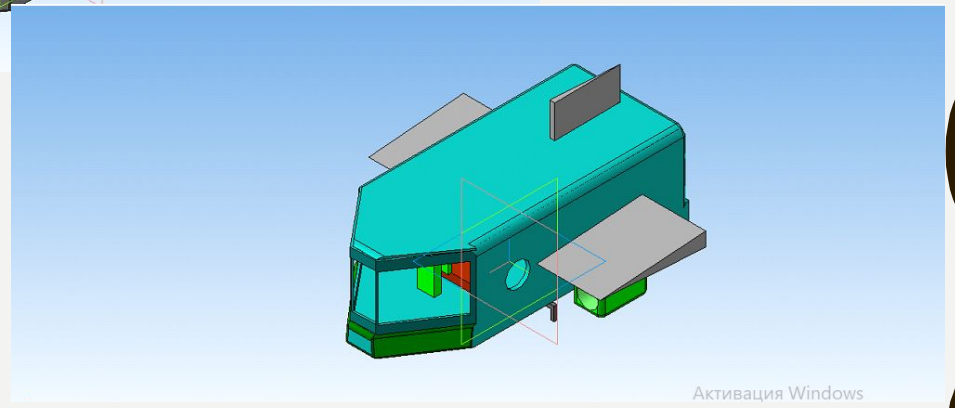

1.Выбор проекта

2.Создание чертежа

3.Постройка 3D моделей

4.Покраска

ИНТЕРЕСНЫЙ ФАКТ

ВО ВРЕМЯ РАЗРАБОТКИ ДАННОГО ПРОЕКТА НАЧАЛЬСТВО МЕНЯЛО ЕГО НАПРАВЛЕНИЕ ЦЕЛЫХ 3 РАЗА!

ХАРАКТЕРИСТИКА

МАТЕРИАЛ: МОЛИБДЕН

МАКС. СКОРОСТЬ: 450 КМ/Ч

РАСХОД ТОПЛИВА: ИСПОЛЬЗУЕТСЯ ТЕХНОЛОГИЯ ВЕЧНОГО ДВИГАТЕЛЯ

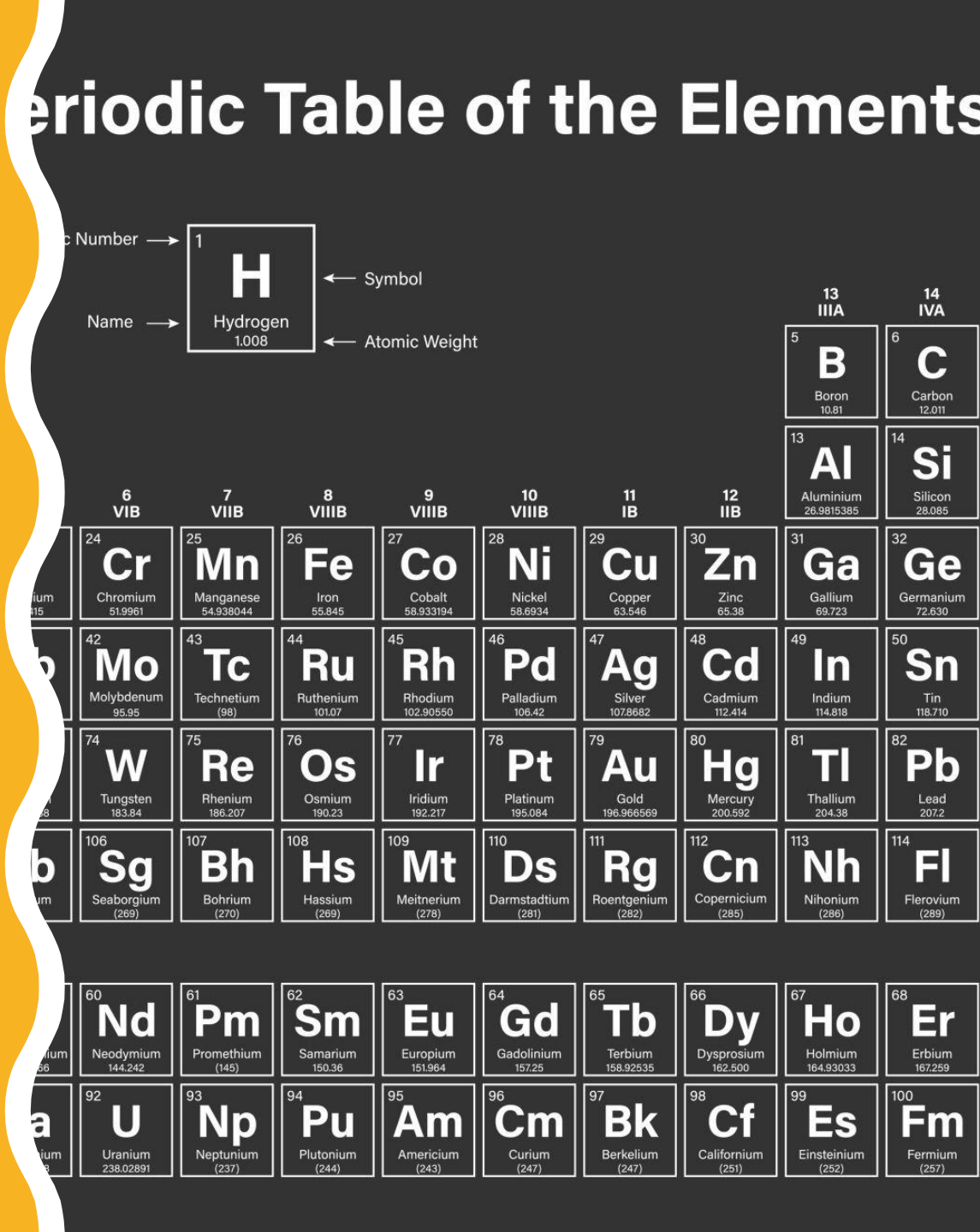

Чертежи

Перед

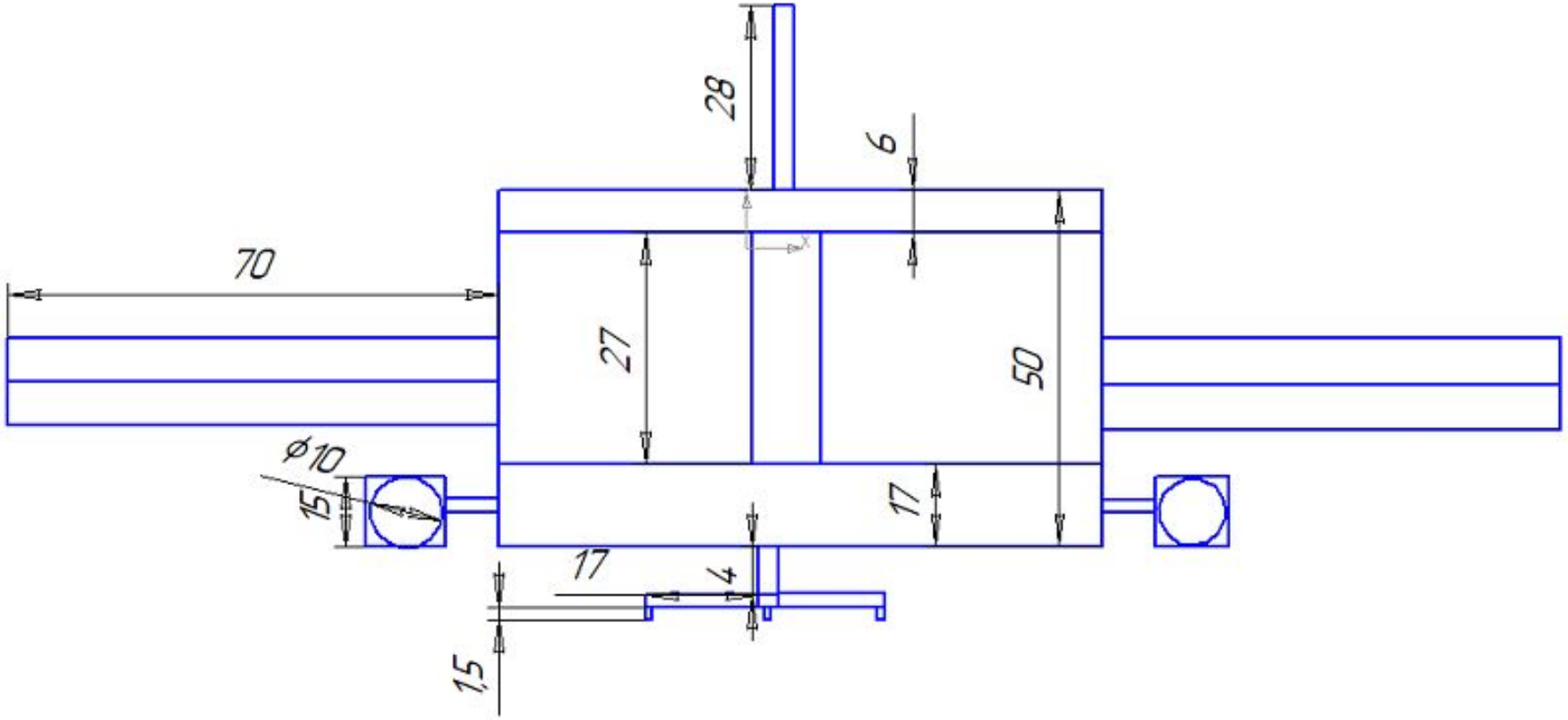

Активация Windows
Чтобы активировать Windows, перейдите в

Вepx

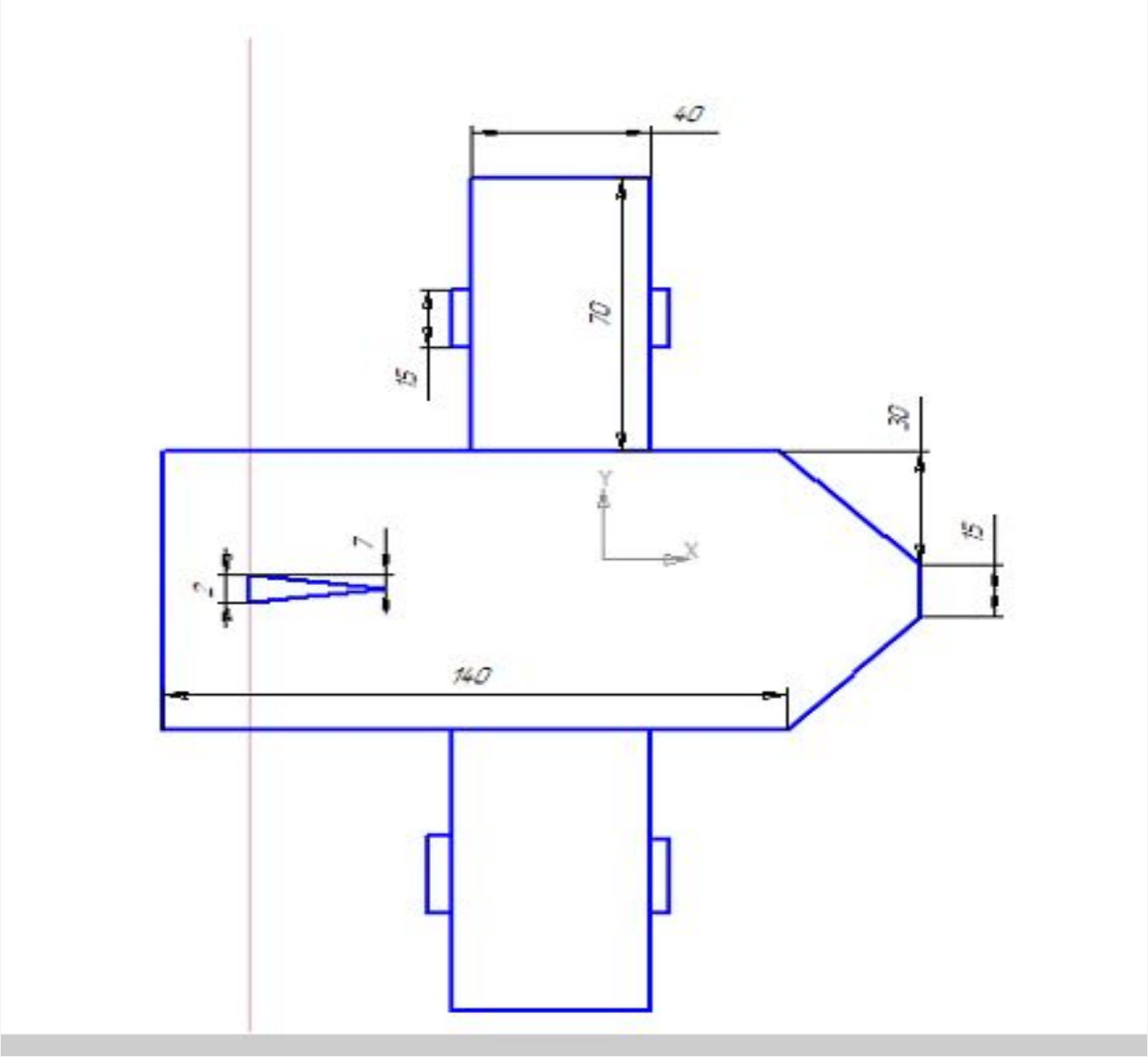

Бок

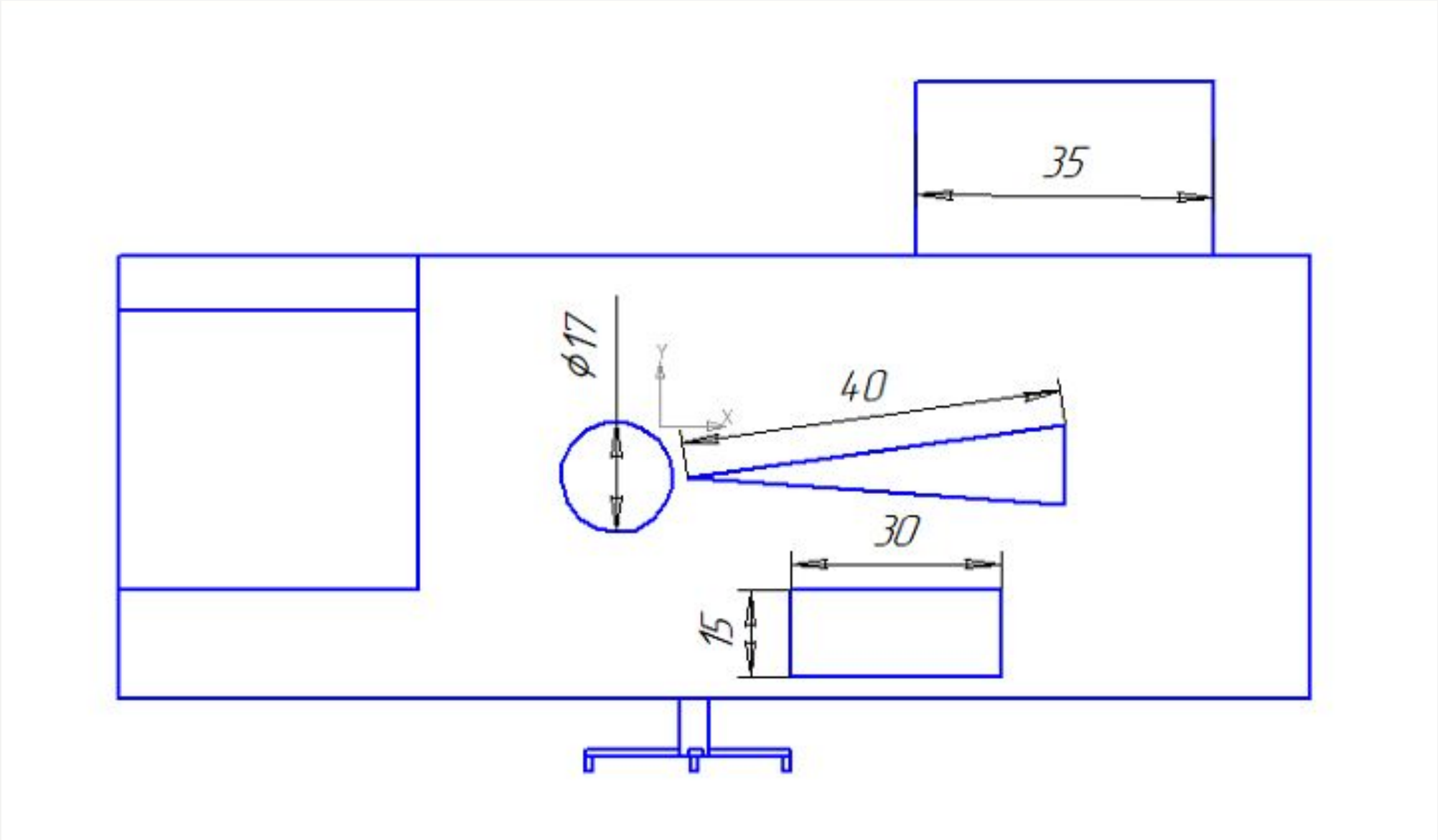

С чего всё началось…

Сначала была пустота…

Сделали нос самолёту

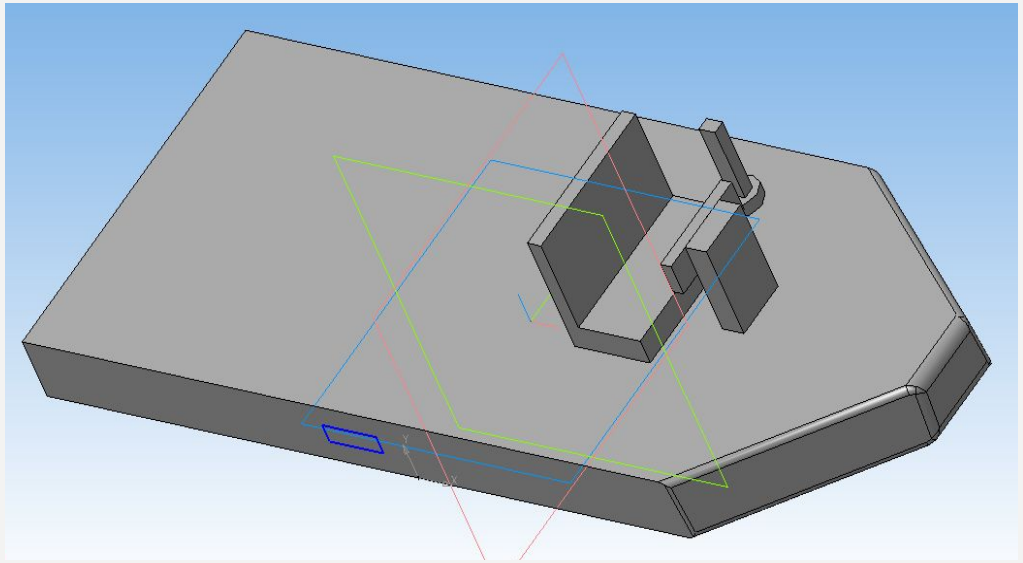

Создали платформу и пульт управления

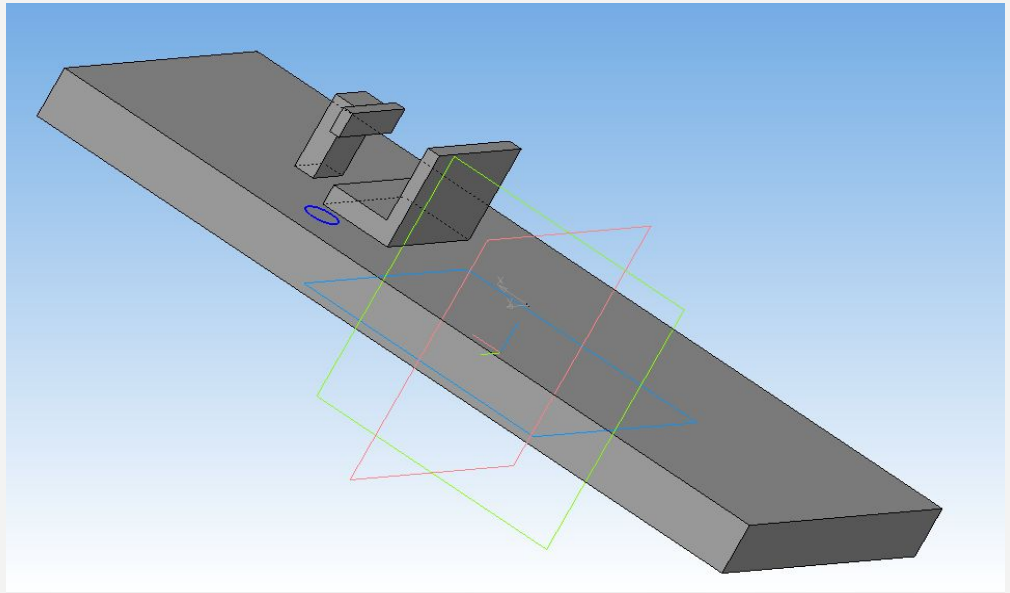

Добавили турбины

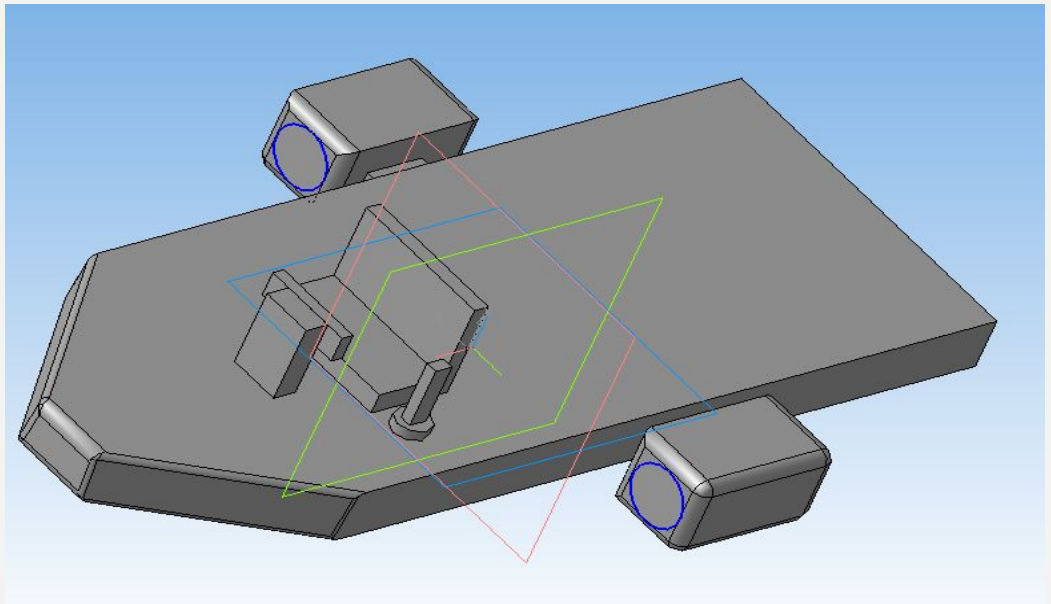

добавили борта

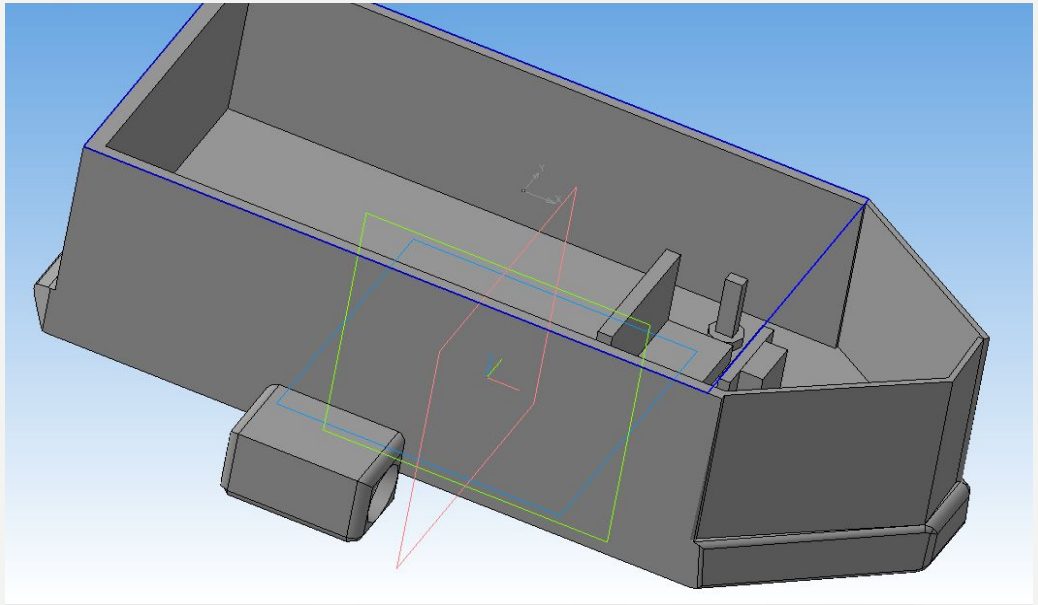

появились крылья и киль

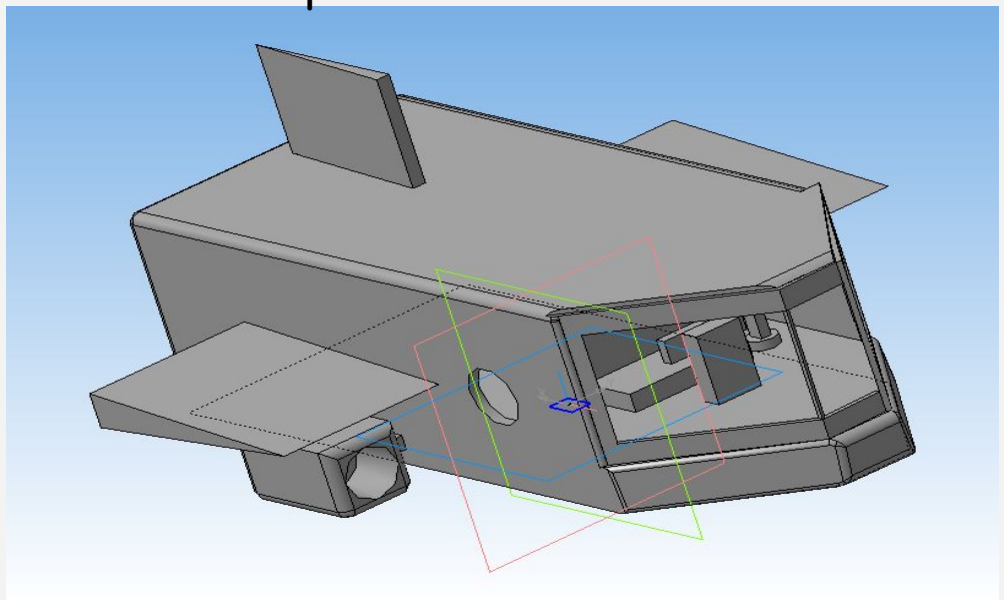

вырезали окна и накрыли крышей

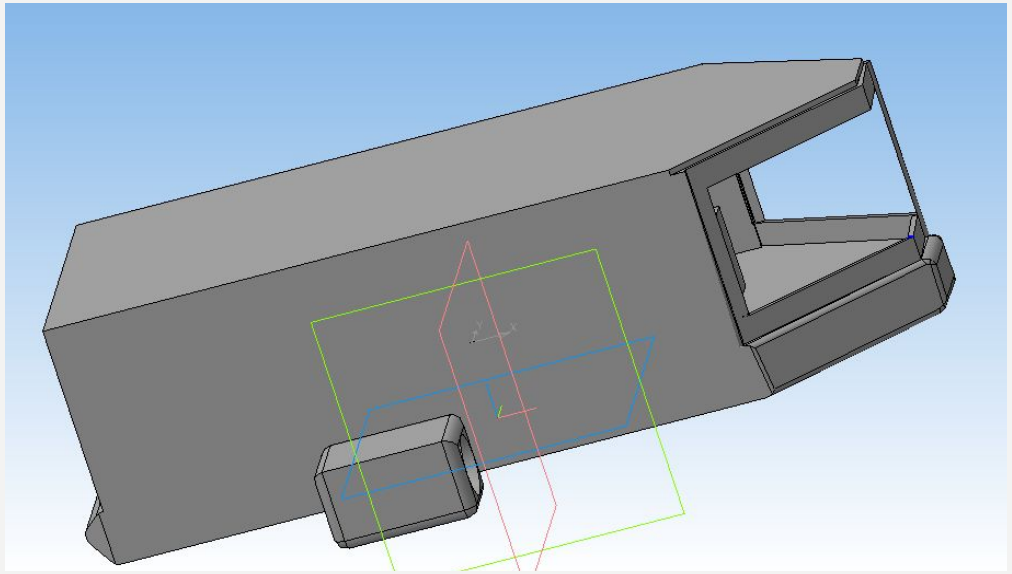

И покрасили.

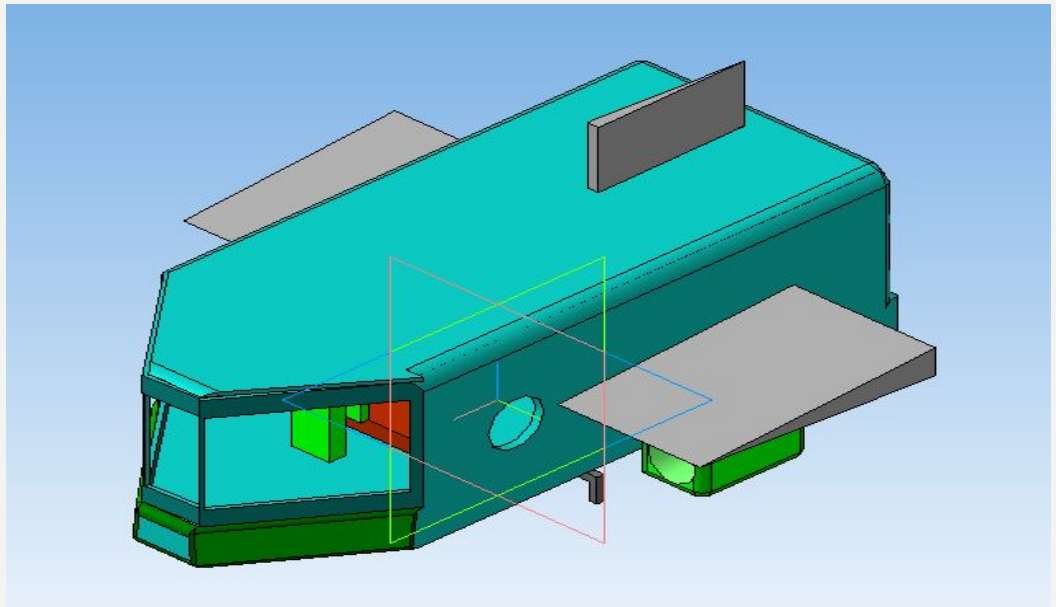

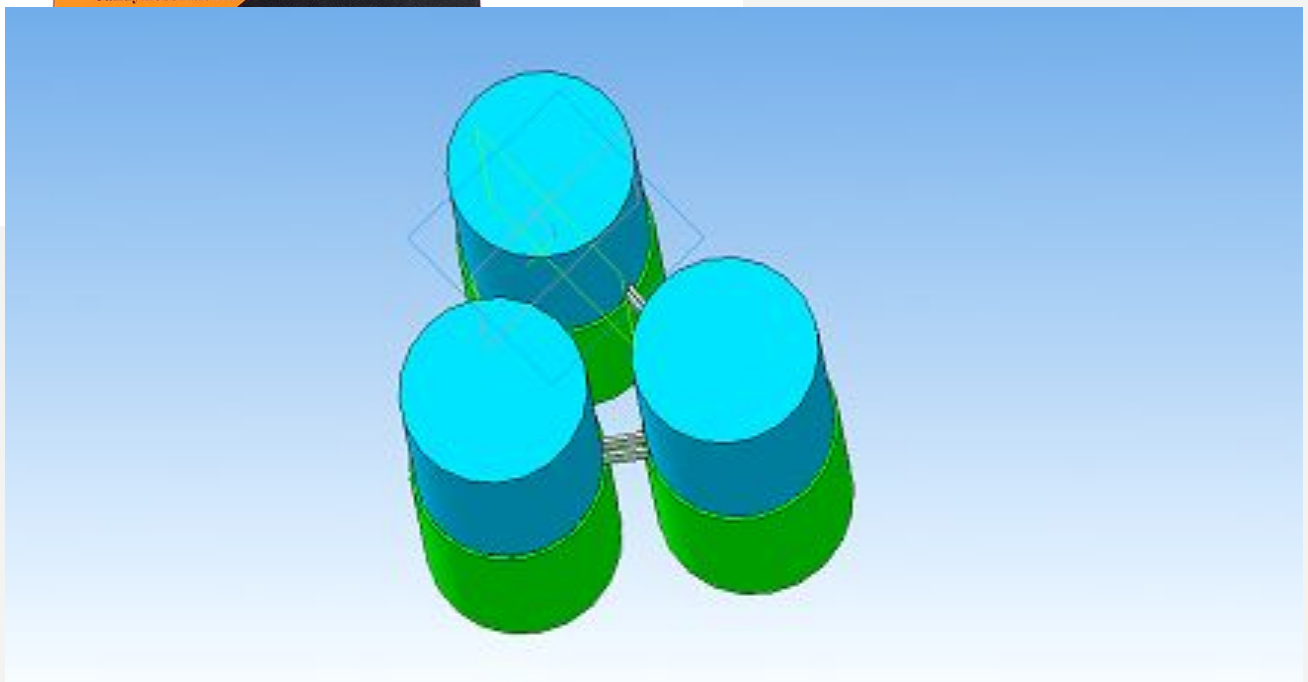

FairyFloss

ВЕЧНЫЙ ДВИГАТЕЛЬ

Получил название в честь машины сахарной ваты

Двигатель фактически является нано вселенной, в которой каждый процесс при выделении энергии отдаёт её нам.

Чертежи засекречены

СПАСИБО ЗА ВНИМАНИЕ

ПРИ ЗАКАЗЕ ПРОДУКТА ВЫ ПОДПИСЫВАЕТЕСЬ НА ВОЗМОЖНЫЕ ТРАВМЫ И ВЕРОЯТНОСТЬ СМЕРТИ

:)