КЛЕМКО
ОТА-17
КЛЕМКО
ОТА-24

Мазутный насос №3
Тип 3В - 4/25
Давл. 25 кгс/см2
Произв. – 6,4 м3/час
7,5 кВт. 3000 об/мин

БУДЫ АСА КЫЗДЫРҒЫШ

- Буды аса қыздырғыш қазан қондырғының ең бір жауапты элементі, өйткені онда бу температурасы ең жоғары мәніне жетеді, сондықтан ол жану өнімдерінің ең жоғарғы температурасында орналасады. Яғни, жану өнімінің температурасы 800-9000С болады. Буды аса қыздырғыштарда қаныққан бу берілген температураға дейін аса қыздырылады.
- Жылу қабылдау түрі бойынша буды аса қыздырғыштарды ағындық, сәулелік және жартылай сәулелік (аралас) деп бөледі (27.3-сурет). Сәулелік аса қыздырғаштар(2) ошақ қабырғасында экран құбырларының арасында орналастырылады. Жартылай сәулелік(3) қазанның жатық газ жолында орналасады. Ағындық аса қыздырғыш (4,5) ағындық шахтада орналасады.

- *Буды аса қыздырғыш қазан қондырғының ең бір жауапты элементі, өйткені онда бу температурасы ең жоғары мәніне жетеді, сондықтан ол жану өнімдерінің ең жоғарғы температурасында орналасады. Яғни, жану өнімінің температурасы 800-9000С болады. Буды аса қыздырғыштарда қаныққан бу берілген температураға дейін аса қыздырылады.*

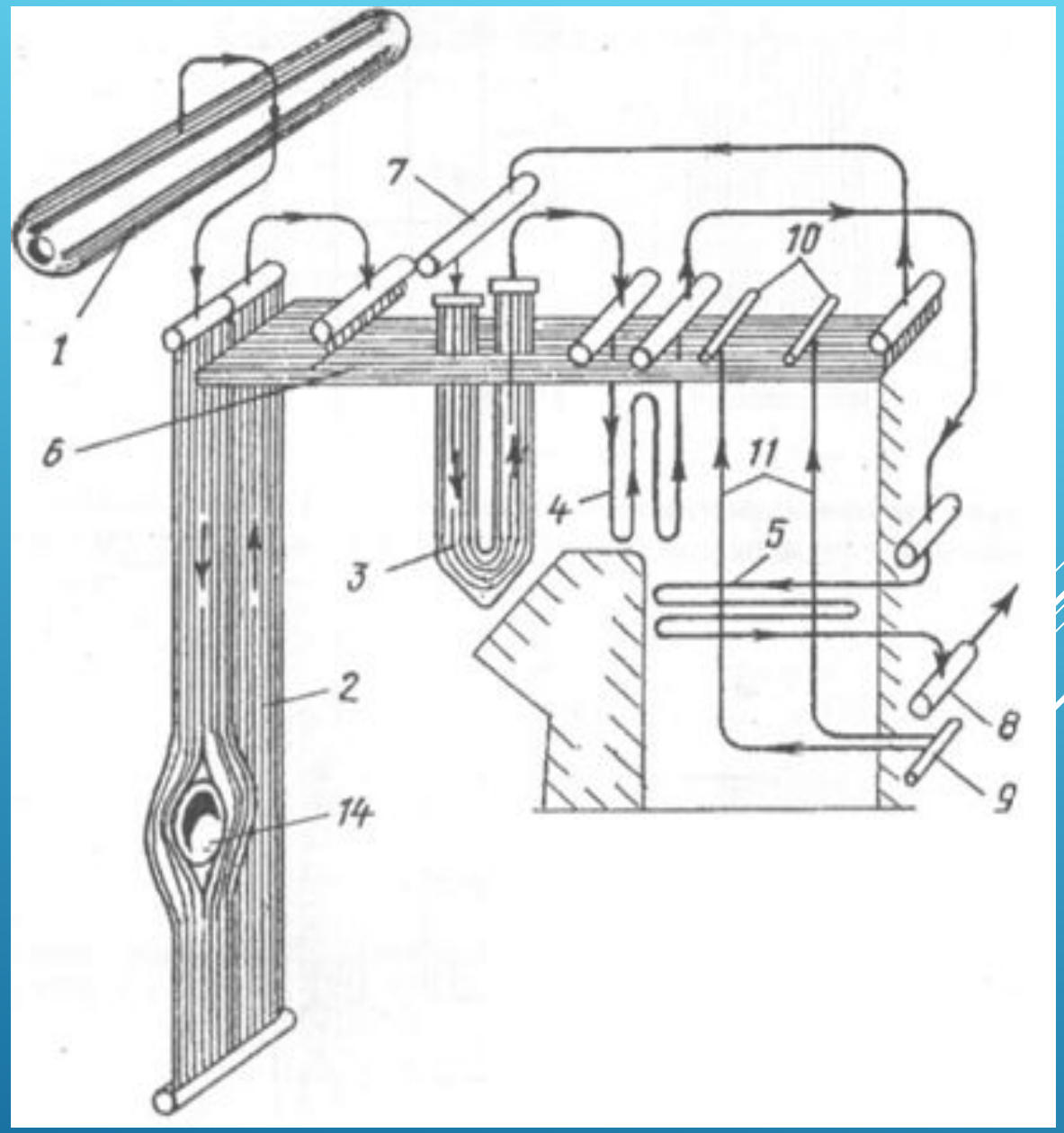

27.3-сурет. Буды асақыздырғыштың негізгі сұлбасы: 1 - барабан; 2 - сәулелік аса қыздырғыш; 3 - ілінген тік жартылай сәулелік асақыздырғыш; 4 - ағындық иірілмелі тік аса қыздырғыш; 5 - ағындық иірілмелі жатық аса қыздырғыш; 6 - асақыздырғыштың төбелік құбырлық тақтасы; 7 - бүркігіштік бу салқындатқыш; 8 - аса қызған будың шығулық коллекторы; 9 - шетін құбырдың көрулік коллекторы; 10 - сондай шығулық; 11 - асақыздырғыштың ілетін құбырлары; 12 - таяныштық тақтайша; 13 - жатық асақыздырғыштың иірілмелері; 14 - оттық

- Бу қыздырғыштар қазанның төбесінің элементтеріне ілініп кояды. Сондықтан бу қыздырғыштар төбенің қалқандарымен бір блокта улкеен, ыңғайсыз болғандықтан , жинайтын алаңы қазанға жақын жерде орналастырылады.

- Кейбір блогтардың құрамына қызудан сақтайтын қаптамасы (обмуровка) бірге жиналуы мумкін . Бу қыздырғыштар орнатылып болғаннан кейін сынақтан өткізіліп формуляр толтырылады.

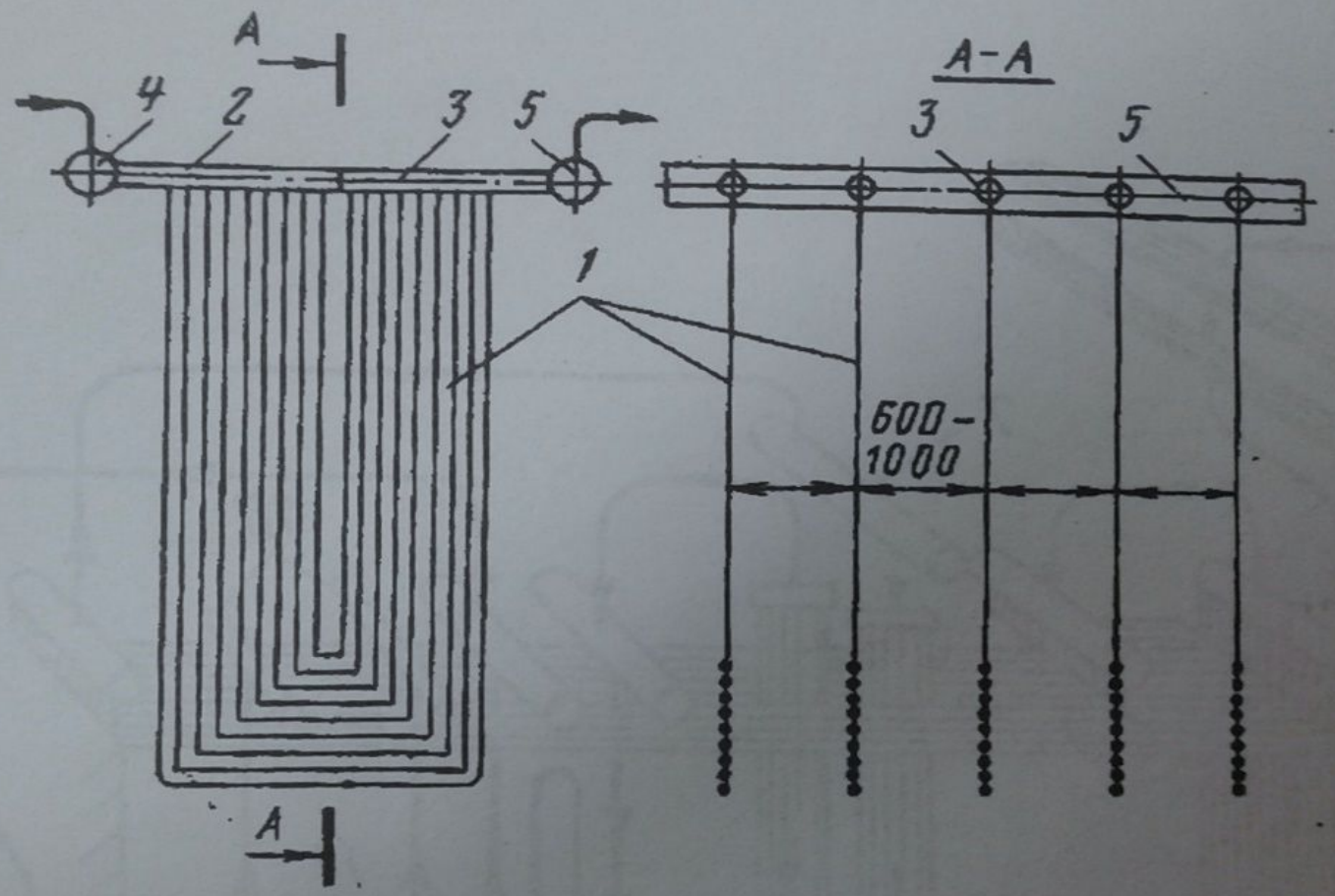

2.8 – сурет. Тік шымылдықтық буды аса қыздырғыш: 1 – шымылдықтар; 2,3 – шымылдықтың кіру және шығу біріктірмелері; 4,5 – кіру және шығу жинау құтысы.

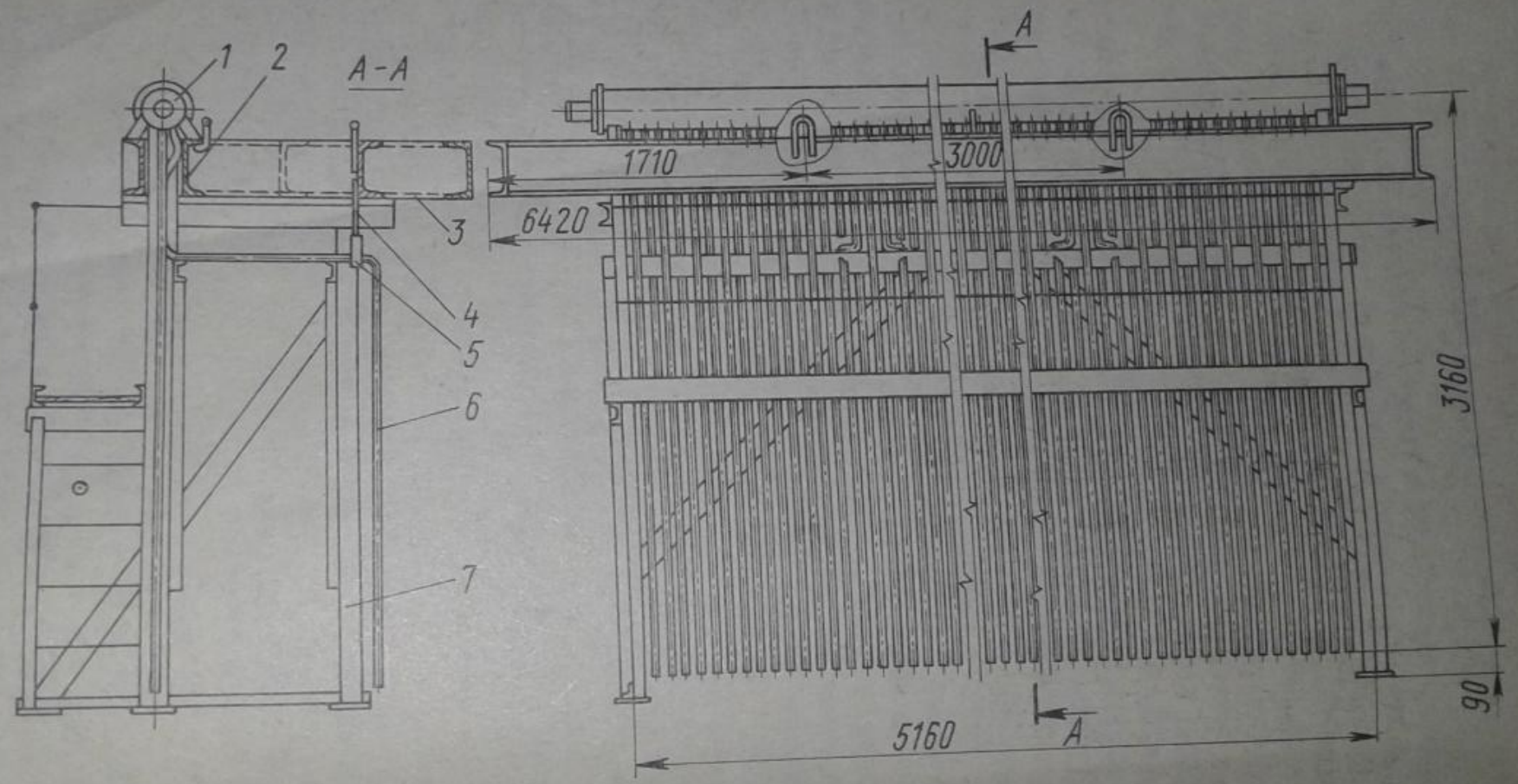

Рис. 119. Сборка блока пароперегревателя котла ГМ-50-14:

1 — камера, 2 — швеллер (устанавливается после сборки камеры со змеевиками), 3 — потолочный щит, 4 — тяга, 5 — подвеска, 6 — змеевик, 7 — опорная конструкция

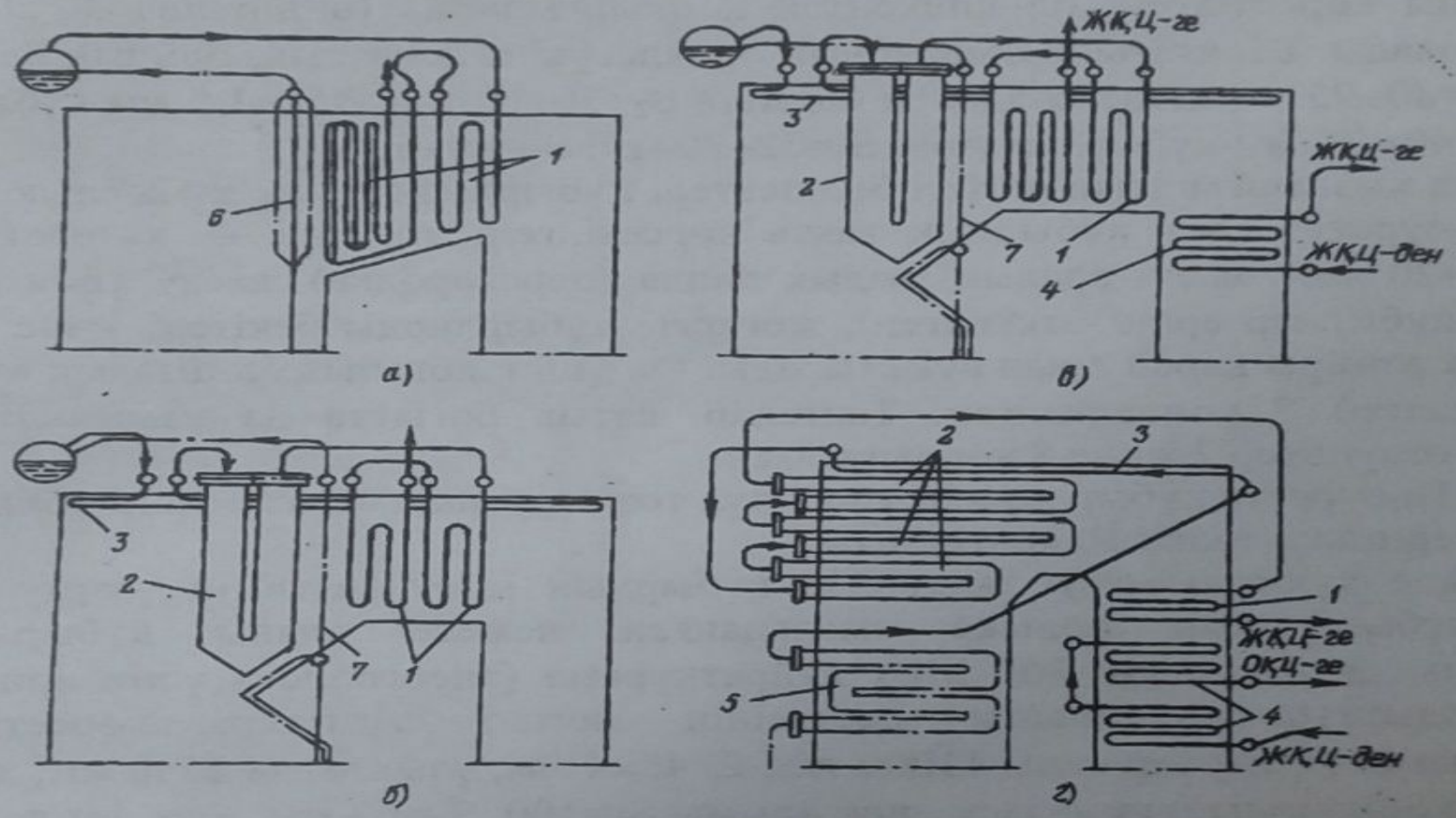

2.10-сурет. Буды аса қыздырғыштарды үйлестіру сүлбелері:
а-р=4 МПа, $t_{б.б}$ = 440 ^{0}С; б-р = 10 МПа, $t_{б.б}$ = 540 ^{0}С; b-р = 14 МПа, $t_{б.б}$ = 545/545 ^{0}С; г-р = 25,5 МПа, $t_{б.б}$ = 545/545 ^{0}С.
1-ағындық буды аса қыздырғыш; 2- шымылдықтық; 3-төбелік; 4-ағындық аралық; 5-ошақтық қалқандар; 6- әдіп; 7- ілу құбырлары.

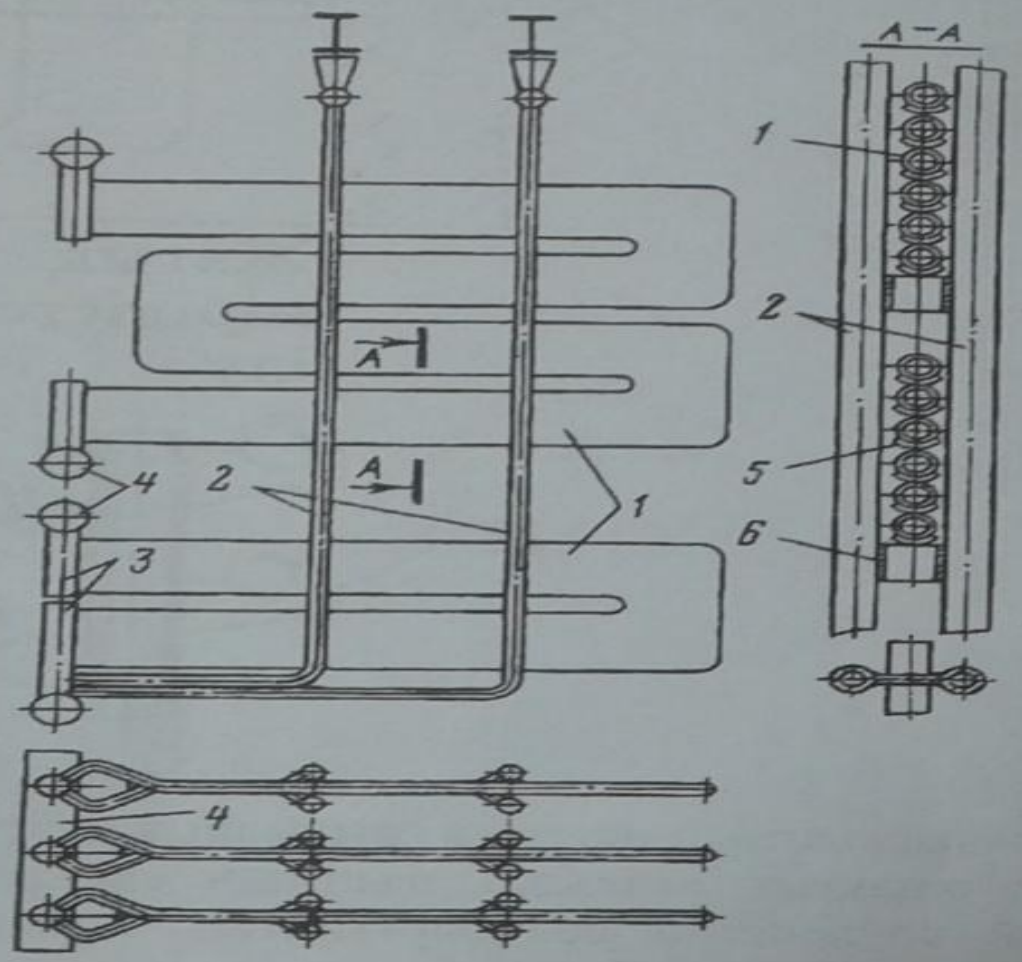

2.9-сурет. Салқындатылатын ілу құбырларына орнатылған жатық буды аса қыздырғыш:
1-жатық шымылдықтар; 2-салқындатылатын ілу құбырлары; 3-біріктірмелер; 4-жинау құтылары; 5-аралық қыстырмалар; 6-шымылдық дестесінің тіректік тақтайшасы.

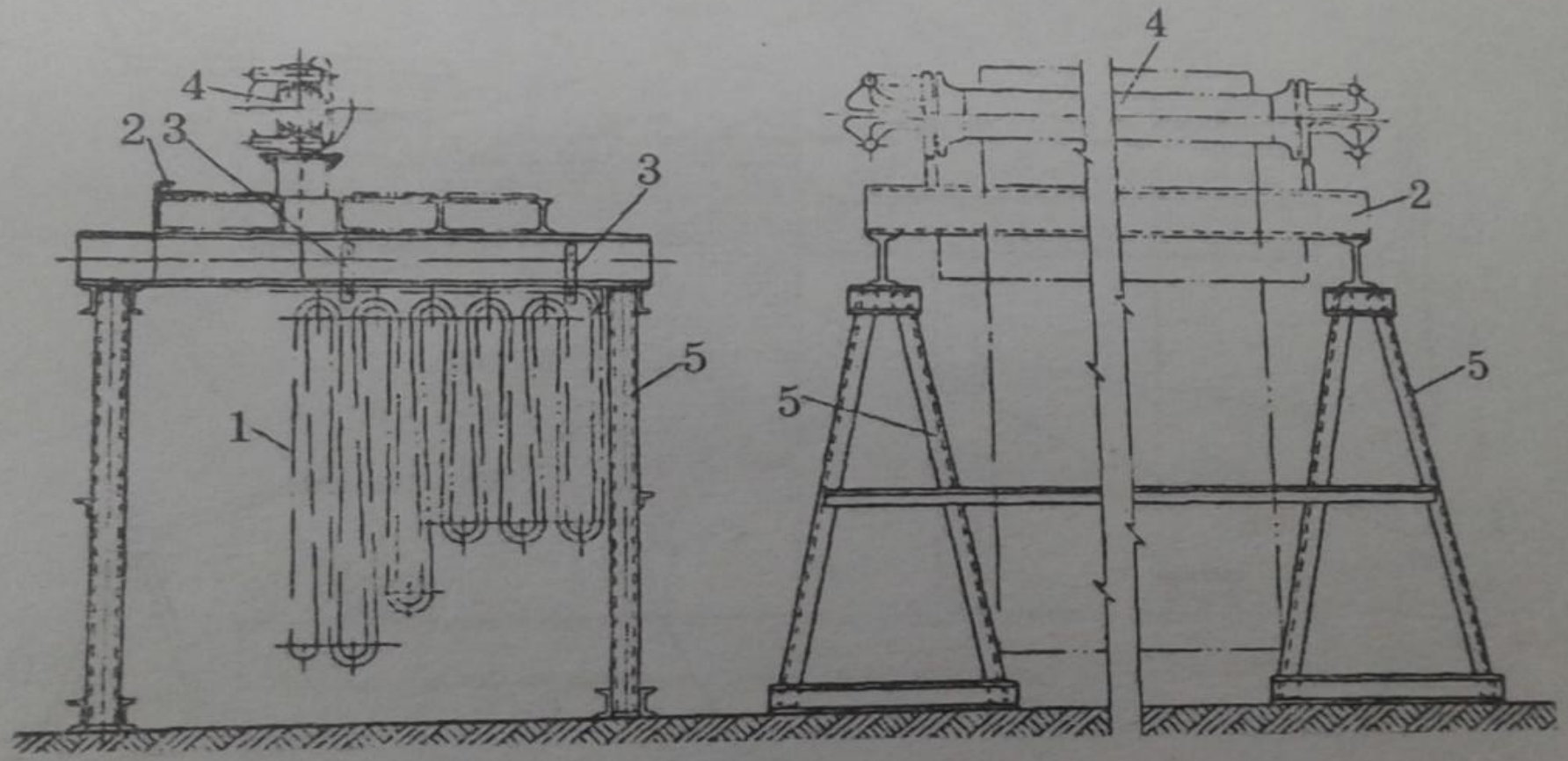

5.14-сурет. Бу қыздырғыштарын жинау сұлбасы: 1 – бу қыздырғыштар; 2 – төбедегі қалқандар; 3 – асқыштар; 4 – камера; 5 – тіректер

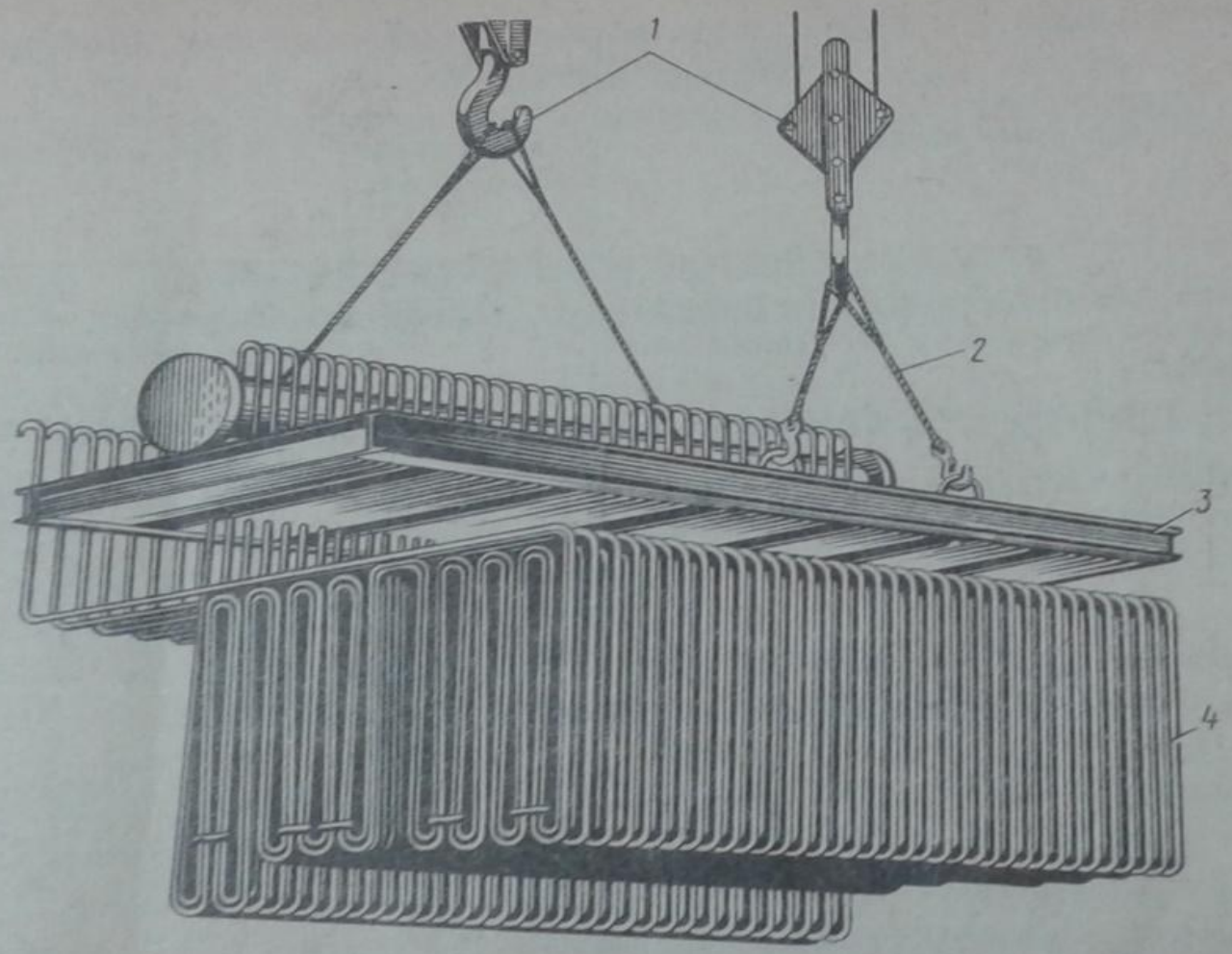

Рис. 120. Монтаж блока пароперегревателя:
1 — крюк крана, *2* — строп, *3* — потолочный щит, *4* — пароперегреватель