Создание модели simulink

Возможные ошибки

Отсутствует powergui

- Ошибки ссылаются на все элементы из библиотеки SimPowerSystems, присутствующие на схеме

Error in 'laba_2_1/Diode': Initialization commands cannot be evaluated.
- The diagram must contain a powergui block. The block must be named powergui and should be located at the highest level of your diagram where SimPowerSystems blocks are found.

Component: Simulink | **Category:** Block error

Error in 'laba_2_1/Diode1': Initialization commands cannot be evaluated.
- The diagram must contain a powergui block. The block must be named powergui and should be located at the highest level of your diagram where SimPowerSystems blocks are found.

Component: Simulink | **Category:** Block error

Error in 'laba_2_1/Diode2': Initialization commands cannot be evaluated.
- The diagram must contain a powergui block. The block must be named powergui and should be located at the highest level of your diagram where SimPowerSystems blocks are found.

Component: Simulink | **Category:** Block error

Error in 'laba_2_1/Diode3': Initialization commands cannot be evaluated.
- The diagram must contain a powergui block. The block must be named powergui and should be located at the highest level of your diagram where SimPowerSystems blocks are found.

Component: Simulink | **Category:** Block error

Error in 'laba_2_1/I1': Initialization commands cannot be evaluated.
- The diagram must contain a powergui block. The block must be named powergui and should be located at the highest level of your diagram where SimPowerSystems blocks are found.

Component: Simulink | **Category:** Block error

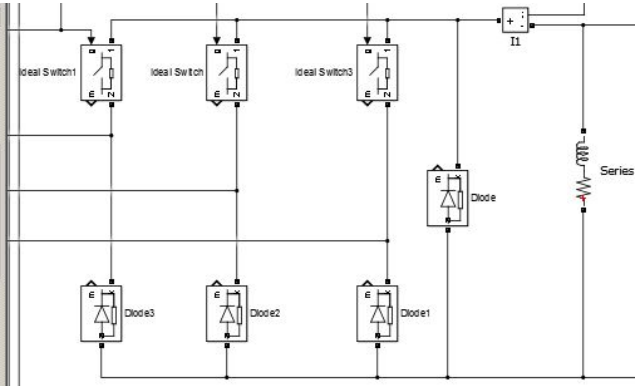

- Используем правильные элементы
- Соединения из Simulink и SimPowerSystems не соединяются
- Напряжения и токи на силовых соединениях смотрим амперметром и вольтметром
- Правильно включаем амперметр и

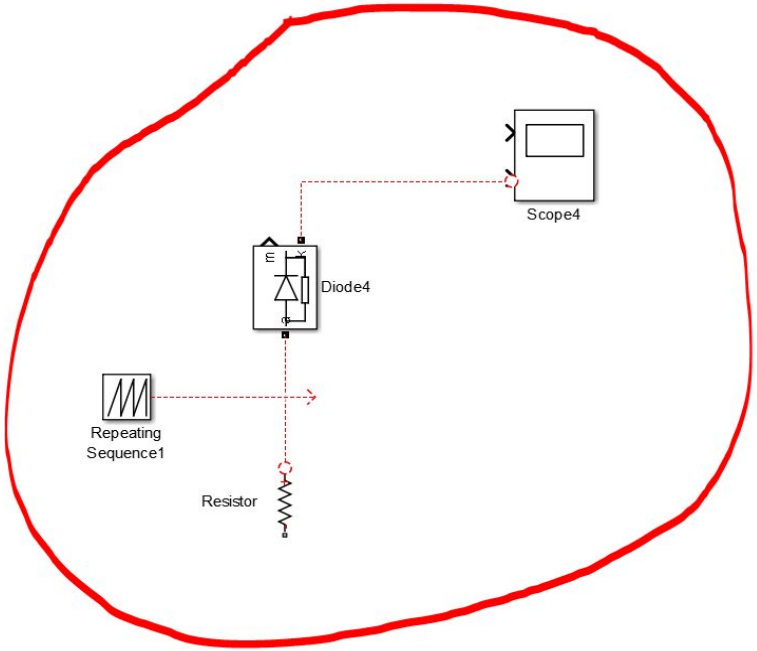

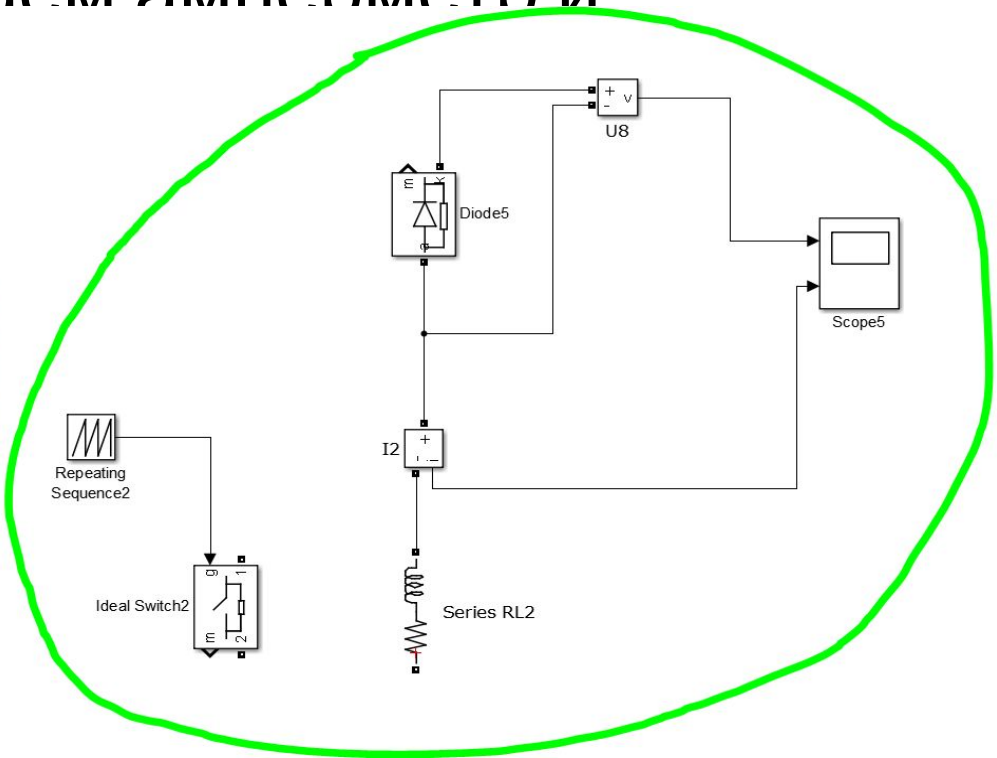

Настройка Scope

- Убираем ограничение по количеству записываемых точек
- Число осей – число входов

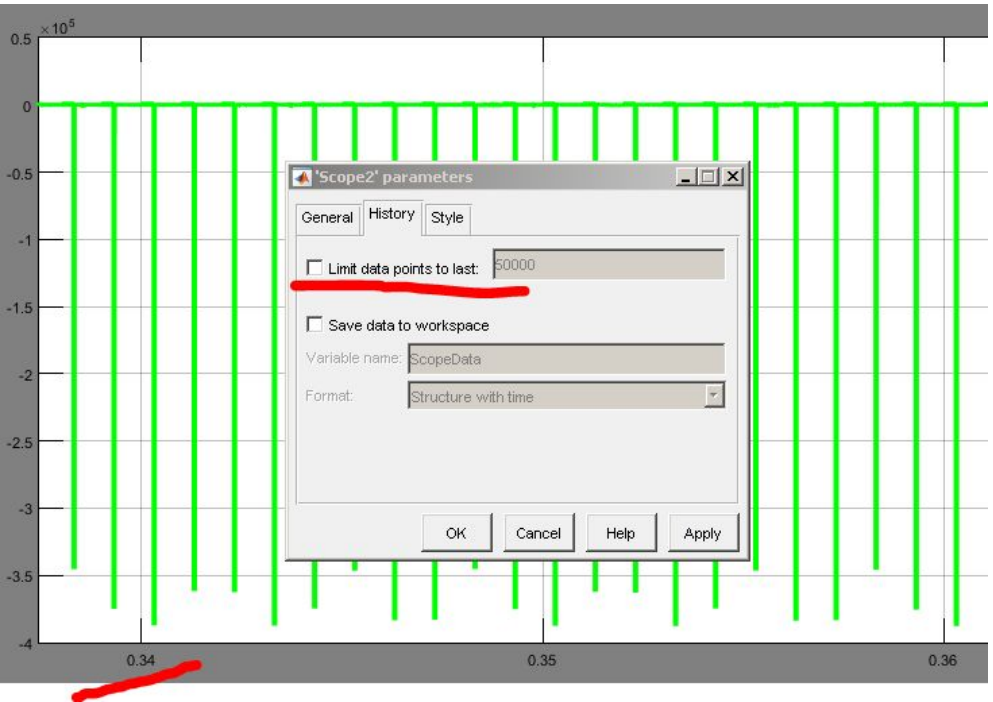

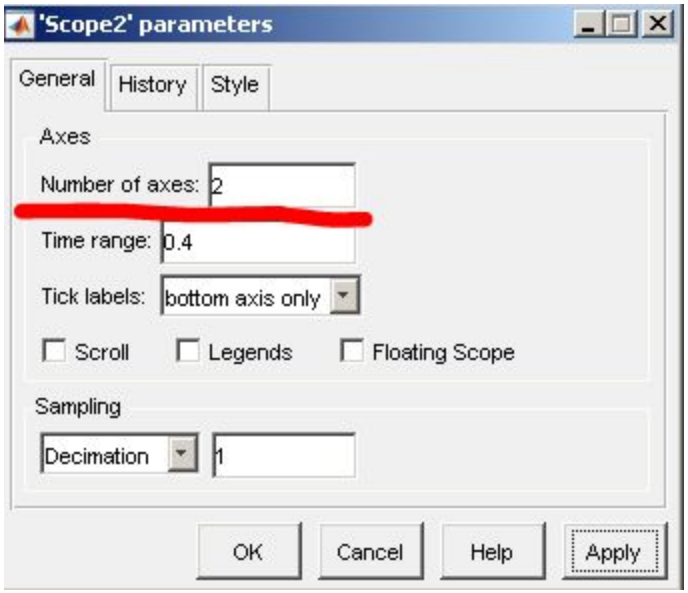

Выбросы на нагрузке

-Замедляют моделирование!

-Устраняются диодом параллельно нагрузке

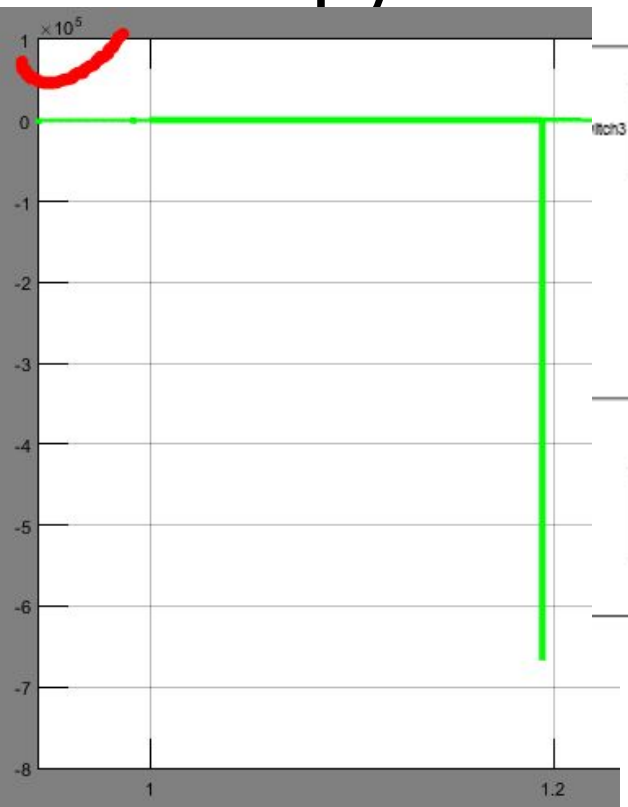

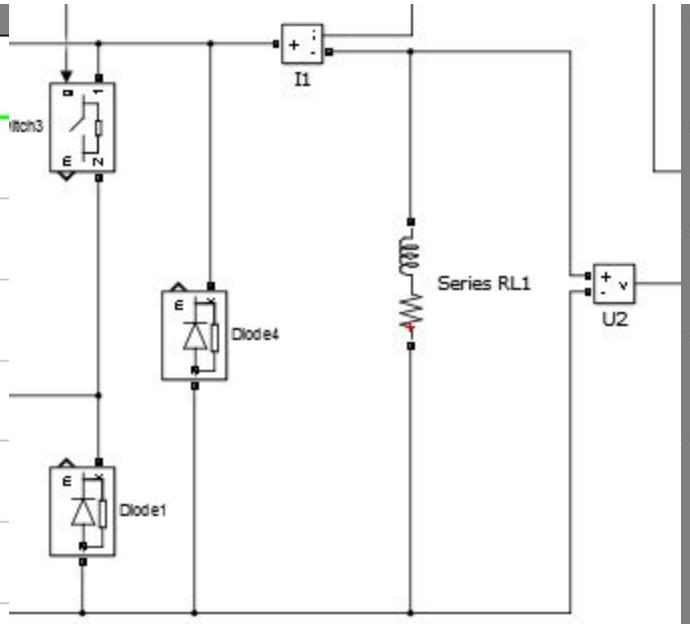

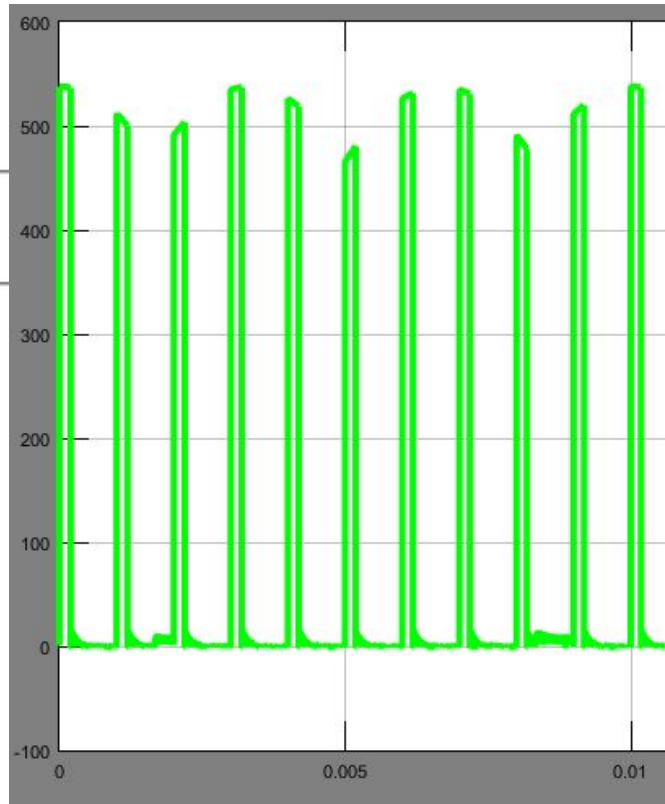

Максимальный Шаг моделирования!

- Неправильная пила:

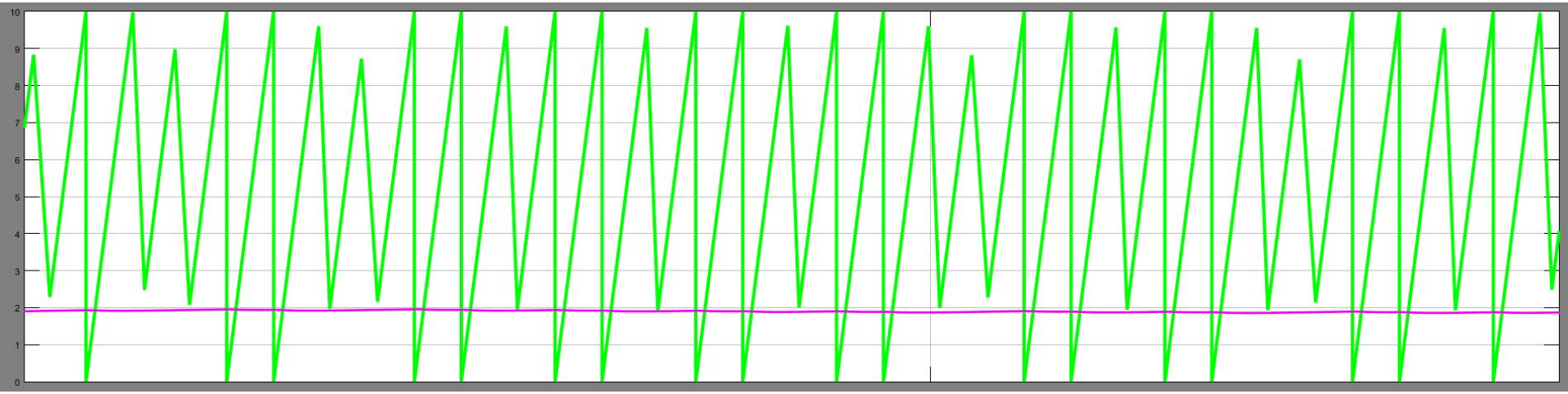

- Правильная пила:

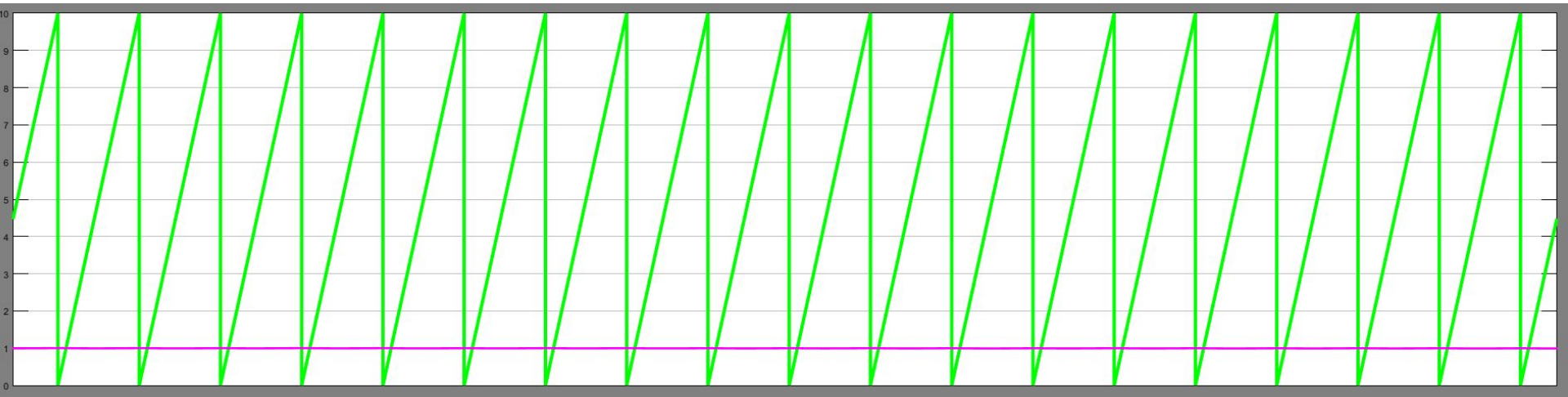

В тексте ошибки присутствует “Zero-crossing”

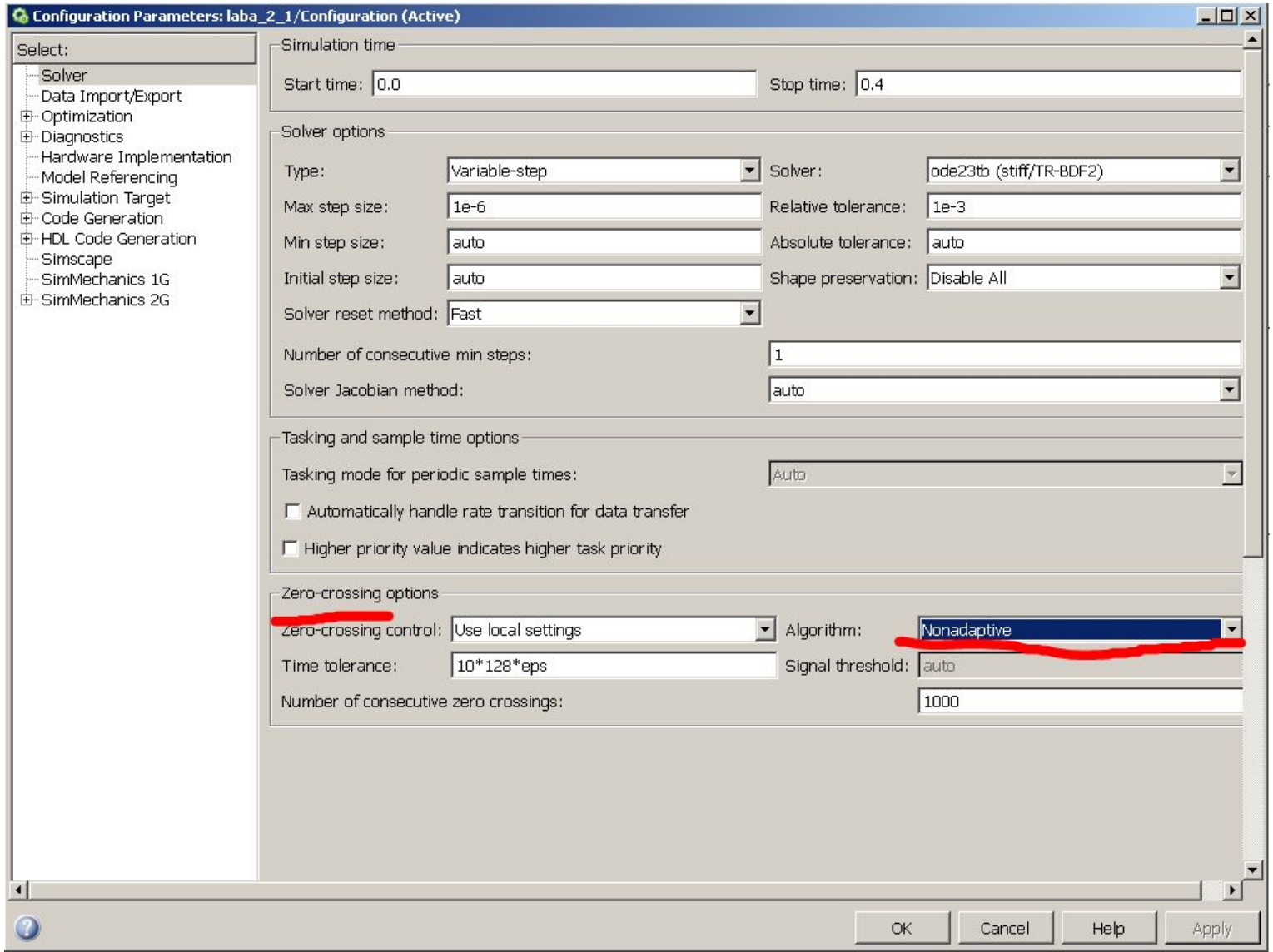

Настройка пилы
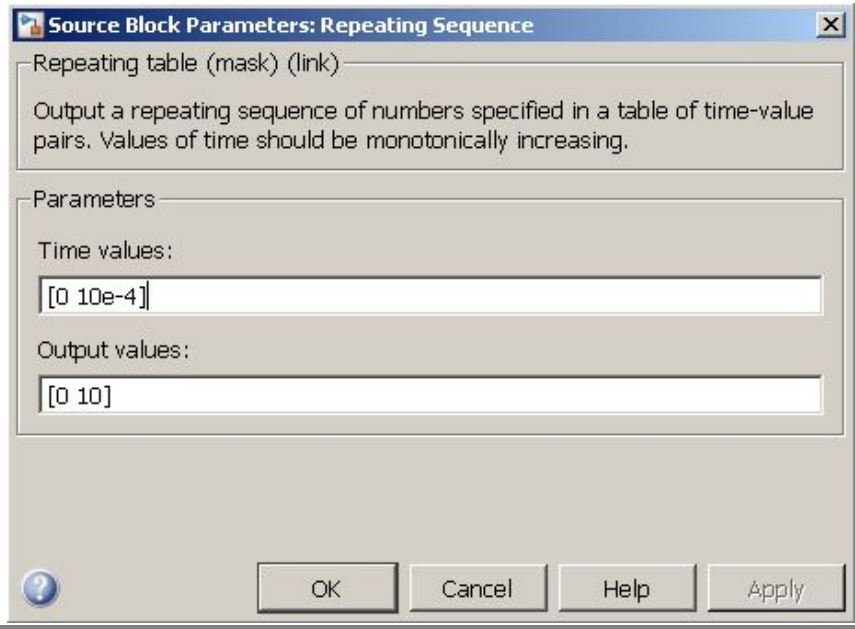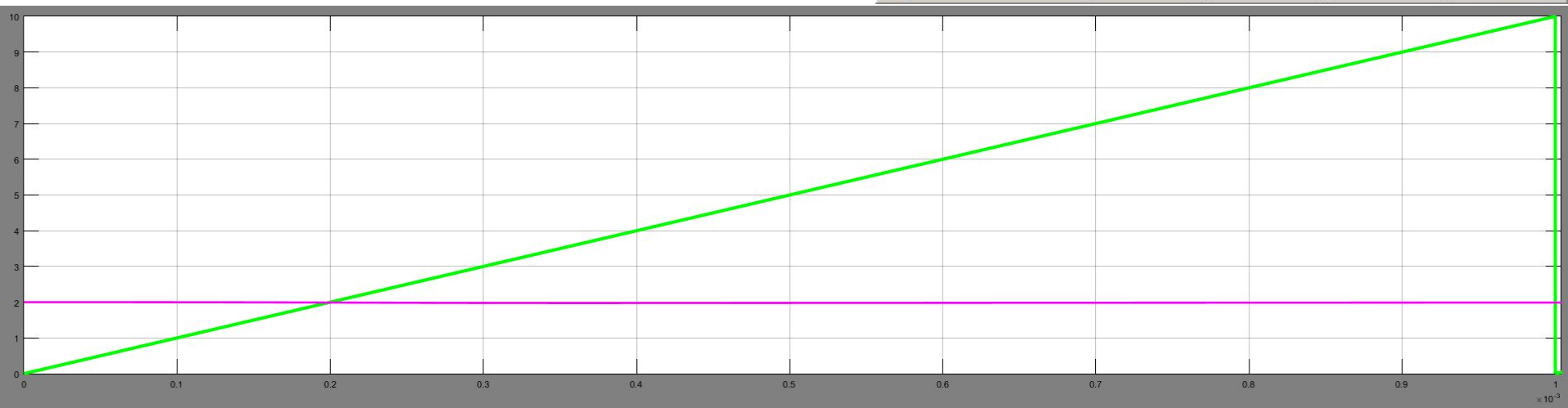
- Сверху – время
- Снизу - напряжение