ТЕПЛООБМЕННЫЕ АППАРАТЫ

Схема кожухотрубного теплообменника

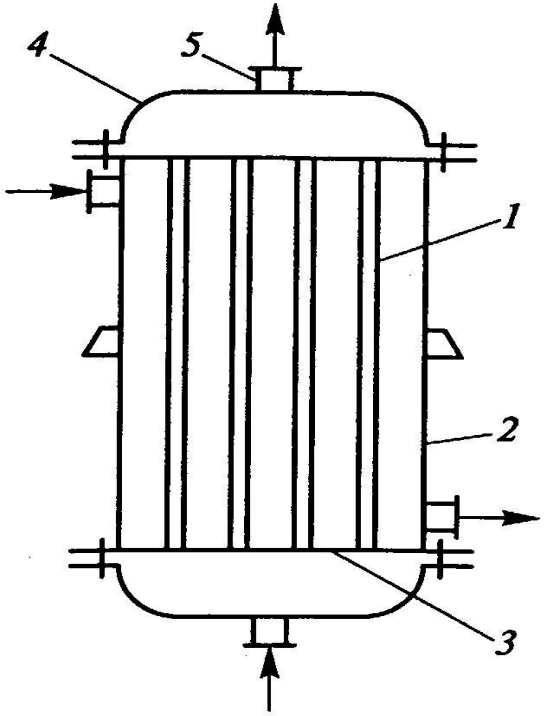

1 –пучок труб; 2 – кожух; 3 – трубная решетка;
4 – крышка; 5 - штуцер

Схемы компенсирующих устройств двухотрубных теплообменников

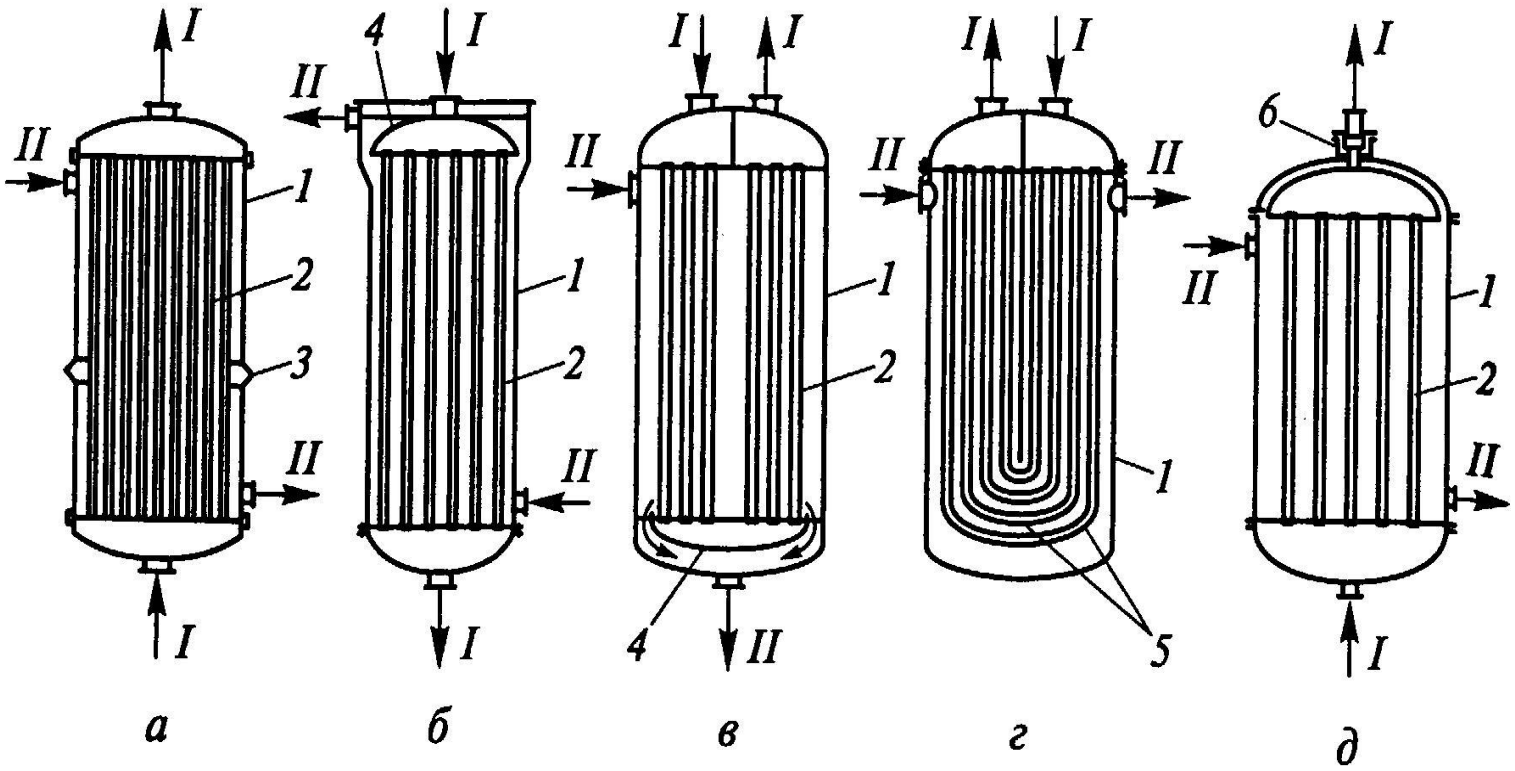

Схема оросительного теплообменника

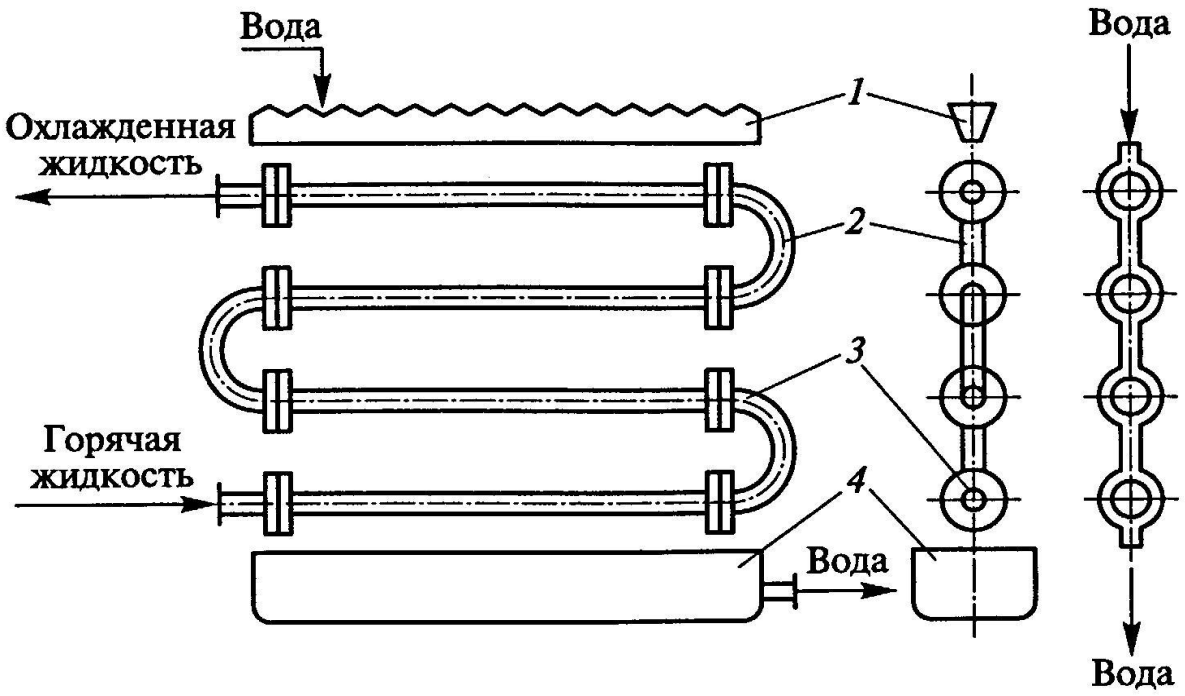

1 – желоб; 2 – калач; 3 – труба; 4 - поддон

Схема движения теплоносителей в пластинчатом теплообменнике

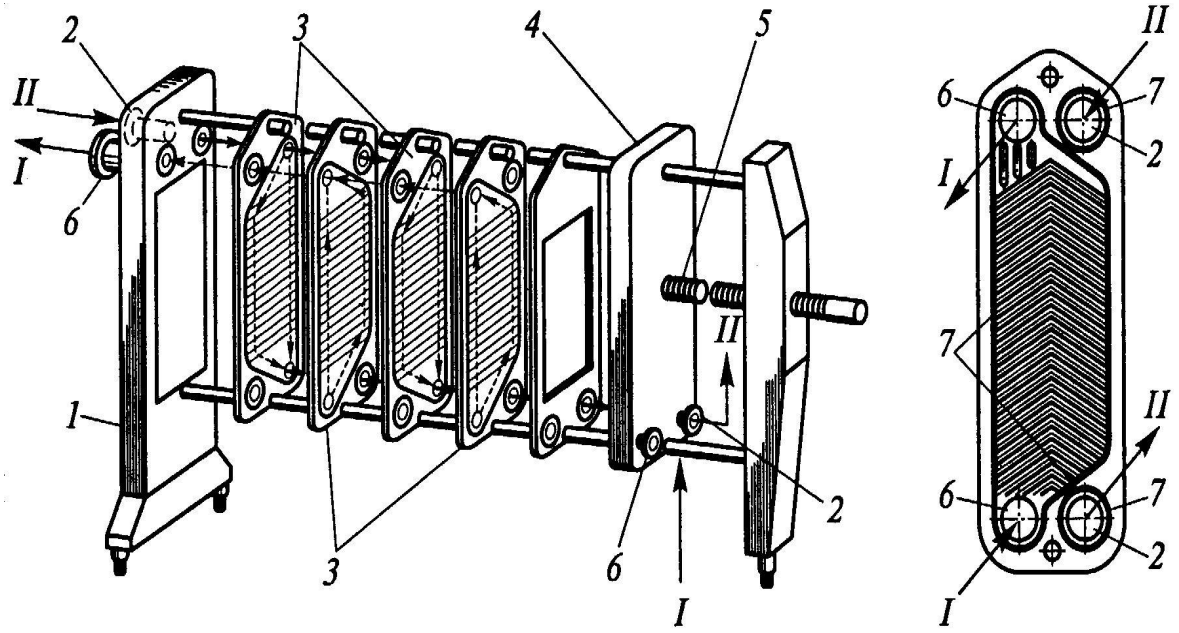

1 – неподвижная плита; 2 – штуцер для потока11; 3 – теплообменная пластина; 4 – подвижная плита; 5 – винтовое устройство; 6 – штуцер для потока 1; 7 – прокладки; 1,11 – потоки теплоносителей

Схема спирального теплообменного аппарата

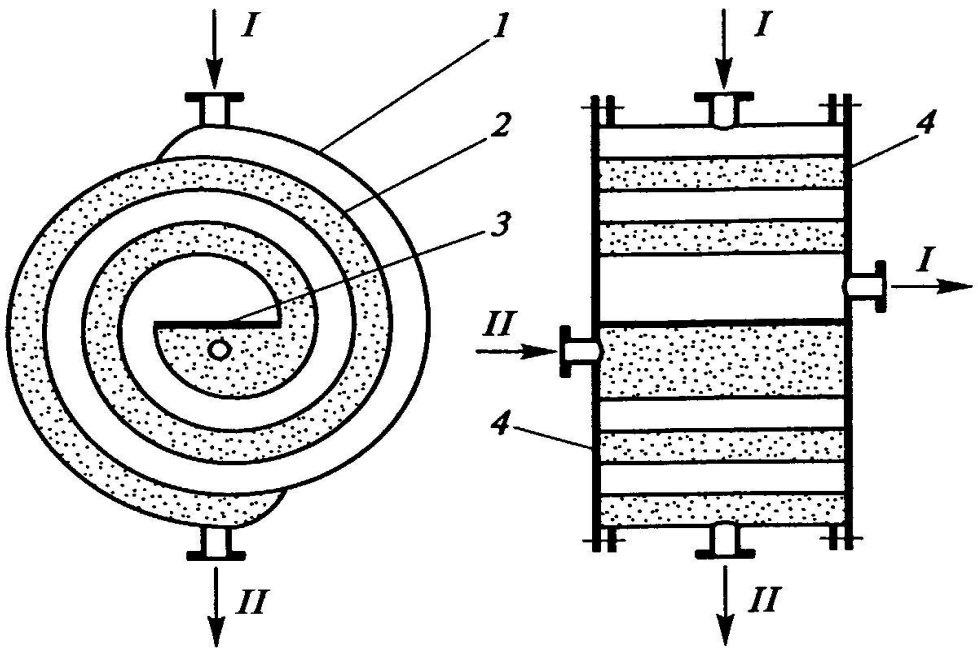

1,2 листы; 3 – разделительная перегородка; 4 - крышка

Схемы теплообменников с оребренной поверхностью

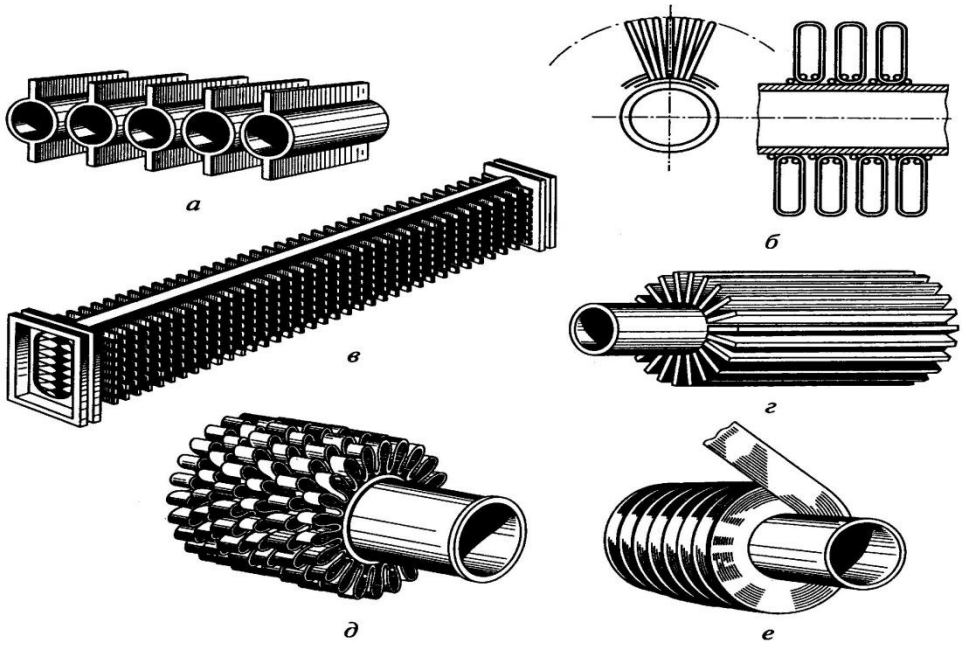

а – плавниковое оребрение; б – проволочное оребрение;
в-игольчатое оребрение; г – прямоугольное оребрение;
д– многоребристая труба; е - спиральное оребрение

Схема калорифера

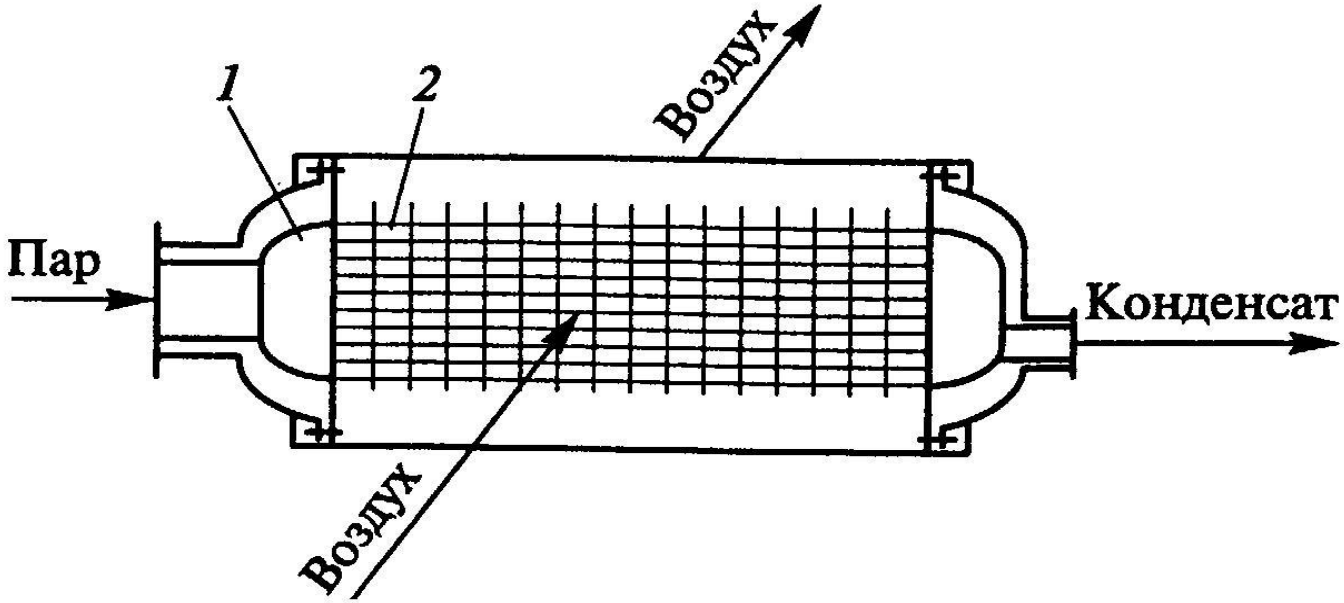

1 – коллектор; 2 – трубы с оребрением

Схема смесительного теплообменника с барботером

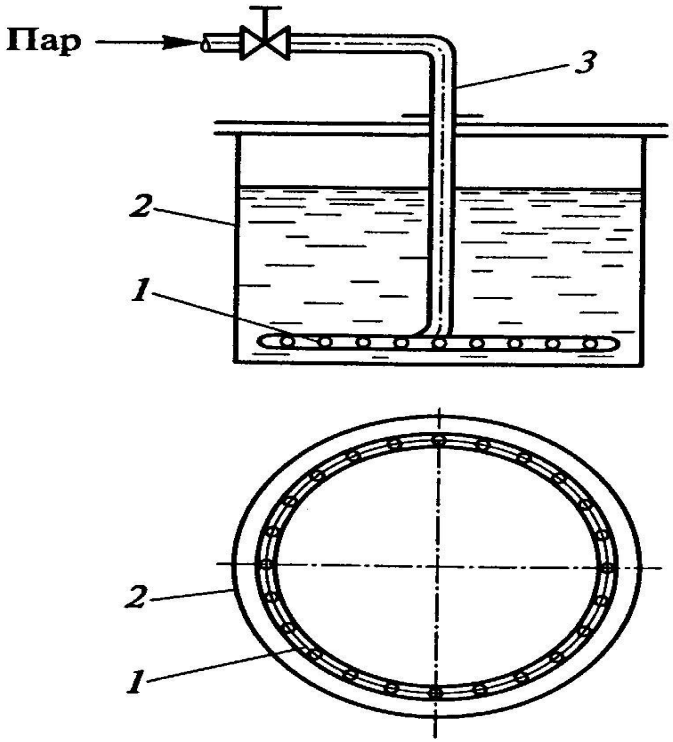

1 – барботер; 2 – корпус; 3 - паропровод