Cyrlx

Пластинин

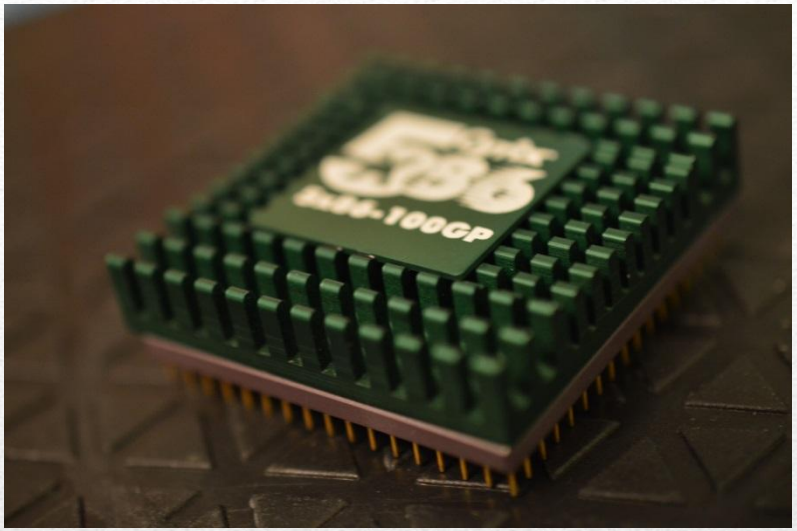

Cyrix — американская компания, производившая микропроцессоры. Процессоры её производства имели отличительные от остальных производителей процессоров для архитектуры x86 особенности, но, в целом, не получили такого большого распространения как Intel или AMD. Была создана в 1988 году.

История

Математические сопроцессоры x87 и 487

- Первым изделием Cyrix для рынка персональных компьютеров стал математический сопроцессор, совместимый с x86. Он был выпущен в 1989 г. в двух разновидностях — 83D87 и 83S87. Первая из них стала самым быстродействующим математическим сопроцессором из совместимых с 387, обгоняя на 50 % аналог от Intel.

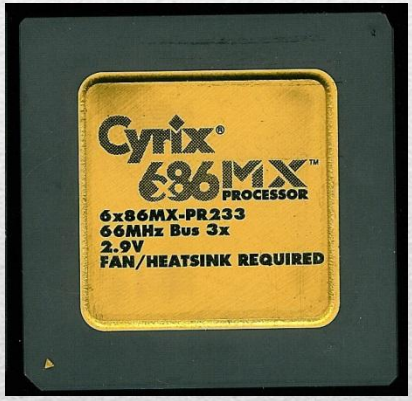

486SLC и 486DLC

- В 1992 г. были выпущены уже полновесные центральные процессоры 486SLC и 486DLC.
- Они содержали кэш I уровня на кристалле и использовали набор команд 486, а производительность оказалась средней между 386 и 486.

- 1995 г. ознаменовался выпуском самой широко известной модели процессора Cyrix, 6x86, впервые более быстрый, чем его конкурирующий аналог от Intel. Cyrix завоевал значительное признание в нише офисных компьютеров для бизнес-приложений, собираемых мелкими фирмами по минимальной цене.

6x86

- Продолжение серии в виде модели 6x86L отличалось сниженным напряжением питания и соответственно меньшим потреблением энергии, и поддержкой команд MMX в модели 6x86MX (а также большим объёмом кэш-памяти I уровня в последнем случае).

6x86MX и 6x86L

- Год спустя, в 1996 г. компания создала процессор MediaGX, внутрь которого удалось интегрировать все основные компоненты ПК, включая поддержку аудио- и видеовывода. Он был основан на предыдущем дизайне 5x86 и работал на частотах 120 МГц и 133 МГц.

MediaGx

MediaGx

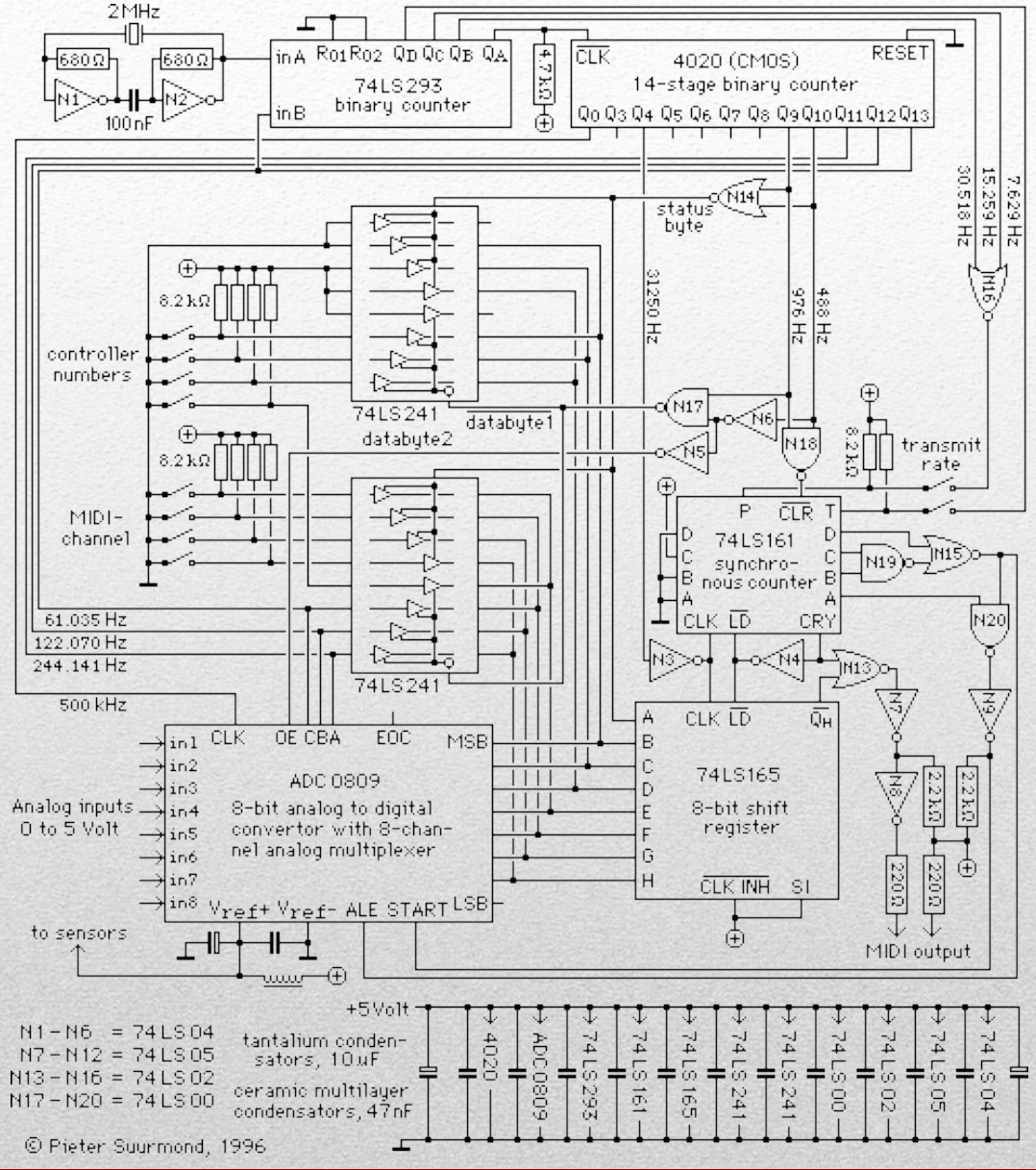
2MHz
680Ω
680Ω
N1
N2
100nF
inA R01 R02 QD QC QB QA
74LS293
binary counter
inB
4.7kΩ
CLK
4020 (CMOS)
14-stage binary counter
RESET
Q0 Q3 Q4 Q5 Q6 Q7 Q8 Q9 Q10 Q11 Q12 Q13
status
byte
N14
31250 Hz
976 Hz
488 Hz
30.518 Hz
15.259 Hz
7.629 Hz
N16
8.2kΩ
controller
numbers
74LS241
databyte1
databyte2
N17
N6
N5
N18
transmit
rate
MIDI-
channel
74LS161
synchro-
nous counter
P CLR T
D C B A
CLK LD CRY
N19
N15
N20
N3
N4
N13
61.035 Hz
122.070 Hz
244.141 Hz
500 kHz
CLK OE CBA EOC MSB
in1
in2
in3
in4
in5
in6
in7
in8
ADC 0809
8-bit analog to digital
convertor with 8-chan-
nel analog multiplexer
Analog inputs
0 to 5 Volt
Vref+ Vref- ALE START LSB
to sensors
A B C D E F G H
CLK LD QH
74LS165
8-bit shift
register
CLK INH SI
N7
N9
N8
2.2kΩ
220Ω
MIDI output
+5Volt
4020
ADC0809
74LS293
74LS161
74LS165
74LS241
74LS241
74LS00
74LS02
74LS05
74LS04
N1 - N6 = 74LS04
N7 - N12 = 74LS05
N13 - N16 = 74LS02
N17 - N20 = 74LS00
tantalium conden-
sators, 10uF
ceramic multilayer
condensators, 47nF
© Pieter Suurmond, 1996

Cyrix

- Несмотря на недолгое независимое существование и последующую девальвацию её торговой марки, Cyrix проторила дорогу на рынок недорогим процессорам, тем самым снижая нижний порог цен на компьютеры и вынуждая Intel заняться производством недорогой альтернативы — Celeron, и пересмотреть расценки на высокопроизводительные модели.

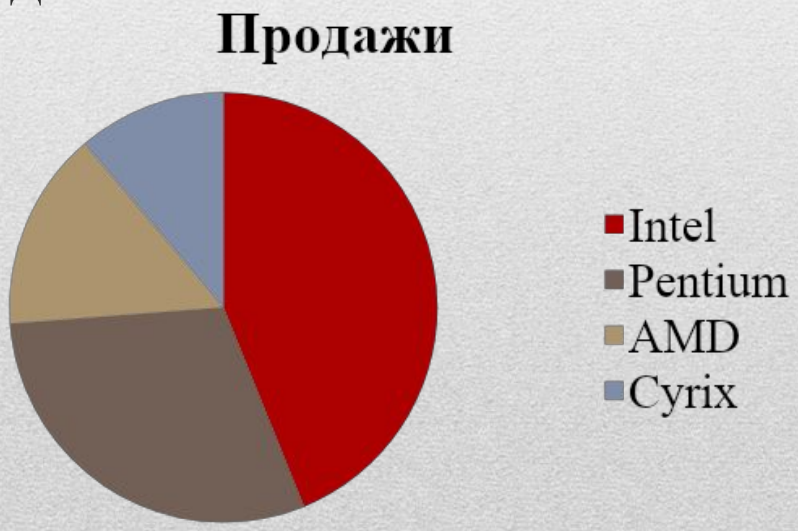

salamat
GRACIAS
teşekkür ederim
SUWUN
ধন্যবাদ
TAK
hvala
salamat
TAKK
ASANTE
HVALA
mersi
شكرا
جزيل
Ευχαριστώ
감사합니다
GRAZAS
kiitos
merci
GRAZZii
DANKE
salamat
TAKK
MAHALO
Рахмет
Thank You
kiitos
arigato
ARIGATO
takk
suwun
धन्यवाद
HVALA
GRAZIE
DAKUJEM
MERCI
teşekkür ederim
kiitos
hvala
mahalo
GRACIAS
GRAZAS
TAKK
ありがとう
DANKE
salamat
SUWUN
Благодарам
TAKK
ASANTE
多謝
SALAMAT
grazie
спасибо