2021 AMV6 Multi VRF Unit

ASAMI®

Capacity HP	8, 10, 12	14, 16	18, 20, 22,	24	……	88
Модель	AMV6-O224 AMV6-O280 AMV6-O335	AMV6-O400 AMV6-O450	AMV6-O504 AMV6-O560 AMV6-O615	AMV6-O280 + AMV6-O450	……	AMV6-O615*4
Внешний вид					……	
Основные особенности	Технические особенности					
	① Компрессор нового типа ② Новая конструкция теплообменника ③ Интеллектуальное управление ④ Мощная технология охлаждения / нагрева ⑤ Технология контроля шума	①Система удаленного мониторинга ②Беспроводная система удаленного мониторинга ③Интеллектуальная биллинговая система ④Множественные шлюзы протокола ⑤Местное централизованное решение для управления	①Система Fresh Air ②ERV система ③ERV + DX ④ Высокоэффективный фильтр	① CAN + коммуникационная технология ② Самонастраивающаяся технология управления приводом ③ Технология контроля качества масла ④ Технология управления масляным контуром ⑤ Компактная конструкция ⑥ Сверхширокий рабочий диапазон		① Большая емкость, компактный дизайн ② Сверхвысокое статическое давление ③ Большое расстояние трассы ④ Быстрая установка. ⑤ Высокая степень адаптируемости к установке
Рабочий диапазон	Cooling：-5℃~55℃ Heating：-30℃~24℃					

Технические особенности

Компрессор нового типа

Специально разработан для блоков VRF, он может улучшить охлаждающую способность и энергоэффективность.

1 Улучшенный впрыск пара (EVI)

Повышение производительности системы, расширение рабочего диапазона, увеличение скорости нагрева

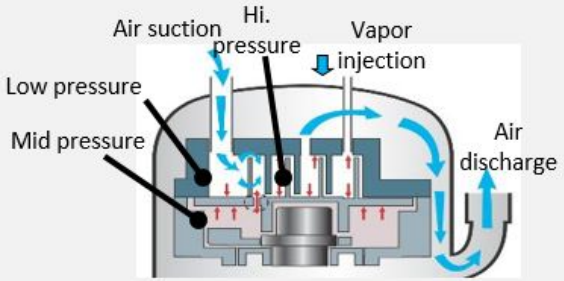

3 Оптимизированная асимметричная вихревая линия

Новая асимметричная вихревая линия для уменьшения потерь от утечки, уменьшить вдыхание и перегревание. Он больше подходит для условий APF и улучшает эффективность системы.

5 Динамический масляной баланс

Запатентованная технология баланса масла, высокая надежность, гибкий, без ограничений по установке. Его можно использовать параллельно с компрессорами разного объема и скорости.

7 Фильтр масляного насоса

Фильтрация примесей для обеспечения подачи чистого масла.

2 Клапан сброса давления

Повышение эффективности частичной нагрузки, адаптация к коэффициент трансформации, улучшение характеристик продукта

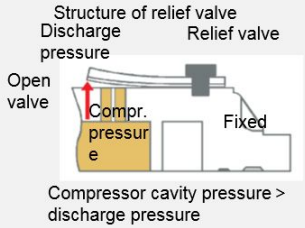

4 Внутренняя циркуляция масла

Внутренняя циркуляция масла для уменьшения потерь тепла, снизить скорость впрыска топлива, повысить эффективность и надежность.

6 Высокая скорость

0 ~ 140 об / с с переменной скоростью, широкий спектр возможностей

8 Объемный шестеренчатый насос

Обеспечьте необходимую подачу масла при регулируемой скорости и повысить надежность компрессора.

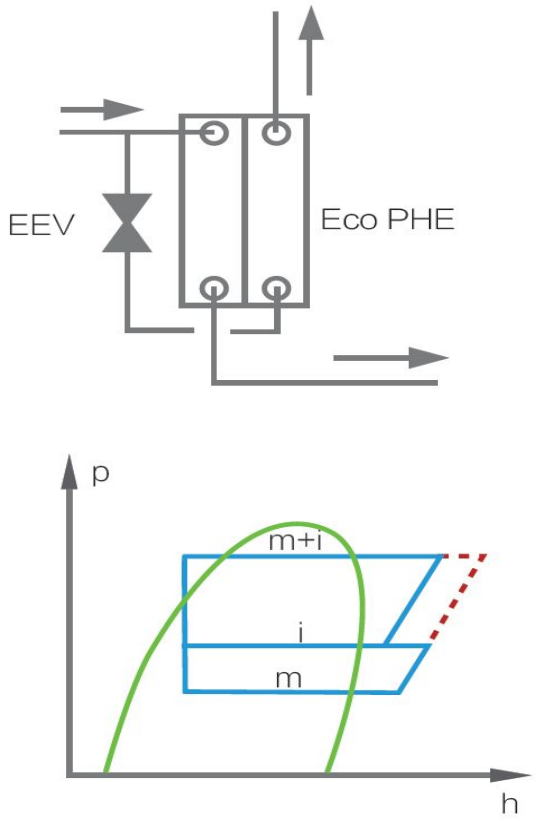

Технические особенности

Управление потоком с несколькими EEV

Технология управления Multi EXV

EXV - одна из 4 основных частей кондиционера. Это не только дроссельная заслонка, но и устройство для регулировки расхода хладагента, поступающего в испаритель. Чем шире диапазон регулировки, тем выше точность.

- ODU поддерживает двойное управление EXV. Основной EXV - это 3000-ступенчатый EXV, тогда как EXV переохлаждения - 480-ступенчатый EXV. Они могут точно контролировать поток между IDU и ODU.

- IDU использует бесшумное управление EXV. Он может точно контролировать поток хладагента. Регулировка выполняется плавно и стабильно, повышая комфорт и надежность системы.

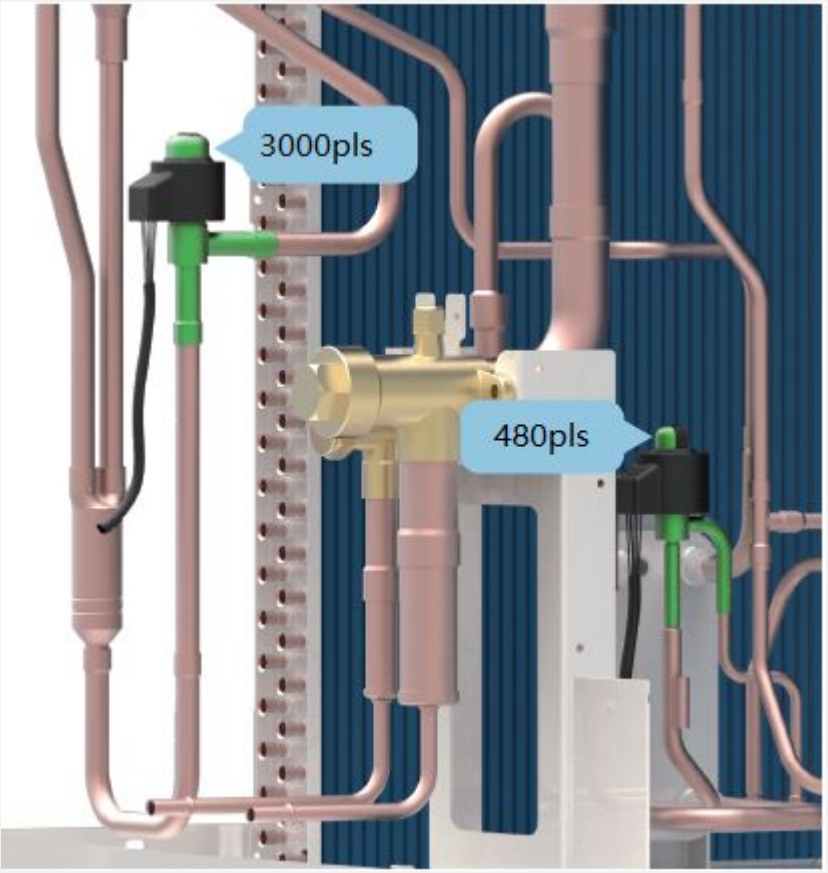

Технические особенности

Эффективный теплообменник

Гофрированные ребра теплообмена с малым шагом

Общая эффективность теплообмена выше;

Меньшее сечение ребра, более высокая устойчивость к коррозии

Гофрированный гидрофильный дизайн, более простое размораживание;

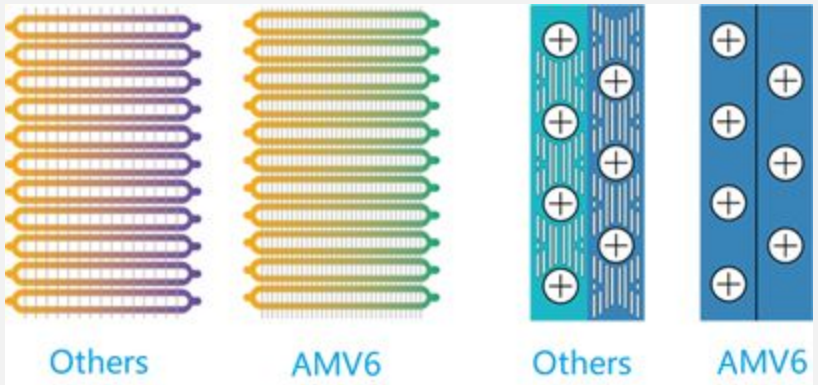

Многослойный двухзонный теплообмен

По характеристикам ветрового поля теплообменник делится на разные зоны. На верхнем и нижнем уровнях используются разные капиллярные трубки. Благодаря конструкции пути потока 1-2-2-1 эффективность выше.

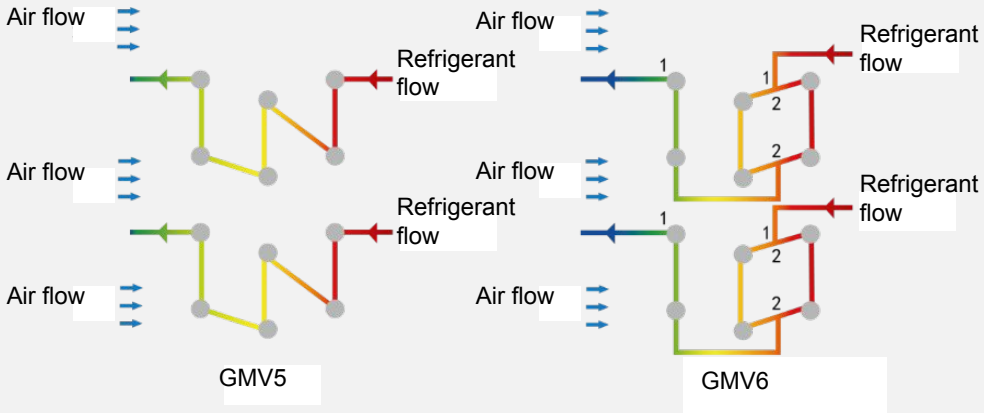

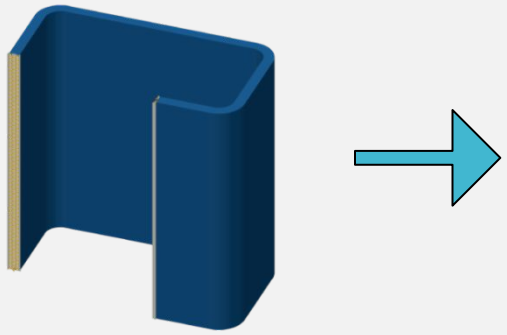

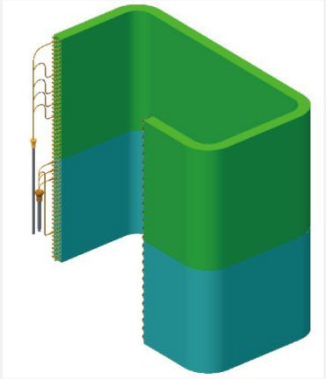

Технические особенности

Больший поток воздуха

Оптимизированная конструкция лопастей вентилятора для увеличения переднего изгиба лопастей, подавления вихревых токов и уменьшения утечки.

Перевернутая S-образная конструкция хвоста эффективно увеличивает рабочую зону лопастей и значительно увеличивает объем воздуха.

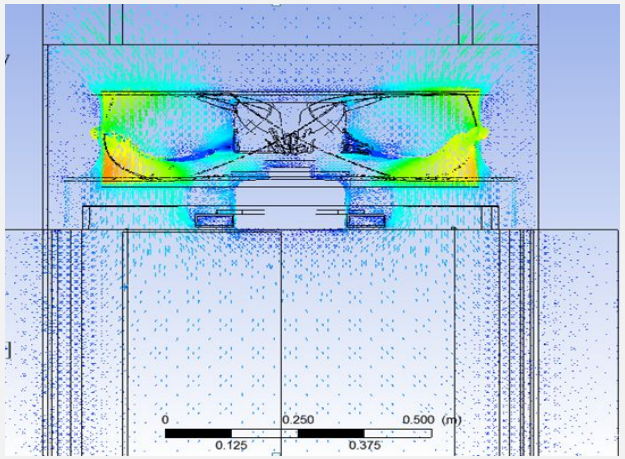

Решетка нового типа с увеличенной площадью выхода воздуха на 7,8%

По сравнению с другими обычными единицами, объе ился

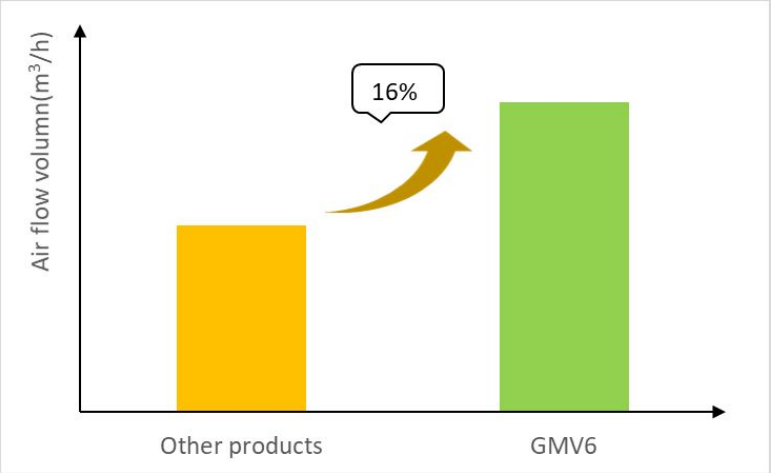

Технические особенности

Интеллектуальное размораживание нового поколения

Скорость размораживания тесно связана с мощностью компрессора. Как правило, установка ограничивает выходную мощность компрессора во время размораживания, что приводит к длительному или ненормальному размораживанию.
AMV6 может автоматически изменять выходную мощность во время размораживания путем изучения и оценки параметров в реальном времени, чтобы обеспечить стабильное и быстрое размораживание.

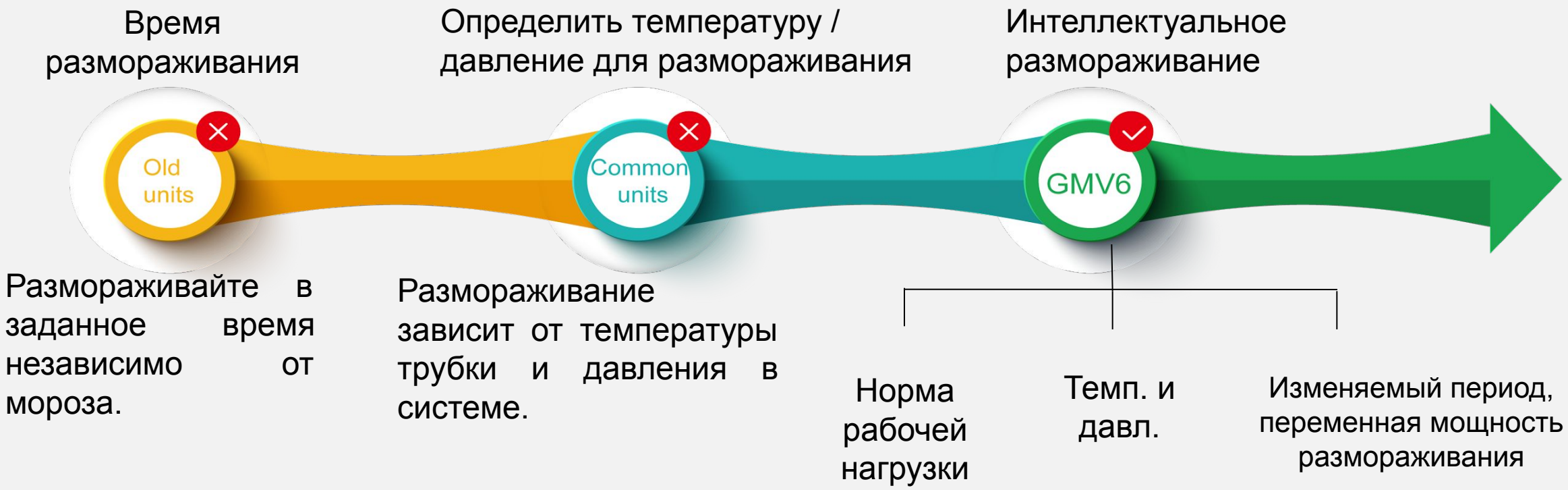

Технические особенности

Звукопоглощение и звукоизоляция

Мы используем новый звукопоглощающий материал. Новая интегрированная конструкция, которая хорошо взаимодействует с компрессором.

Шумоглушитель интегрированного типа

Металлический звукоизоляционный кожух

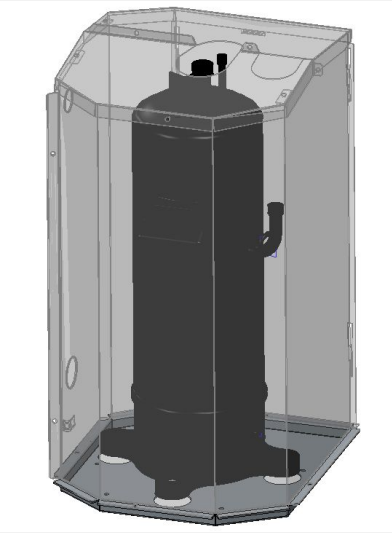

Используем глушитель нового типа.

Глушитель нового типа

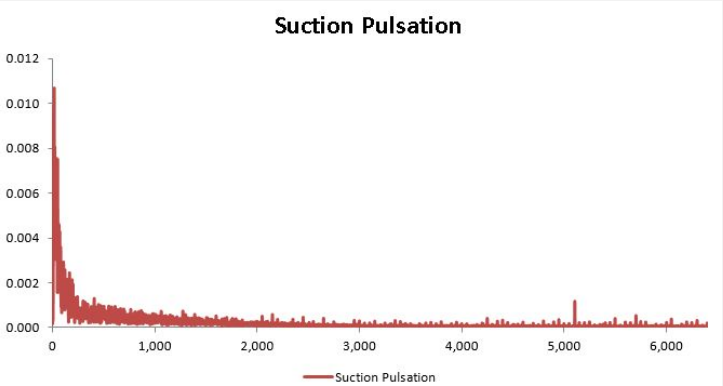

Технические особенности

Система удаленного мониторинга

Система удаленного мониторинга обеспечивает решение проводного мониторинга для централизованного управления и мониторинга оборудования HVAC;
Это решение удовлетворяет потребности в мониторинге кондиционирования воздуха во многих сценариях и облегчает управление.

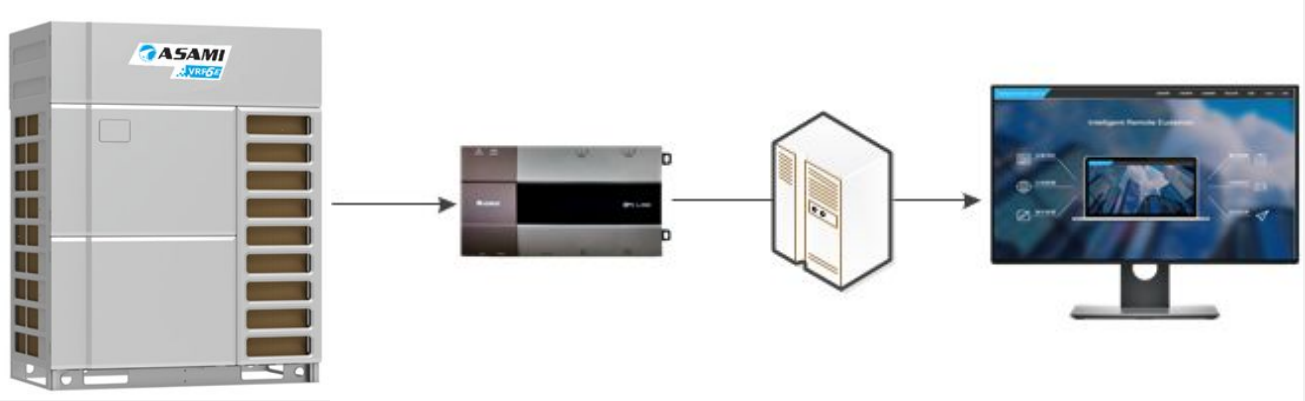

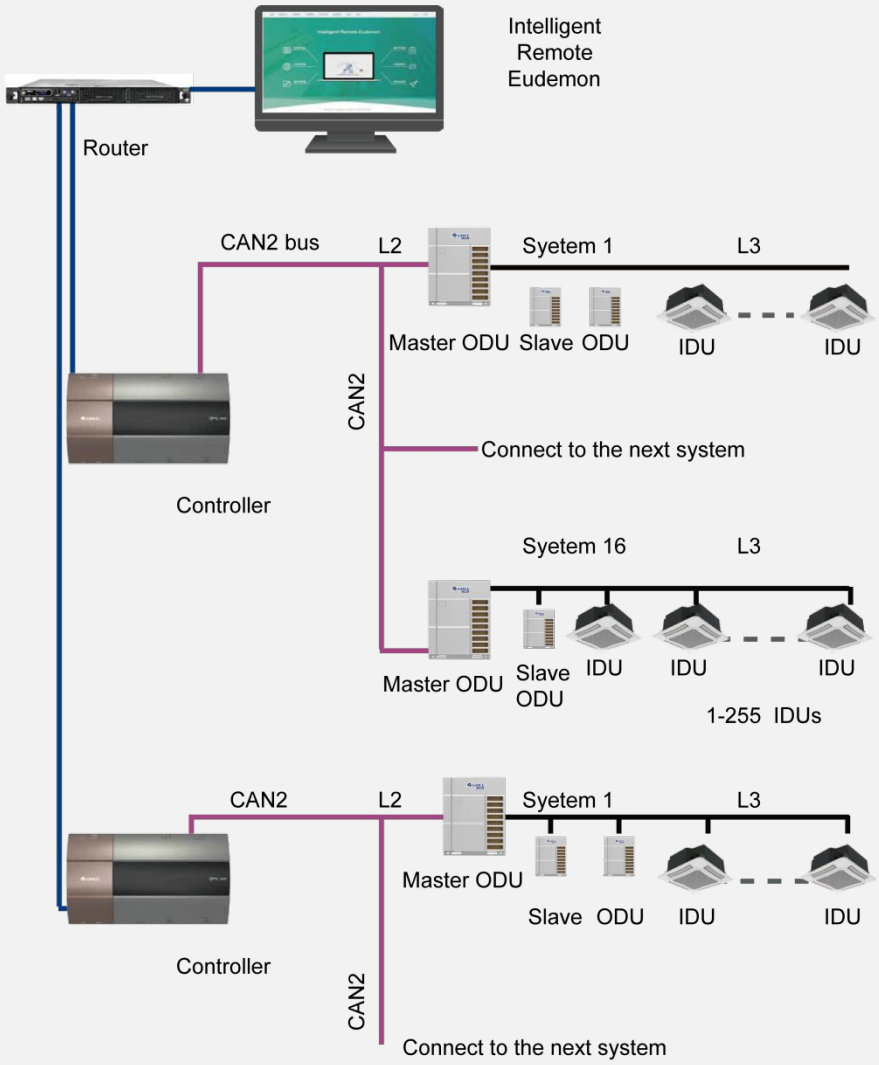

Технические особенности

Множественные шлюзы протокола

Обеспечивает несколько шлюзов протокола

product type	product	model
BACnet gateway	BACnet Gateway（IP）	ME30-24/D4(B)
Modbus gateway	H2M Gateway	ME31-33/EH1(M)
	Modbus Gateway（TCP）	ME30-24/E5(M)
	Modbus Gateway（RTU）	ME30-24/E6(M)
KNX gateway	S2S KNX Gateway	ME30-24/F1(K)

Modbus Gateway TCP
BACnet Gateway

Modbus Gateway RTU
H2M Gateway

S2S KNX Gateway

- **Поддержка нескольких моделей**
- **Поддержка протокола с несколькими машинами**

  Поддержка Modbus, Bacnet, KNX и других протоколов
- **Док-станция для сторонней системы BMS**

  Подключаемый умный дом и система BMS

Технические особенности

Самобалансирующееся управление без трубки баланса масла

Нет необходимости во внешнем трубопроводе баланса масла. Путем сбора и расчета выходной мощности и порогового значения каждого модуля распределение охлаждающего масла регулируется автоматически для обеспечения стабильной работы системы.

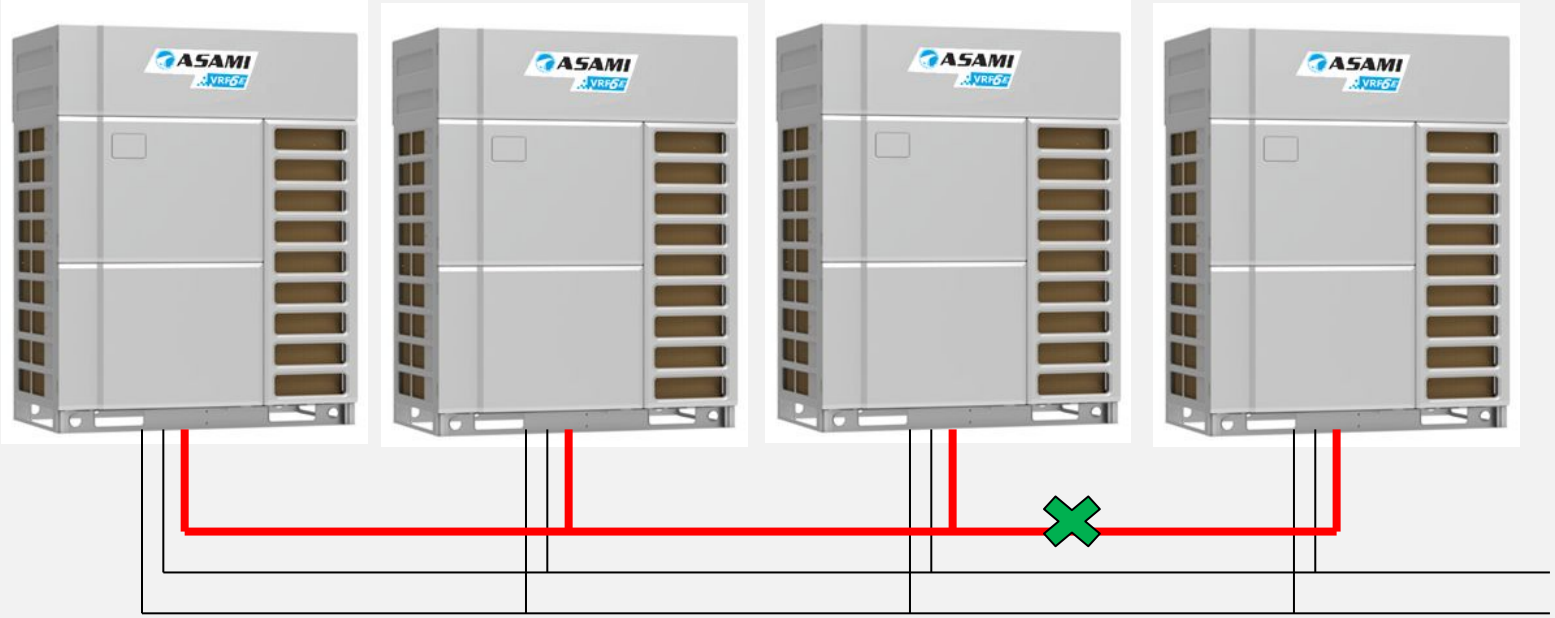

AMV6

Технические особенности

Высокоэффективное модульное управление

AMV6 использует совершенно новый модульный метод управления, чтобы не только обеспечить срок службы всего устройства, но и повысить общую эффективность использования энергии.

Обычный контроль

X = цикл

Регулируемый цикл управления

Технические особенности

Контроль защиты от замерзания при низких температурах

Байпас горячего газа в нижней части теплообменника имеет конструкцию, предотвращающую замерзание, для обеспечения эффективного дренажа и стабильной работы при низких температурах.

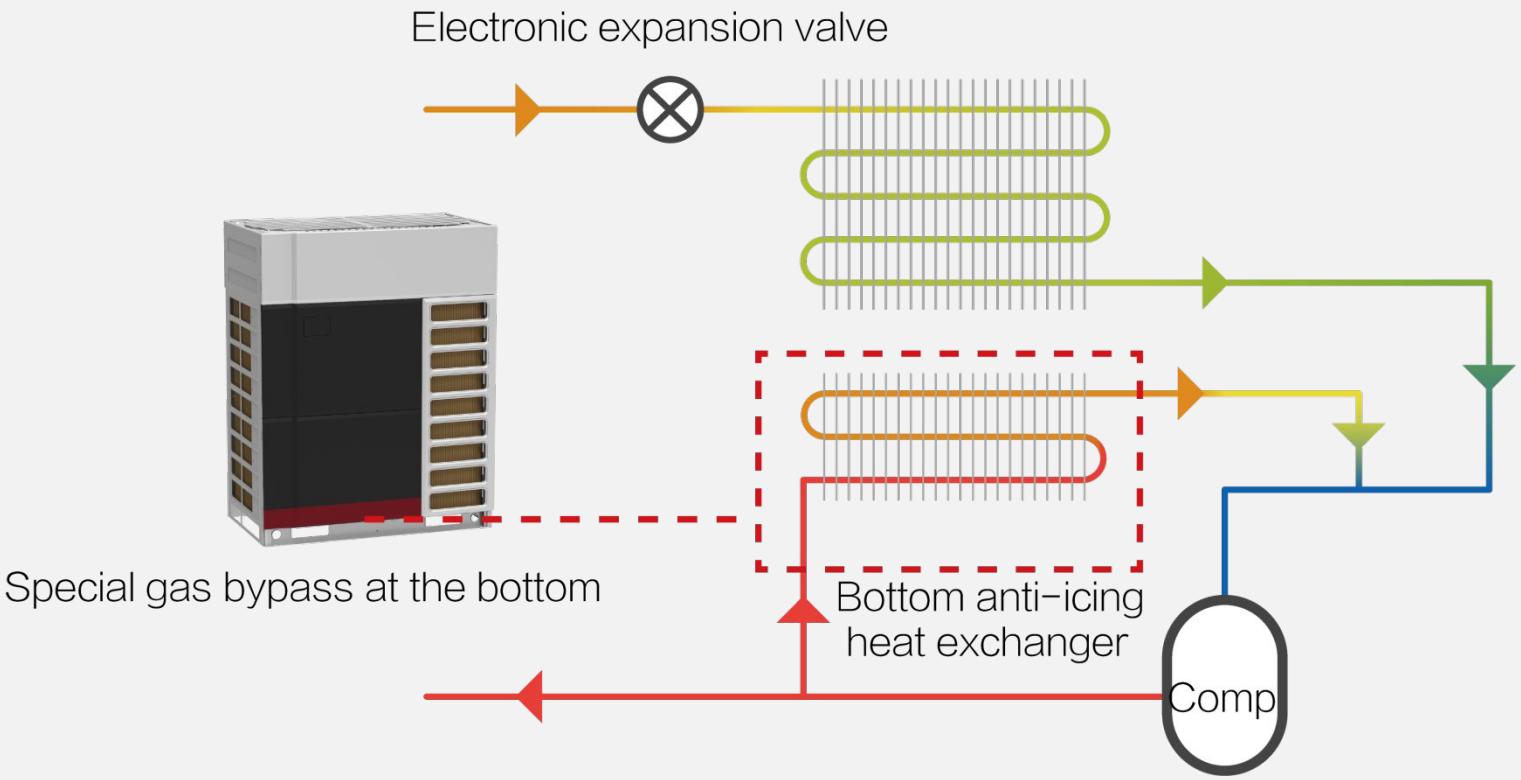

Технические особенности

Широкий рабочий диапазон

-30 ℃ -55 ℃ стабильная работа, чтобы предоставить пользователям комфортные условия как в холодную, так и в жаркую погоду, рабочая температура окружающей среды для охлаждения может быть ниже -15 ℃.

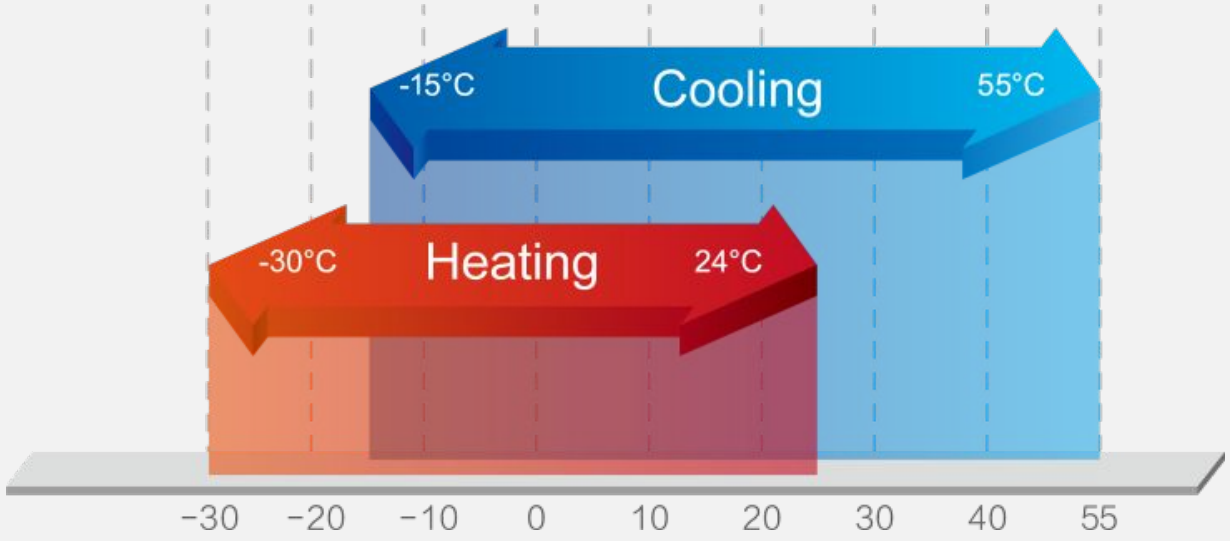

Примечание. Для особых условий эксплуатации при низкотемпературном охлаждении -15 ℃, пожалуйста, обратитесь к инженеру. Обычно самая низкая рабочая температура для охлаждения составляет -5 ℃.

Технические особенности

Большая длина трубы хладагента для гибкости решений

AMV6 сочетает в себе технологию контроля высокого перепада давления, технологию определения падения внутреннего блока, технологию регулировки промежуточного давления, технологию самокоррекции длины трубы и технологию глубокого переохлаждения для увеличения длины трубопроводов и улучшения эффекта кондиционирования воздуха.

- Максимальная фактическая длина одиночной трубы составляет 200 м.
- Максимальная длина после первого рефнета **120 м**.
- Максимальное падение внутреннего и внешнего блоков составляет **110 м** * (**100 м**, когда наружный блок находится в верхнем положении) *
- Максимальный перепад между внутренними блоками составляет **30 м**.

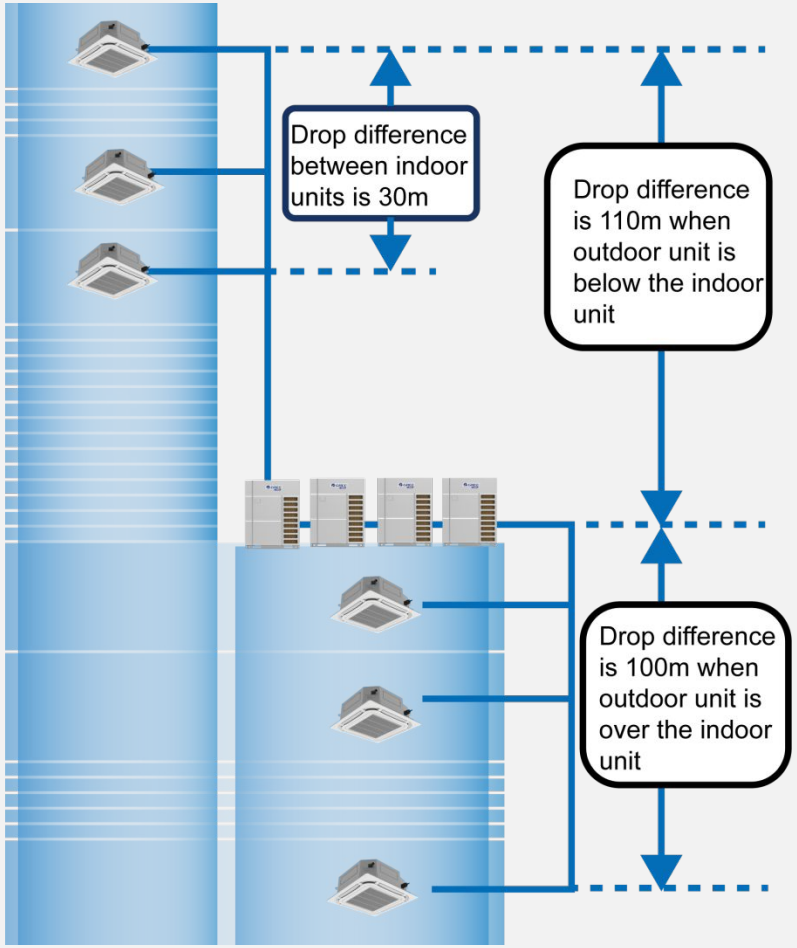

Технические особенности

Высокая совместимость

Внутренние блоки AMV6 и AMV5 полностью совместимы. Размер установки наружного блока AMV6 такой же, как и у наружного блока AMV5.
Нельзя моделировать между собой наружные блоки AMV6 и AMV5

AMV6 vs AMV5

AMV6 vs AMV5

	AMV6-O335	AMV5-O335	Комментарии
Размер	**930x775x1690**	1340x765x1605	**Требуется на 29% меньше площадь (для этой модели)**
Тип	New type DC	DC	**Новый более эффективный компрессор**
Вентиляторы	1	**2**	**Тише**
Уровень звукового давления	**59**	63	**Тише**
Масса	**240**	285	**Меньший вес - более легкая транспортировка**
Диапазон температур Охлаждение	-5…+55	-5…+50	**Широкий рабочий диапазон**
Диапазон температур Отопление	**-30**…+24	-20…+24	**Широкий рабочий диапазон**
SEER	**7,27**	5,93	**Более высокая эффективность**
SCOP	**4,84**	3,94	**Более высокая эффективность**
Конденсаторы	**2 zone**	1 zone	**Более высокая эффективность**
Трубка баланса масла	**No**	Yes	**Более легкая установка**
Максимальное расстояние трубопровода от первой ветви	**120 m**	40 m	**Более легкая установка**

AMV6 vs AMV5

	AMV6-O615	AMV5-O615	Комментарии
Размер	1340x775x**1690**	1340x**765**x1740	**Ниже высота**
Тип	New type DC	DC	**Новый более эффективный компрессор**
Вентиляторы	2	2	
Уровень звукового давления	**63**	64	**Тише**
Масса	**355**	385	**Меньший вес - более легкая транспортировка**
Диапазон температур Охлаждение	-5…**+55**	-5…+50	**Широкий рабочий диапазон**
Диапазон температур Отопление	**-30**…+24	-20…+24	**Широкий рабочий диапазон**
SEER	**5,56**	5,33	**Более высокая эффективность**
SCOP	3,55	4,01	
Конденсаторы	**2 zone**	1 zone	**Более высокая эффективность**
Трубка баланса масла	**No**	Yes	**Более легкая установка**
Максимальное расстояние трубопровода от первой ветви	**120 m**	40 m	**Более легкая установка**

AMV6 vs AMV5

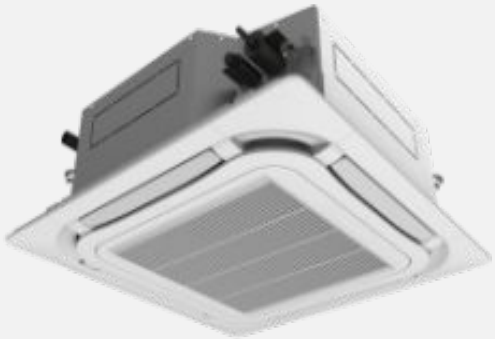

	AMV6-28CC	AMV5-28CC	Комментарии
Охлаждающая способность	2,8	2,8	
Потребляемая мощность	**30 W**	35 W	**Больше эффективности**
Расход воздуха, H/M/L м3 / ч	**570/480/420**	500/450/400	**Более быстрый охлаждающий эффект**
Уровень звукового давления H/M/L дБА	**36/33/28**	41/39/37	**Тише**
Размеры основного корпуса	**570x570x265**	596x596x**240**	**Меньший корпус - более простая установка**
Масса нетто кг	**17,5**	20,5	**Меньший вес - более простая установка**
Диапазон серий	**1,5 -5,6 kW**	2,2 – 5,6 kW	

AMV6 vs AMV5

	AMV6-36WM (AMV5-36WM2)	AMV5-36WM	Комментарии
Охлаждающая способность	3,6	3,6	
Потребляемая мощность	**25 W**	60 W	**Больше эффективности**
Поток воздуха, H/M/L m3/h	**630/460/320**	630/550/480	
Уровень звукового давления H / M / L дБА	**38/35/31**	44/41/38	**Тише**
Размеры основного корпуса	**845x289x209**	843x180x275	
Масса нетто кг	**10,5**	12,5	**Меньший вес - более простая установка**

ASAMI®

2021