**МИНИСТЕРСТВО ТРАНСПОРТА РОССИЙСКОЙ ФЕДЕРАЦИИ**
**ФЕДЕРАЛЬНОЕ АГЕНТСТВО ВОЗДУШНОГО ТРАНСПОРТА**
**ФГБОУ ВПО «Санкт-Петербургский государственный университет гражданской авиации»**

# Системы обработки багажа

**Работа выполнена**
**студенткой 3 курса**
**факультета аэропортов**
**и авиационных перевозок (ОрАД),**
**учебной группы №313**
**Самсоновой Еленой Олеговной**

# Конвейеры линии регистрации багажа

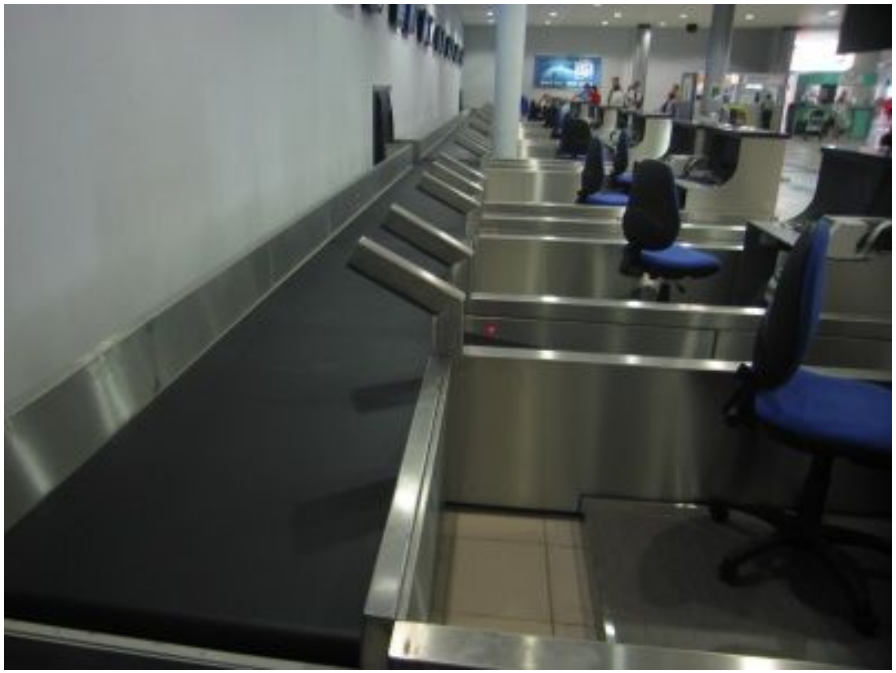

**Для организации зоны регистрации багажа применяются комбинации из одной, двух или трех конвейеров (конвейер ленточный взвешивающий, конвейер ленточный маркировочный и конвейер ленточный подающий) объединенных в один блок. Как правило, в аэропортах со средней пропускной способностью применяется блок конвейеров из двух лент — взвешивающий конвейер и маркировочный конвейер. Ширина лент может быть различной, по согласованию.**

# Конвейеры линии регистрации багажа

**Практически бесшумные конвейеры линии регистрации имеют современный внешний вид (ограждения и обрамления из нержавеющей стали) и могут быть инегрированы в любую дизайнерскую концепцию аэропортового терминала. Конструкция взвешивающего конвейера предусматривает размещение взвешивающей стрелы конвейера на 4-х тензодатчиках, что обеспечивает очень точное взвешивание в любом месте стрелы. Перед отправкой заказчику взвешивающий конвейер калибруется и тестируется на заводе-изготовителе.**

# Конвейеры линии регистрации багажа

**В качестве несущей конструкции используется рама из алюминиевых профилей, которая обеспечивает прочность и долговечность всей конструкции. Рама устанавливается на регулируемых по высоте опорах. В качестве привода для конвейеров регистрации применяется мотор-барабан ведущих производителей из Германии, так же как и весовая электроника и транспортерные ленты. Все это обеспечивает многолетнюю надежную эксплуатацию.**

# Конвейеры линии регистрации багажа

**Пульт управления взвешивающим и маркировочным конвейерами, а также дисплеи весов для пассажира и для оператора встраиваются в стойку регистрации пассажиров.**

# Система ленточных конвейеров

**Ленточные конвейера компании SRK в основном предназначены для систем обработки багажа в аэровокзалах.**

**В зависимости от конструктивных особенностей аэровокзала, исходя из технологической схемы и решаемых ею задач выполняется первоначальное проектирование системы обработки багажа, которое определяет количество и конструктивные особенности необходимых конвейеров.**

# Система ленточных конвейеров

**Как правило, типовая система обработки багажа включает в себя набор следующих конвейеров:**

- **взвешивающий и маркировочный конвейер (конвейера линии регистрации);**
- **коллекторный ленточный конвейер;**
- **ленточные конвейера, обеспечивающие транспортировку багажа в системе;**
- **поворотные ленточные конвейера;**
- **вертикальный сбрасывающий конвейер;**
- **ленточные конвейера очереди;**
- **пластинчатый конвейер;**
- **рольганг.**

# Система ленточных конвейеров

# Система ленточных конвейеров

Конструктивно конвейера могут быть выполнены горизонтальными, наклонными или поворотными. В зависимости от типов конвейеров применяются соответствующие типы транспортировочной ленты. В зависимости от необходимой скорости конвейера применяются различные типы мотор-редукторов (SEW-Eurodrive).

В пассажирских зонах все конвейера имеют обрамления и ограждения из нержавеющей стали. В багажных зонах – из крашеной стали.

# Система ленточных конвейеров

**Система управления багажной системой, в зависимости от решаемых системой задач, как правило включает в себя шкаф управления со всем необходимым оборудованием управления комплексом, пульты управления, пульты управления на стойках регистрации, фотодатчики, кабели и т.д.**

**А также обеспечивают интеграцию всего необходимого дополнительного оборудования – предпусковая сигнализация, рамки контроля высоты багажа, управление роло-затворами, интеграция досмотрового оборудования для IN-LINE контроля багажа и т.д.**

# «Бесшумный» пластинчатый конвейер RS25 и GL100

**Конвейера RS25 и GL100 поставляются в виде предварительно полностью собранных модулей.**

**Рамы каждого конвейерного модуля изготовлены из алюминиевого профиля.**

**Опоры имеют регулировку по высоте для устранения неровностей пола.**

**Полная сборка изделия осуществляется в кратчайшие сроки.**

**Все конвейеры, как для пассажирских зон, так и для багажных отделений изготовлены с ограждением из нержавеющей стали.**

# «Бесшумный» пластинчатый конвейер RS25 и GL100

**Сильный и надежный привод SEW-drive является высокоэффективным и энергосберегающим (класс IE2). Привод обеспечивает вращение приводной ленты, которая плотно прижата к нескольким звеньям приводной цепи и за счет силы трения приводит их в действие.**

**Силы, которую обеспечивает данный тип привода достаточно для максимальной длины конвейера 80 м. На более длинные конвейеры устанавливается второй привод.**

# «Бесшумный» пластинчатый конвейер RS25 и GL100

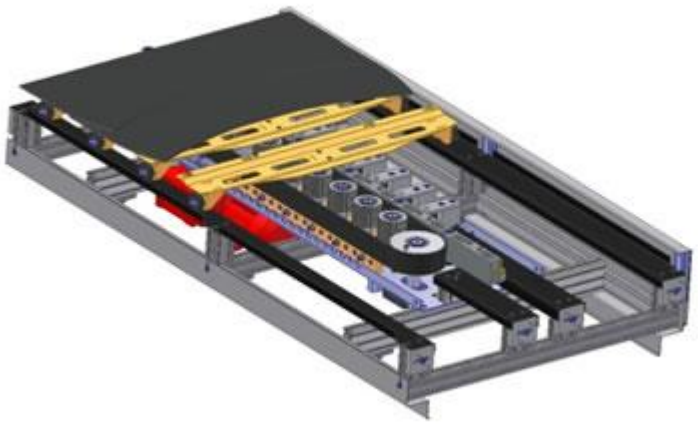

**Все работы по сборке и наладке выполняются с помощью стандартных инструментов.**

**Звенья приводной цепи изготовлены из износостойкого алюминия и не требуют техобслуживания. Их втулки изготовлены из высококачественного полимера и гарантируют длительный срок службы.**

**Приводная цепь с четырьмя замками, оснащенными регулировкой натяжения. Эти звенья окрашены в другой цвет, что позволяет выполнить быстрое натяжение всей цепи.**

# «Бесшумный» пластинчатый конвейер RS25 и GL100

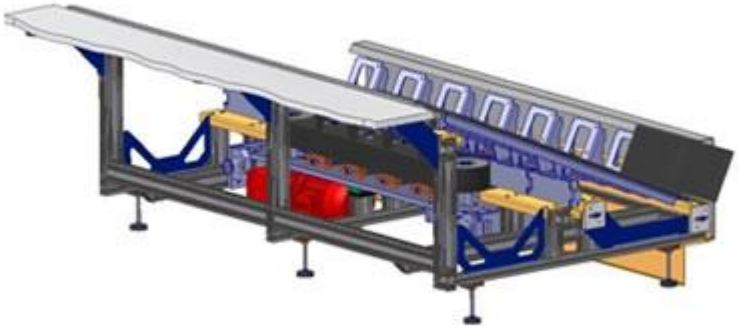

**После начала эксплуатации приводная цепь натягивается только один раз. В дальнейшем ее растяжение больше не происходит.**
**Транспортировочные тележки изготовлены с неизменным качеством SRK, они антистатичны и негорючи в соответствии с требованиями DIN 4102, B2.**
**Транспортировочные тележки изготовлены из цельного листа стали по самым современным технологиям.**
**Направляющие и опорные ролики полностью идентичны. Ролики износостойкие, бесшумные, на шариковых подшипниках с вечной смазкой.**

# «Бесшумный» пластинчатый конвейер RS25 и GL100

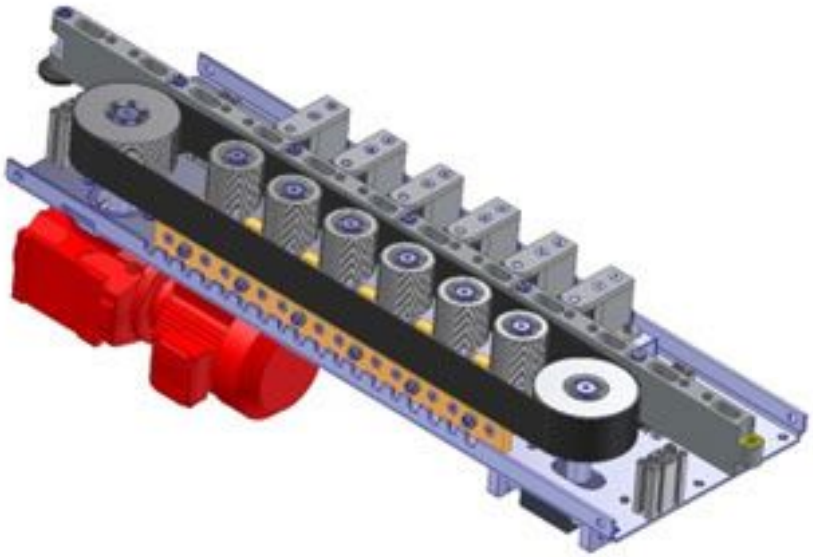

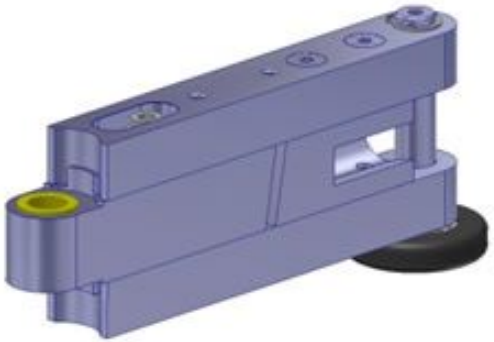

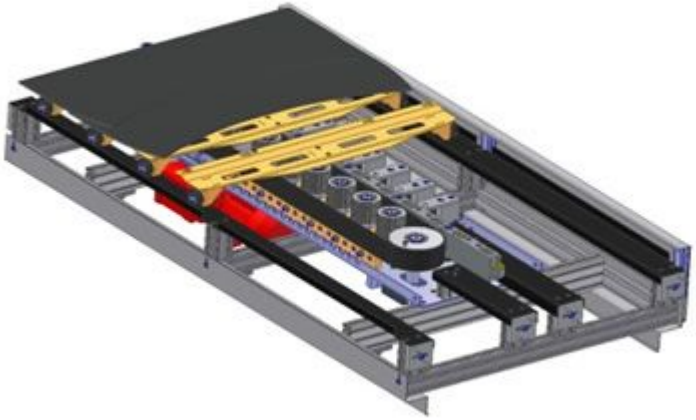

# «Бесшумный» пластинчатый конвейер RS25 и GL100

# «Бесшумный» пластинчатый конвейер RS25 и GL100

**Конвейера RS25 и GL100 поставляются в виде предварительно полностью собранных модулей.**

**Рамы каждого конвейерного модуля изготовлены из алюминиевого профиля.**

**Опоры имеют регулировку по высоте для устранения неровностей пола.**

**Полная сборка изделия осуществляется в кратчайшие сроки.**

**Все конвейеры, как для пассажирских зон, так и для багажных отделений изготовлены с ограждением из нержавеющей стали.**