Раздел 1.
Введение в архитектуру ЭВМ.

Форматы команд и способы адресации ЭВМ .

Способы адресации ЭВМ

Понятия:

- **Исполнительный адрес операнда**
- **Адресный код команды**
- **Способ адресации**

Единицы информации:

- **Слово**
- **Поле**
- **Параграф**
- **Страница**
- **Сегмент**

Способы адресации:

- *Непосредственная*
- *Прямая*
- *Косвенная*
- *Индексная*

Относительный способ формирования адресов ячеек памяти

Б – код базы,

И – код индекса,

С – код смещения..

$A = Б + И + С$

$A = Б + С$

$A = И + С$

Прямая адресация.

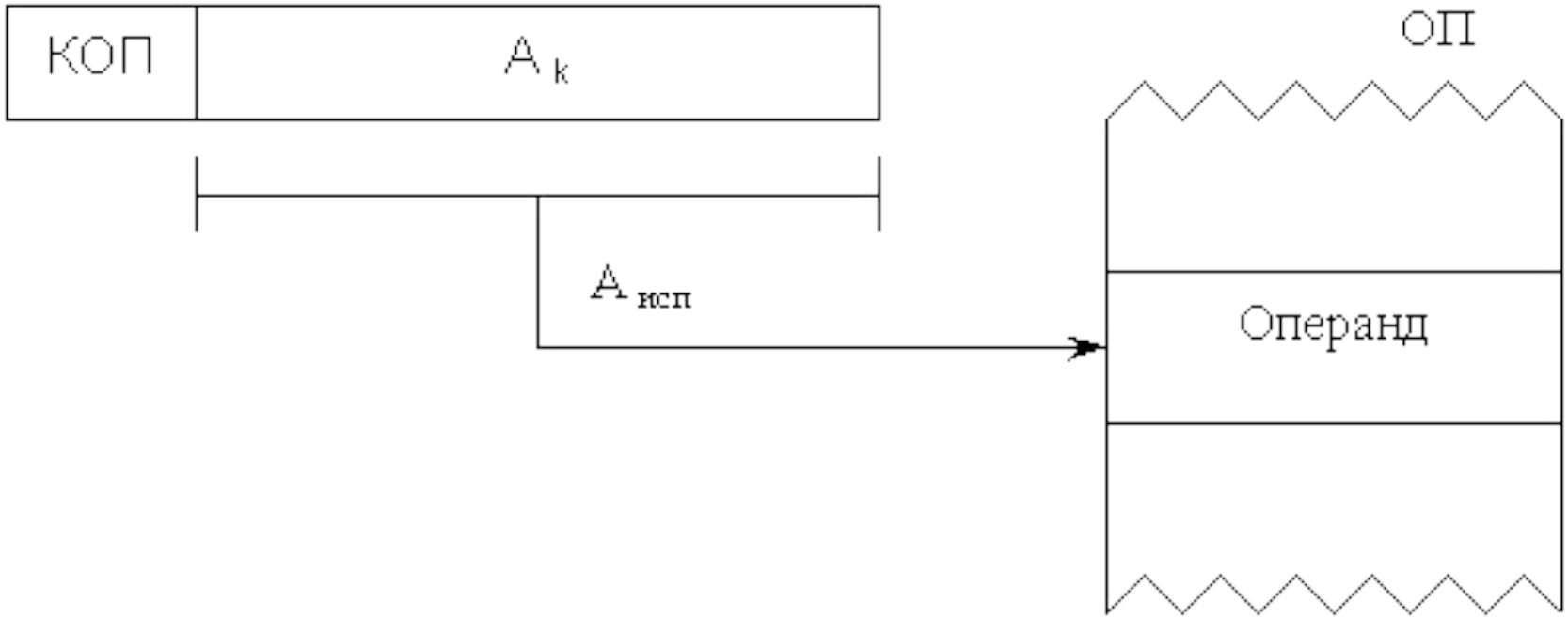

Косвенная адресация.

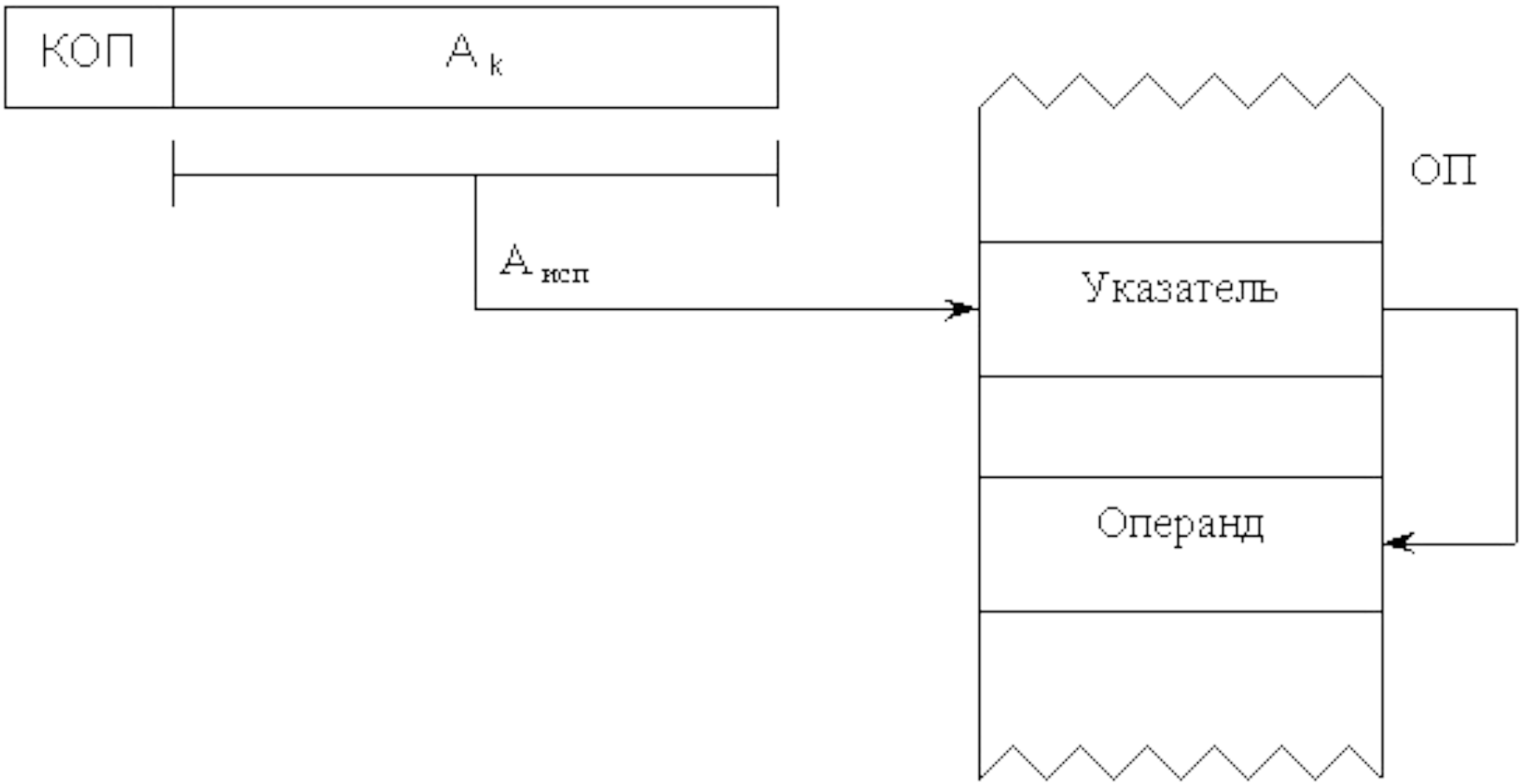

Индексная адресация.

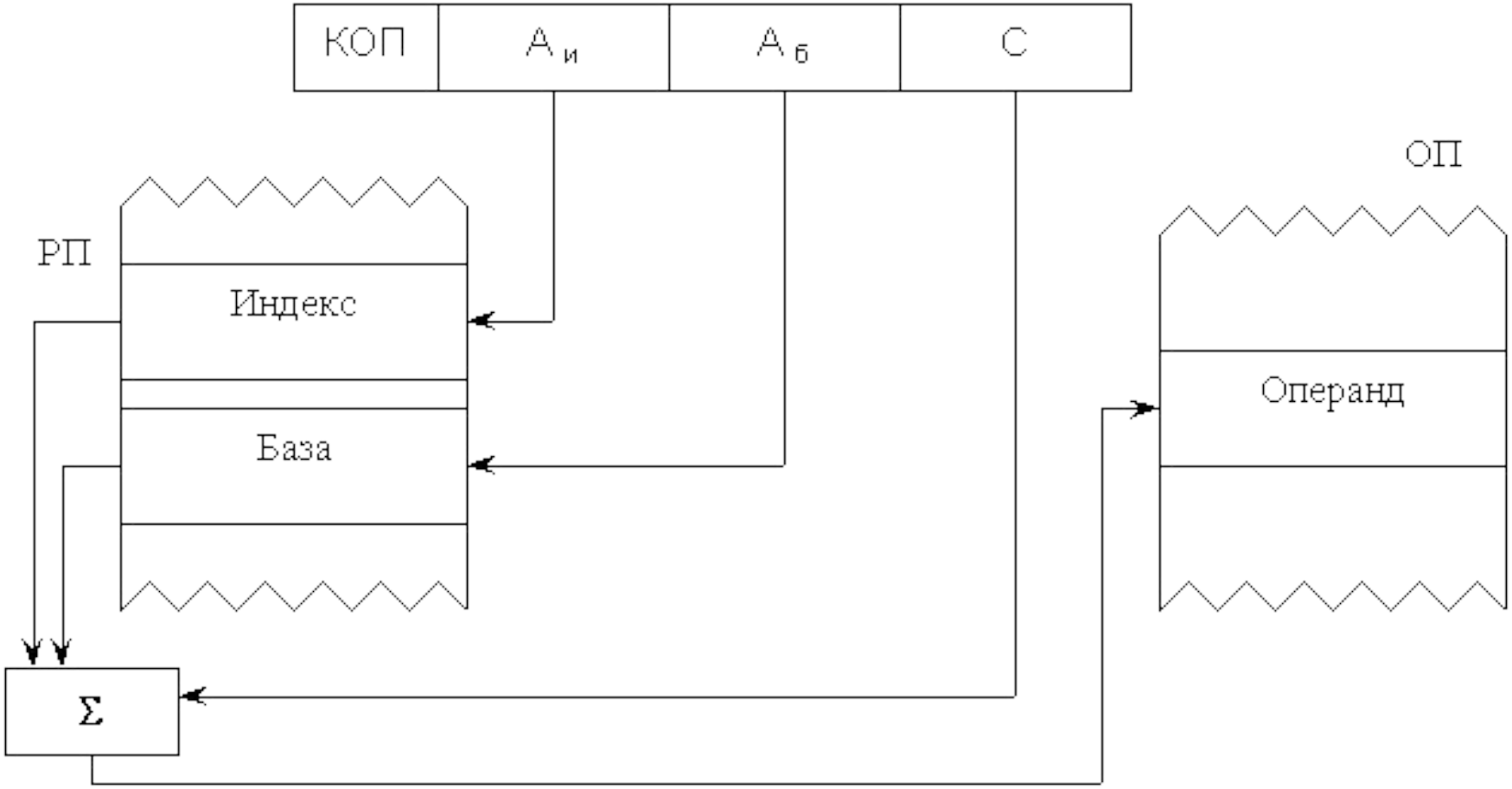

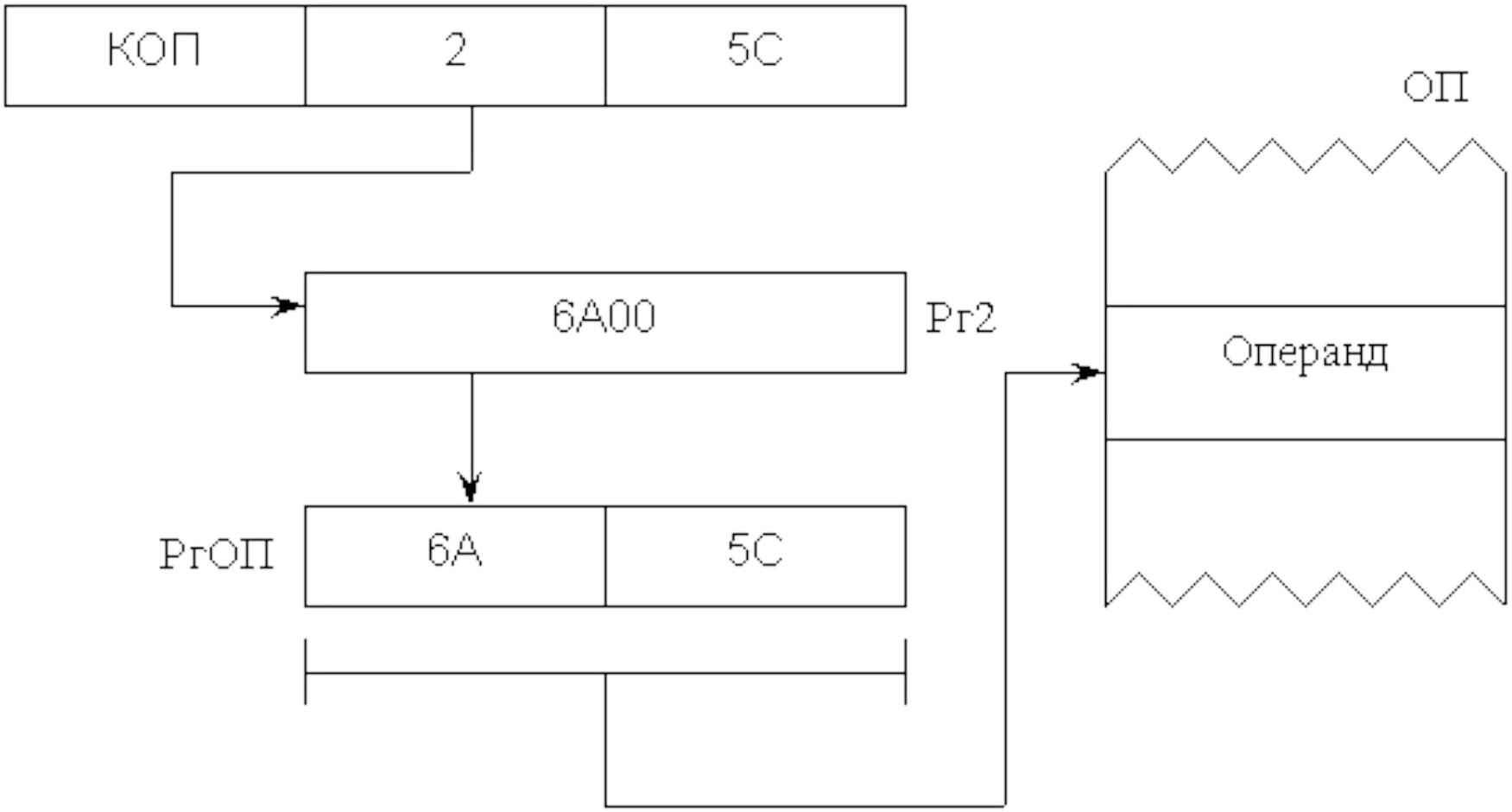
КОП
2
5С
ОП
6А00
Рг2
Операнд
РгОП
6А
5С
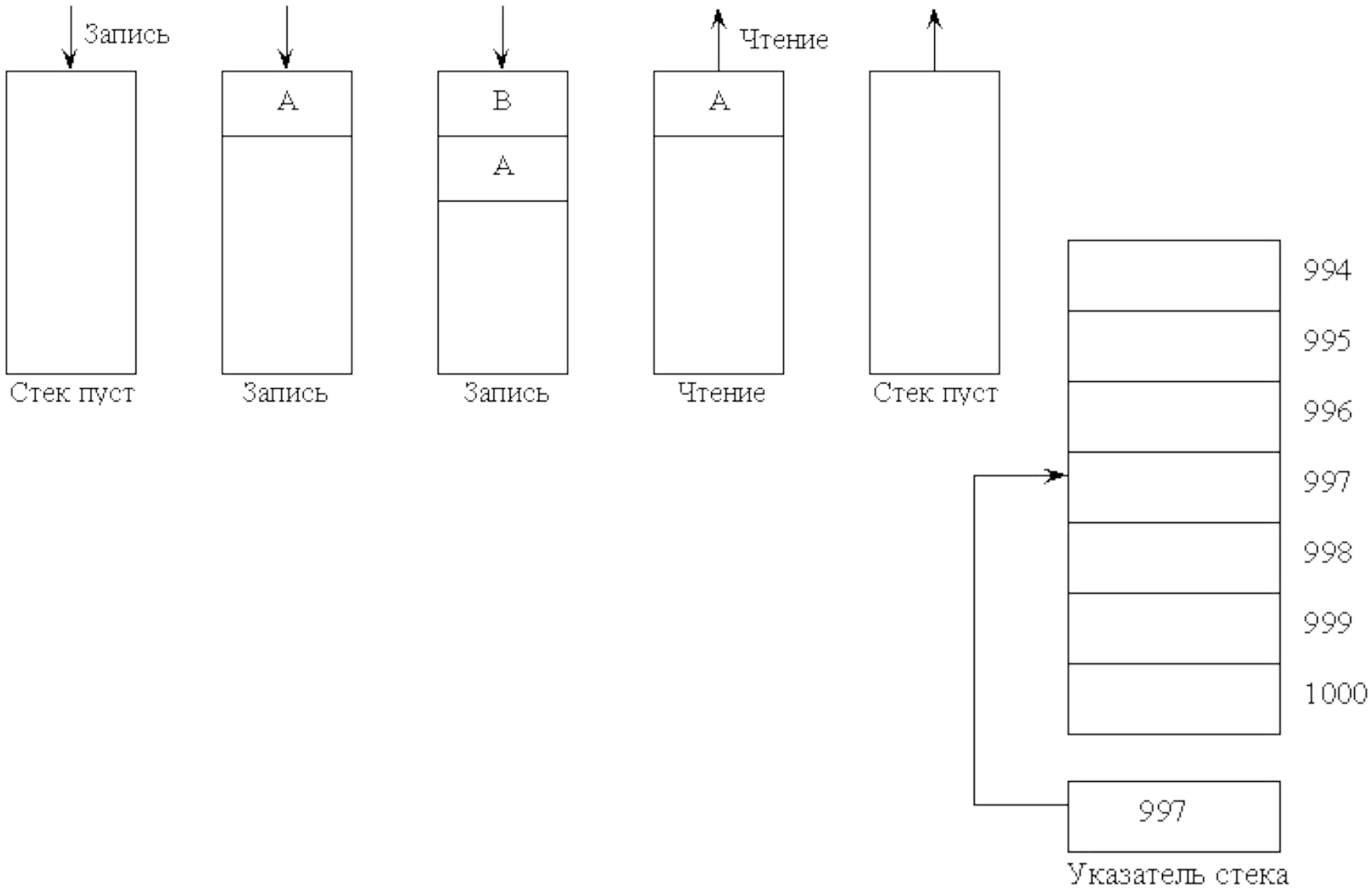
Стековая адресация