Портфолио выполненных работ

По проектированию котельных, ИТП, АИТП, в том числе разработка верхнего уровня управления котельными, тепловыми сетями, в том числе ИТП и АИТП как единого целого.

Схема автоматизации системы теплоснабжения в зависимости от внутренней температуры воздуха у потребителей

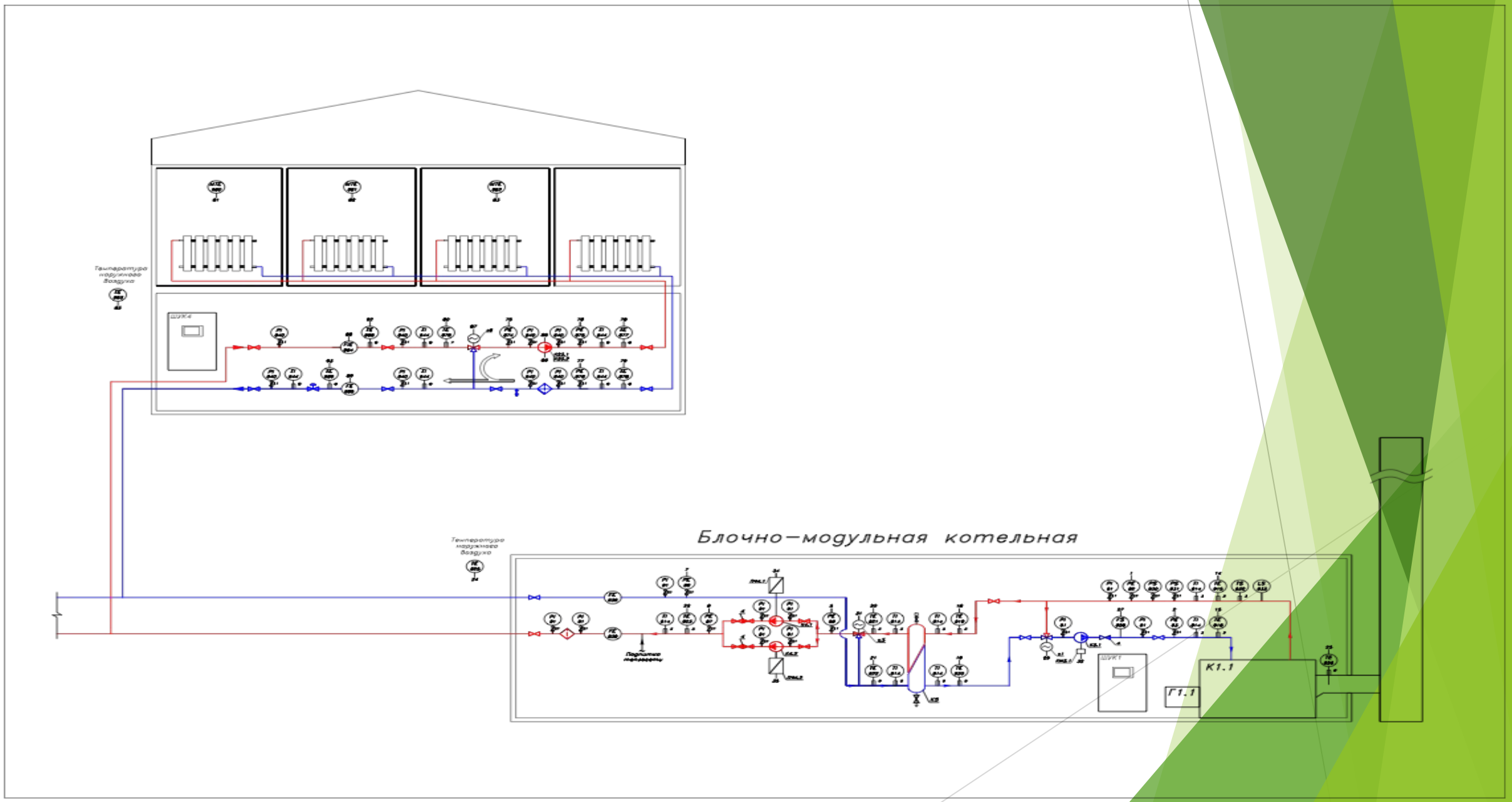

Схема АИТП (автоматическое регулирование параметров теплоносителя в зависимости от внутренней температуры у потребителей)

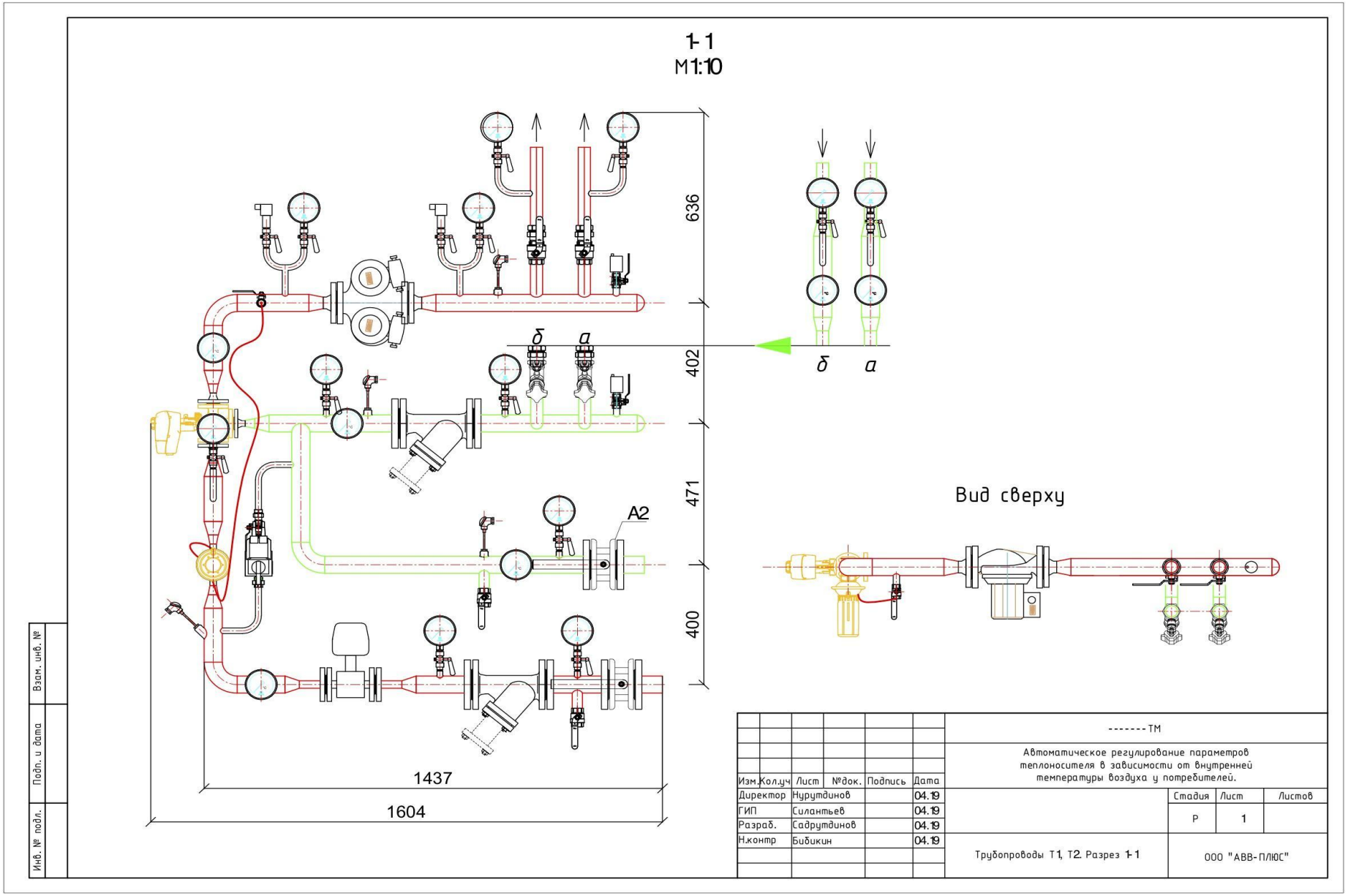

Шкаф управления АИТП на базе контроллера Siemens

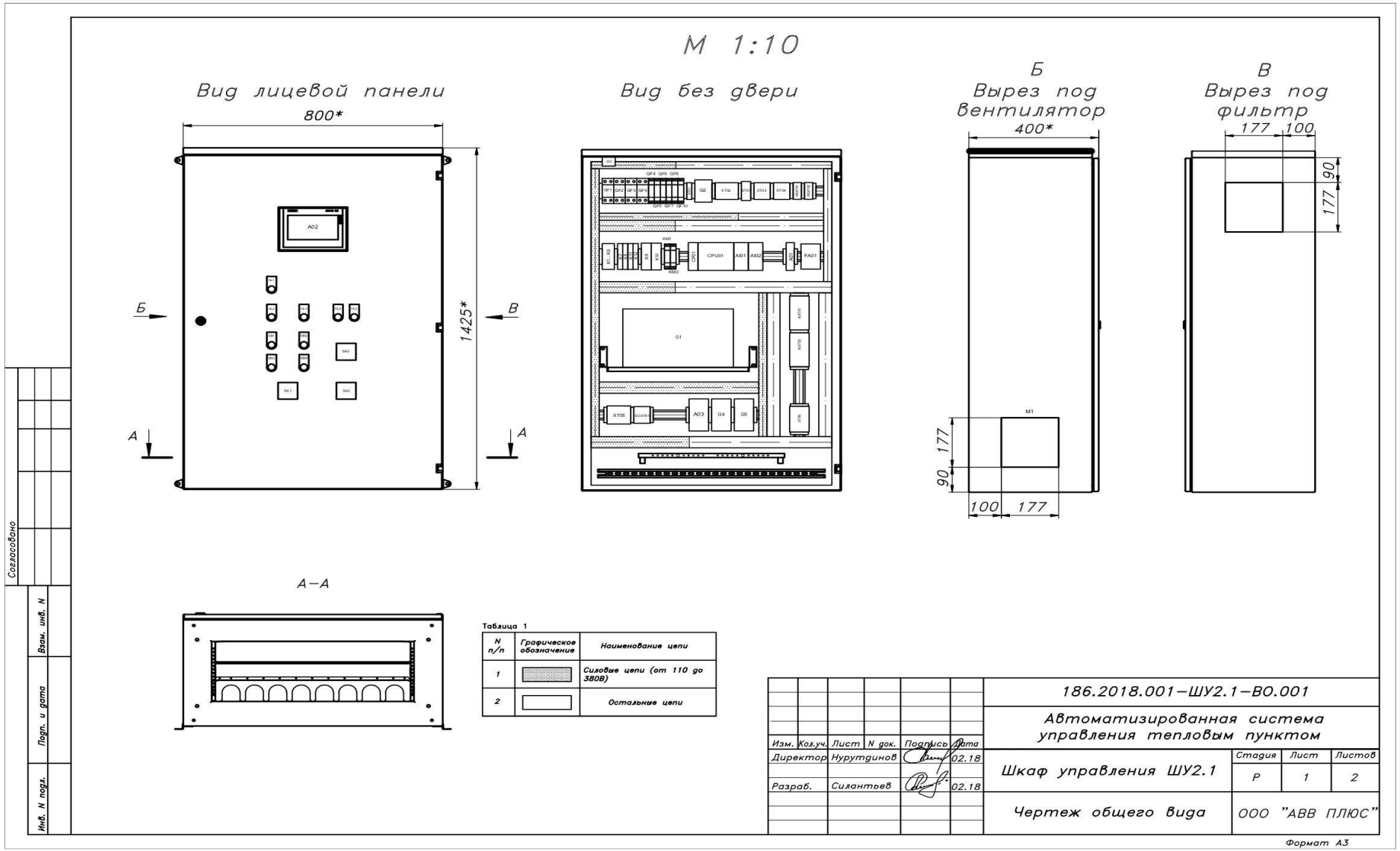

Шкаф управления АИТП на базе контроллера Овен

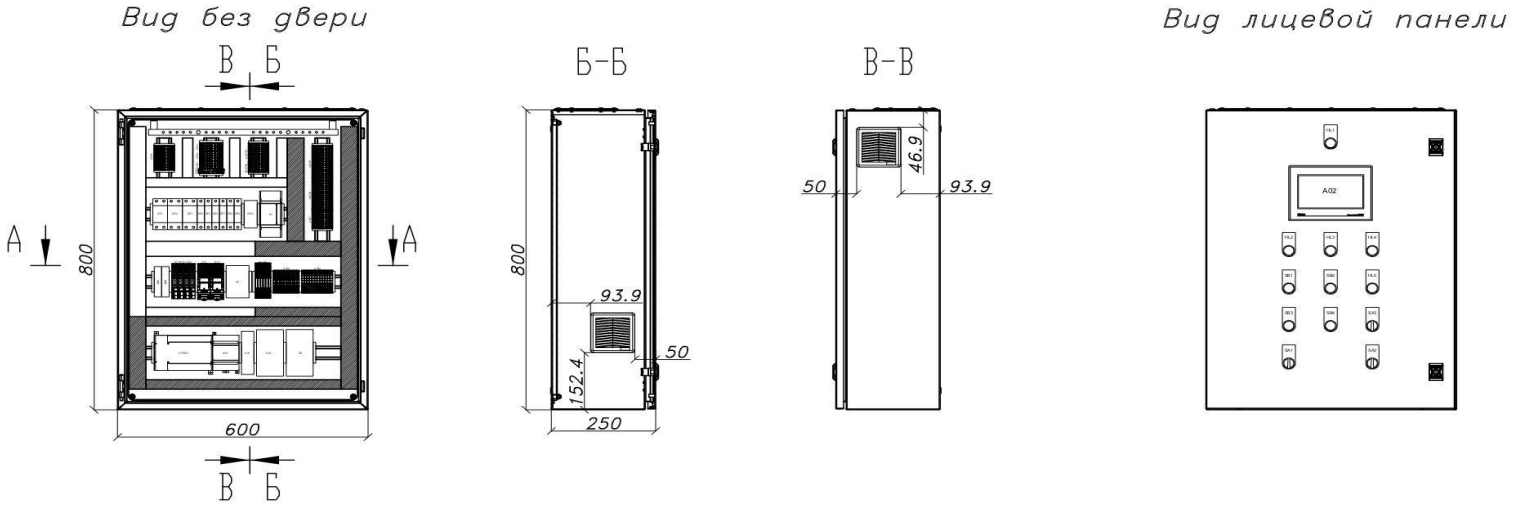

1. * Размеры для справок.
2. Комплектное оборудование.
3. Монтаж оборудования произвести в соответствии с инструкциями производителей.
4. Предохранители, FBS перемычки устанавливать согласно схеме электрической принципиальной 059.2018.001–ШУ2.1–ЭЗ.001.
5. Дверь и корпус шкафа заземлить проводом желто–зеленого цвета 1х4 мм^2, монтажную панель – проводом желто–зеленого цвета ES 07Z1–K LSZH, 1х10 мм^2.
6. Допускается подключать к одному зажиму шины заземления шкафа не более двух экранов. Последовательное соединение проводов заземления не допускается.
7. Шина заземления шкафа должна быть соединена с контуром заземления здания изолированным проводом желто–зеленого цвета сечения не менее 16 мм^2.
8. Прокладку проводников в коробах осуществить в соответствии с графическими обозначениями, указанными в Таблице 1.
9. Шкаф крепить к бетонной стене при помощи анкерного соединения М8 минимальной длины L=80 мм, к металлической конструкции при помощи болтового соединения М8.

Изм.	Кол.уч.	Лист	N док.	Подпись	Дата	Автоматизированная система управления тепловым пунктом		
Директор		Нурутдинов			04.19	Шкаф управления ШУ2.3	Стадия	Лист	Листов
							Р	1	2
Разраб.		Силантьев			04.19	Чертеж общего вида	ООО "АВВ ПЛЮС"		

Согласовано

Взам. инв. N

Подп. и дата

Инв. N подл.

Формат А3

Схема АИТП (автоматическое регулирование параметров теплоносителя в зависимости от внутренней температуры у потребителей), материал полипропилен

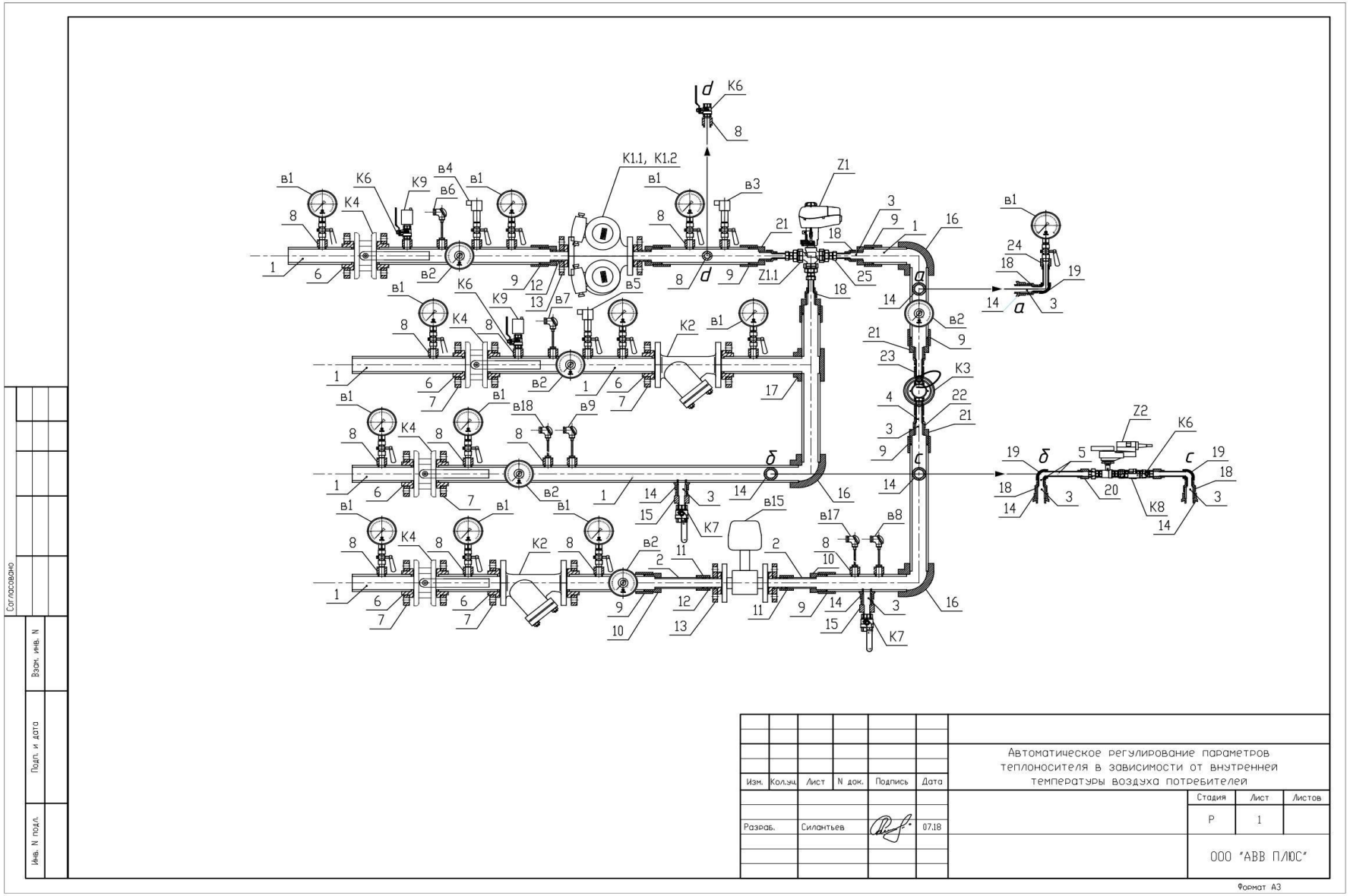

Скриншот с АРМ (вкладка управление котельной и ИТП)

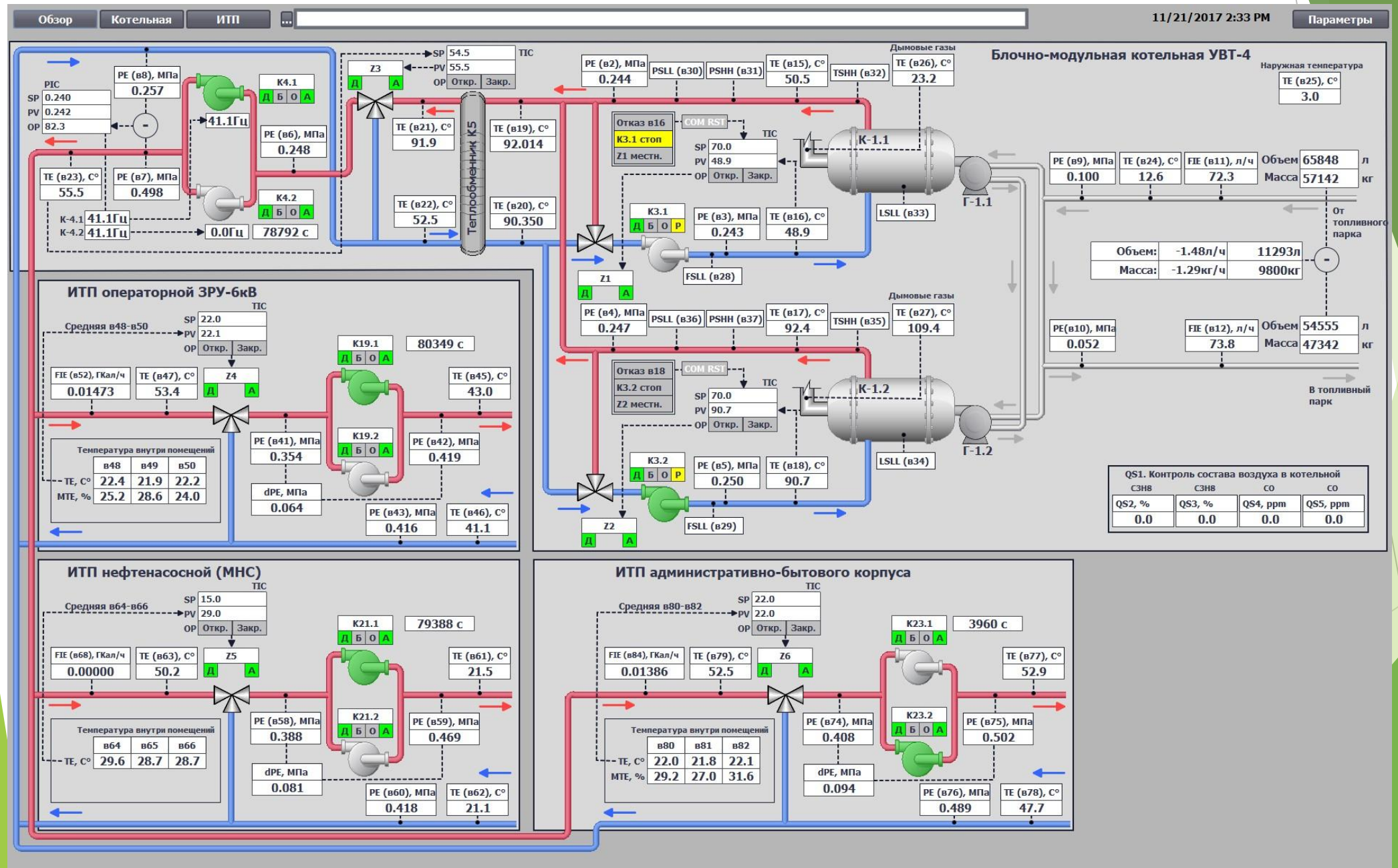

Скриншот АРМ (вкладка управление котельной)

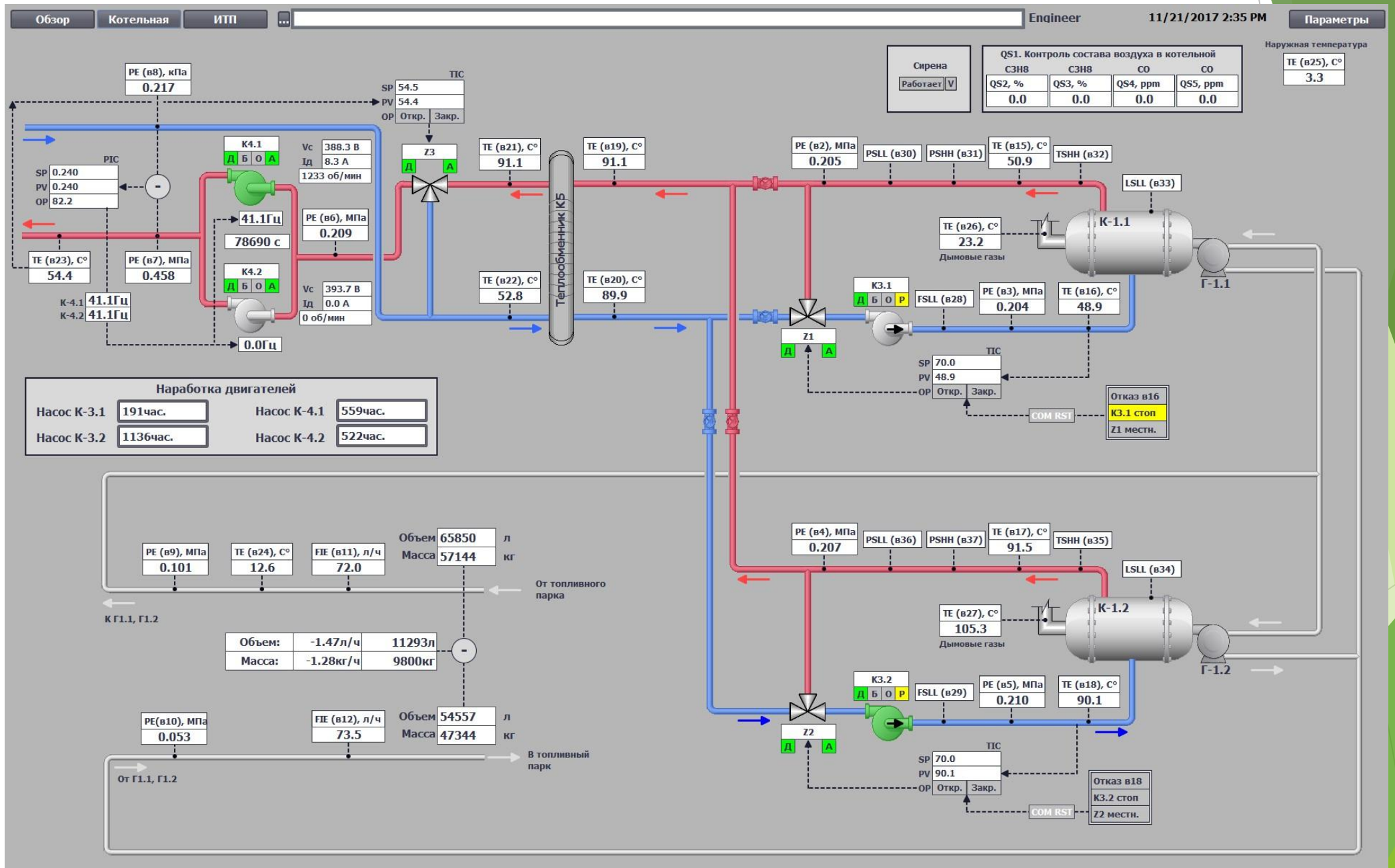

Скриншот АРМ (вкладка управления ИТП)

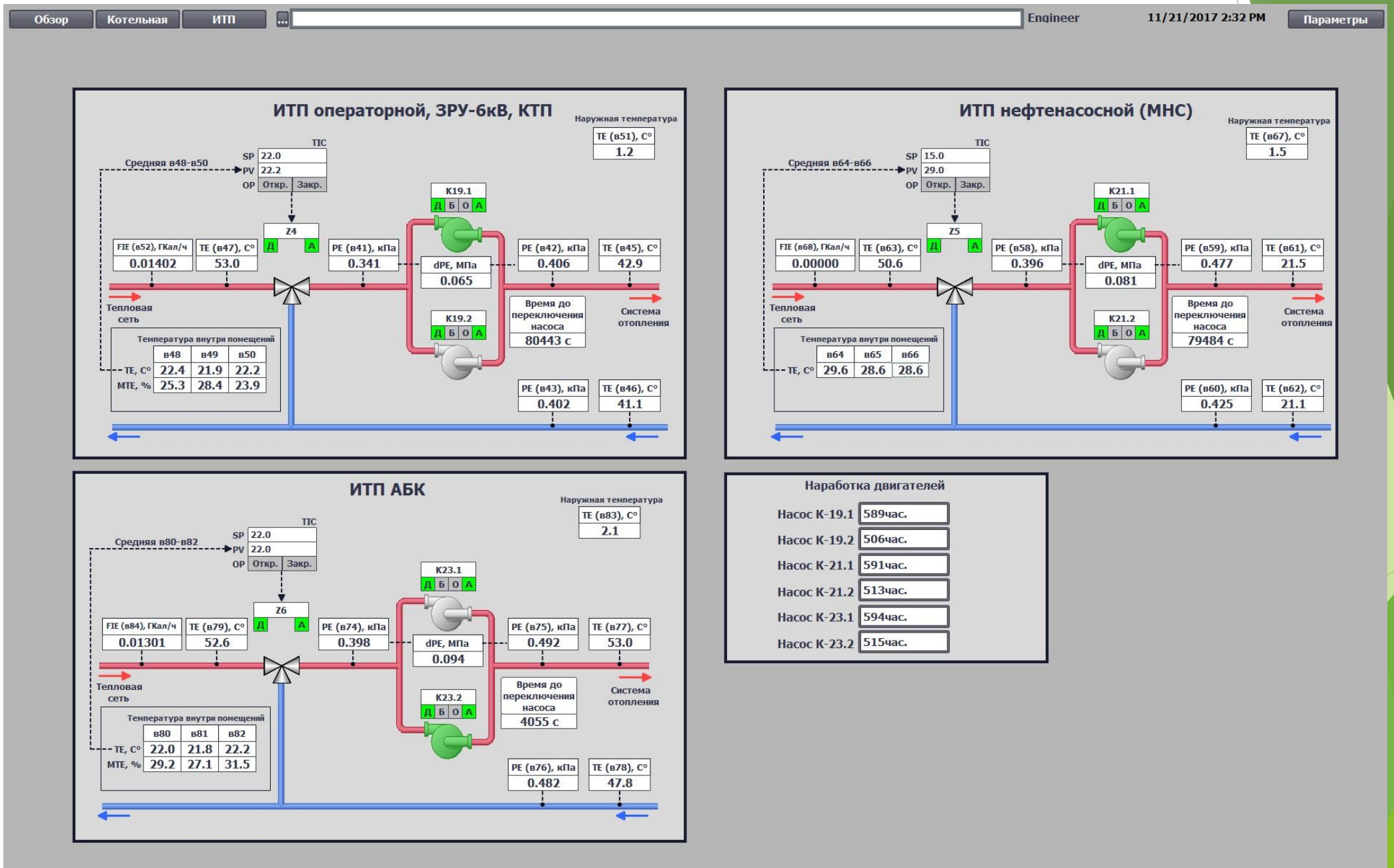

Скриншот АРМ (вкладка управления ИТП)

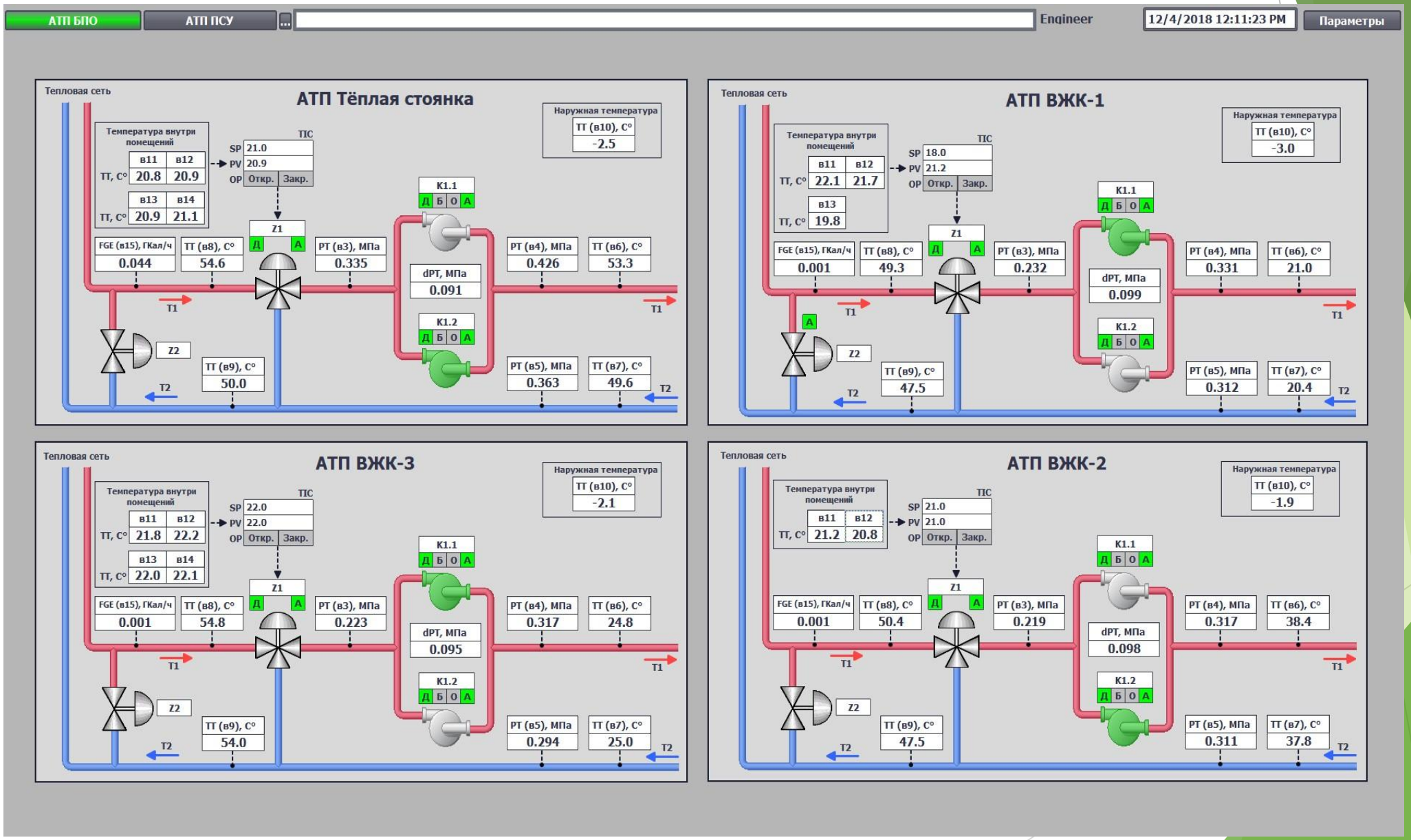

Скриншот АРМ (вкладка управления ИТП)

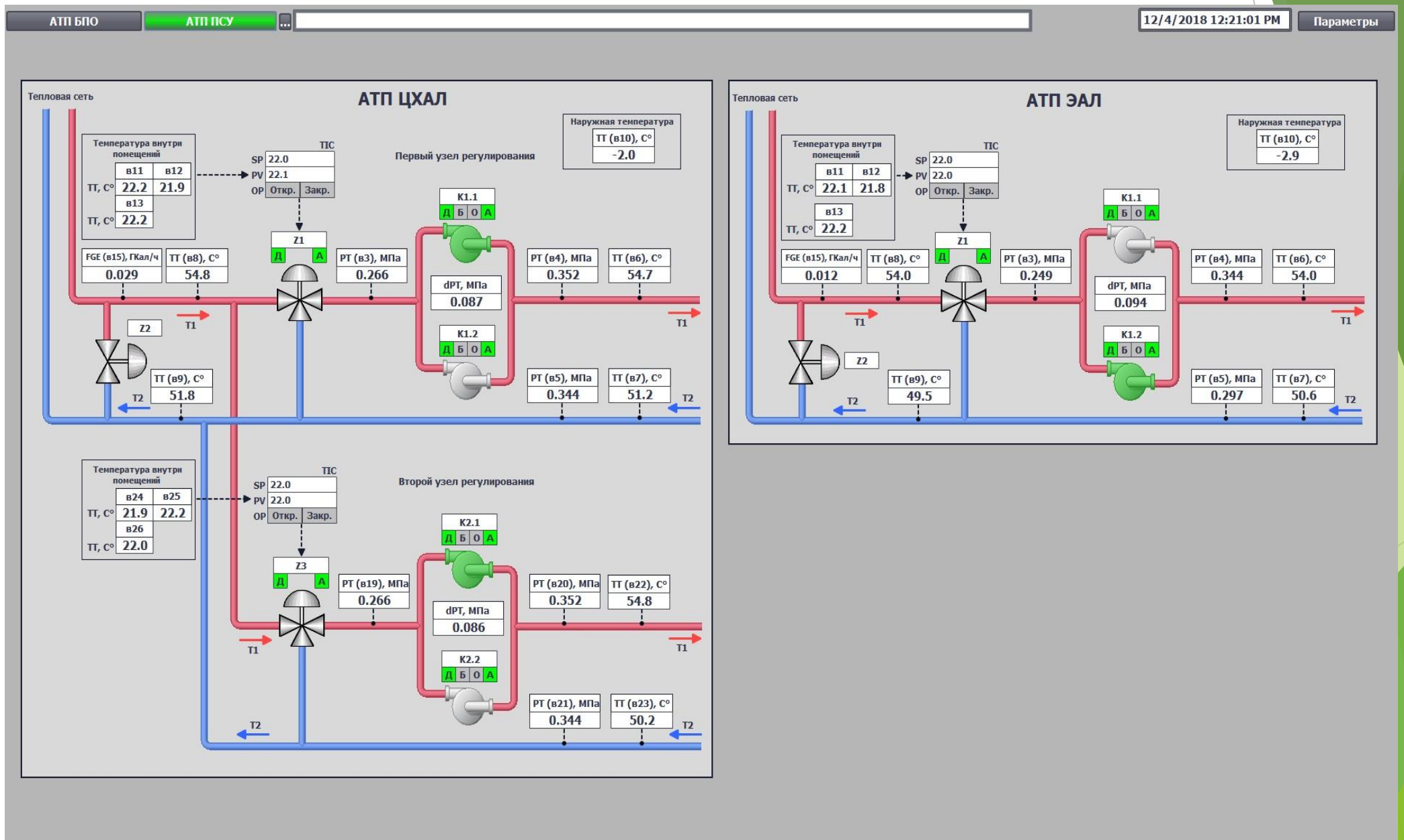

Скриншот АРМ (вкладка управления ИТП)

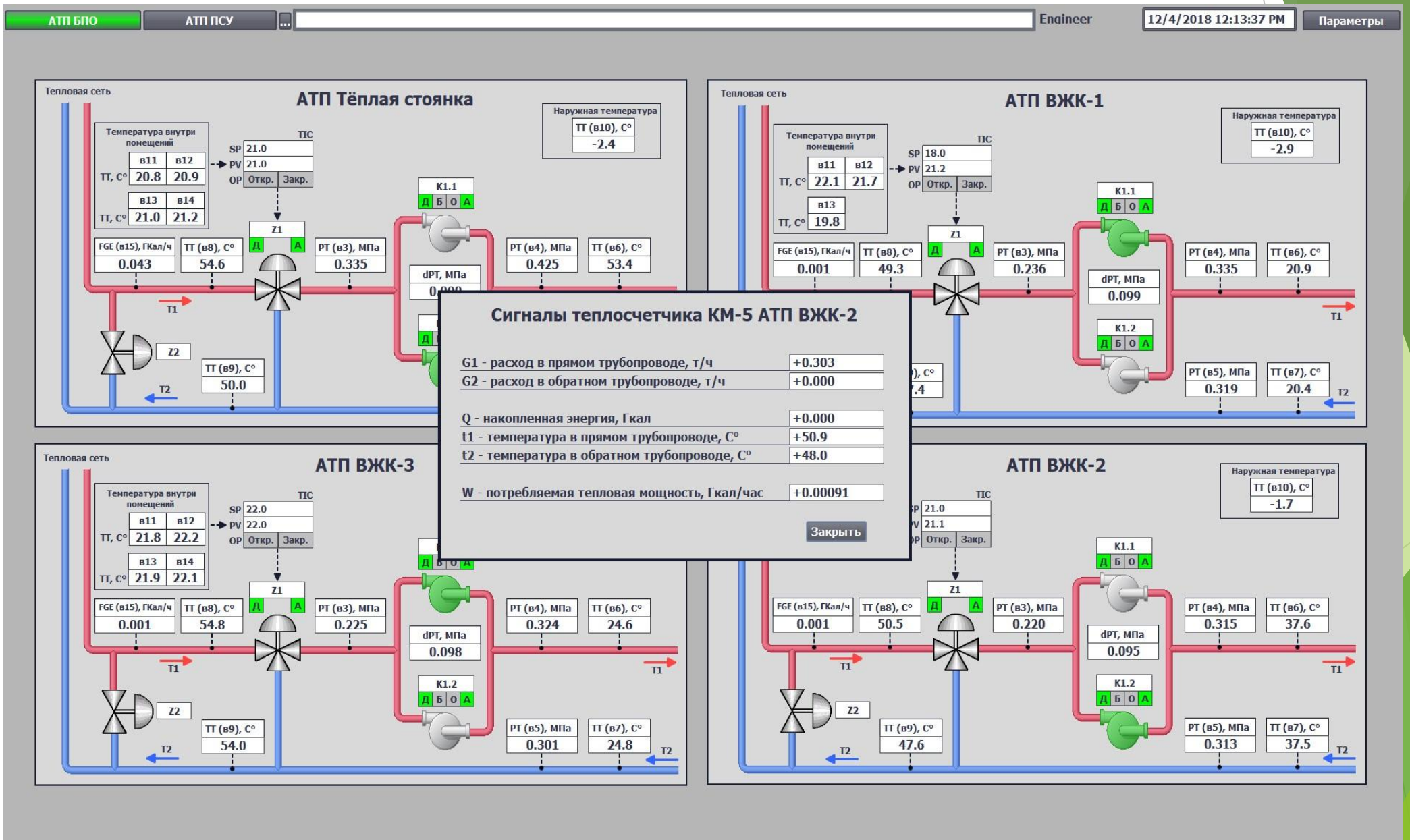

Скриншот АРМ (вкладка линии тренда)

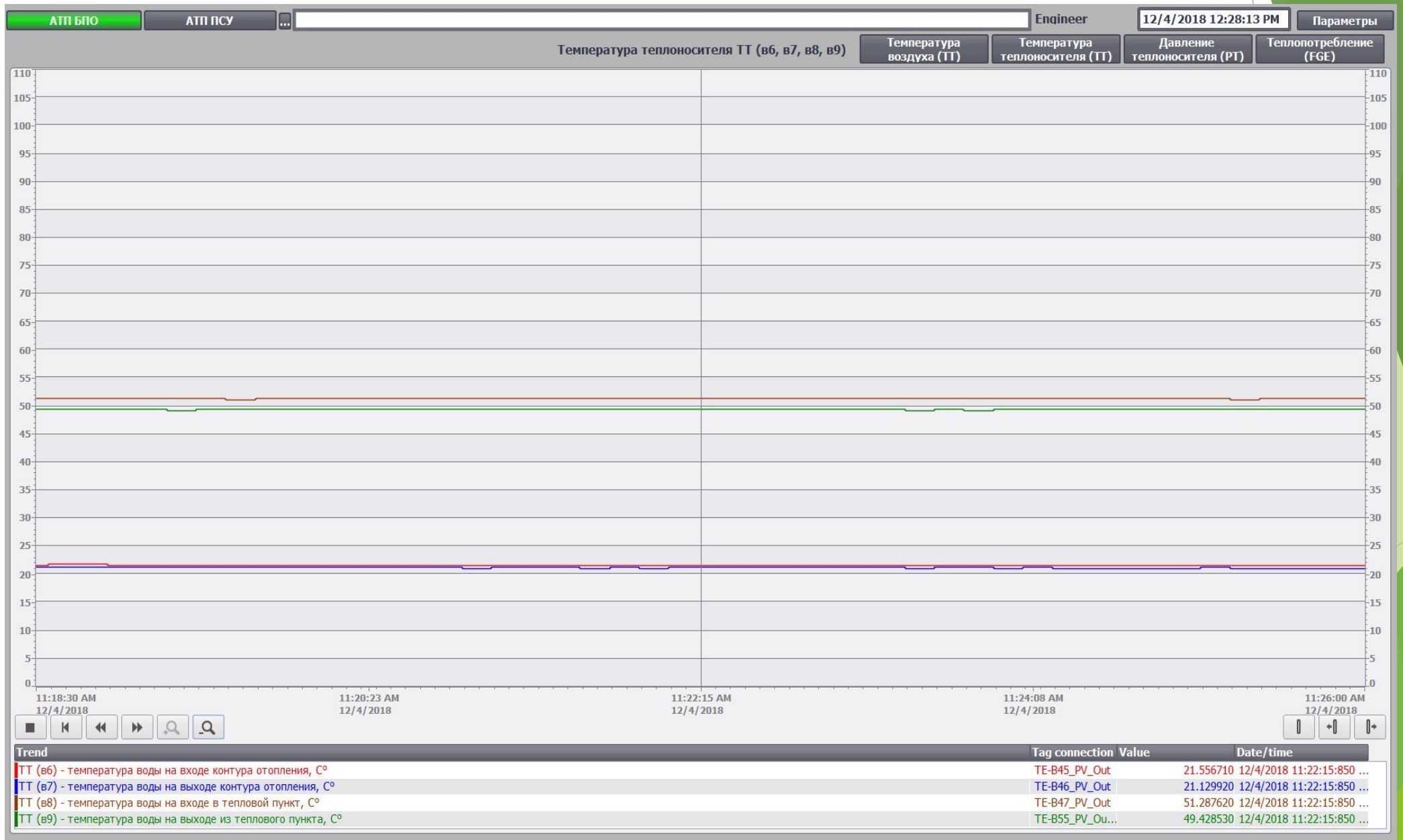

Скриншот АРМ (вкладка линии тренда)

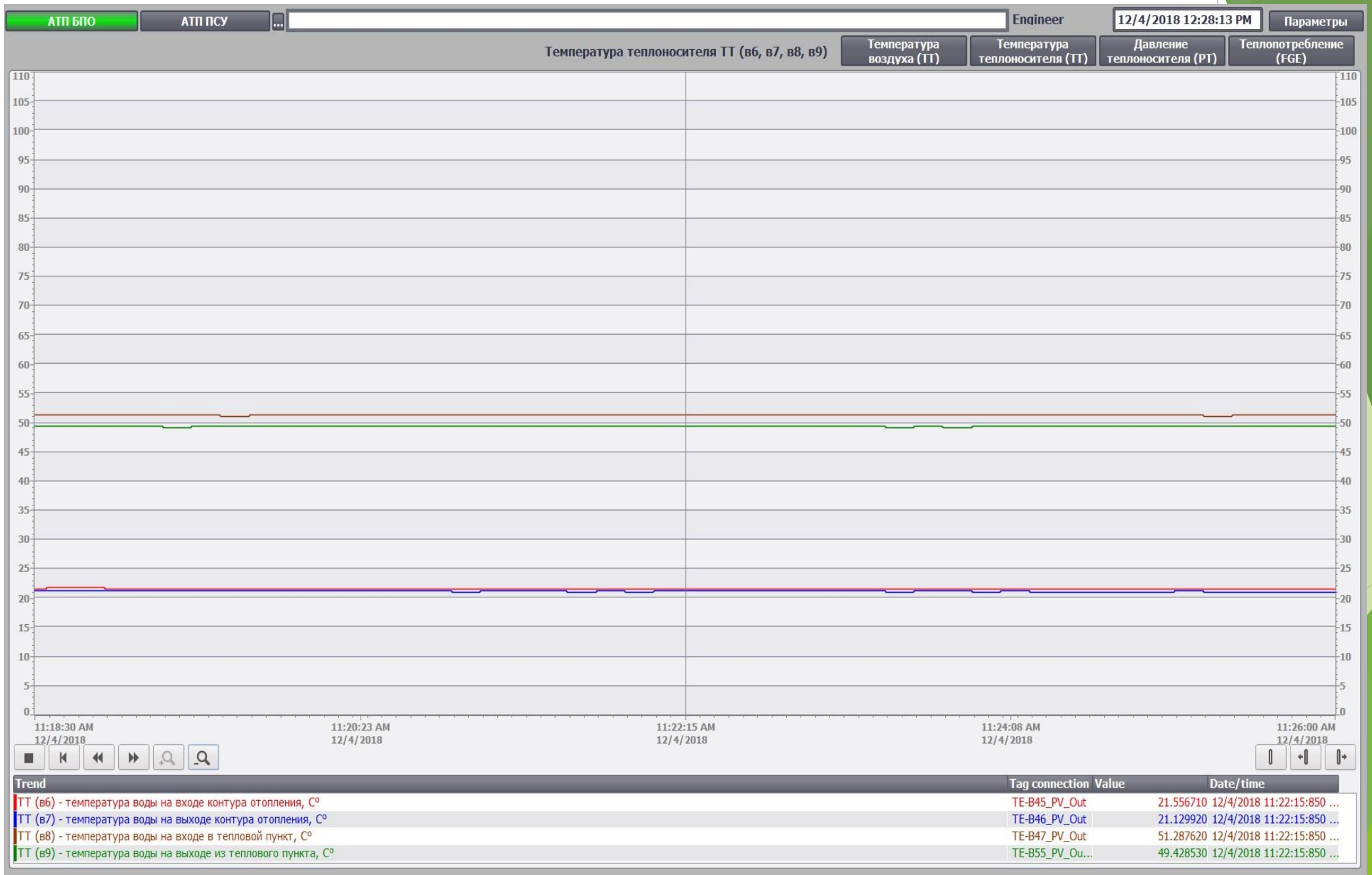

Скриншот АРМ (вкладка линии тренда)

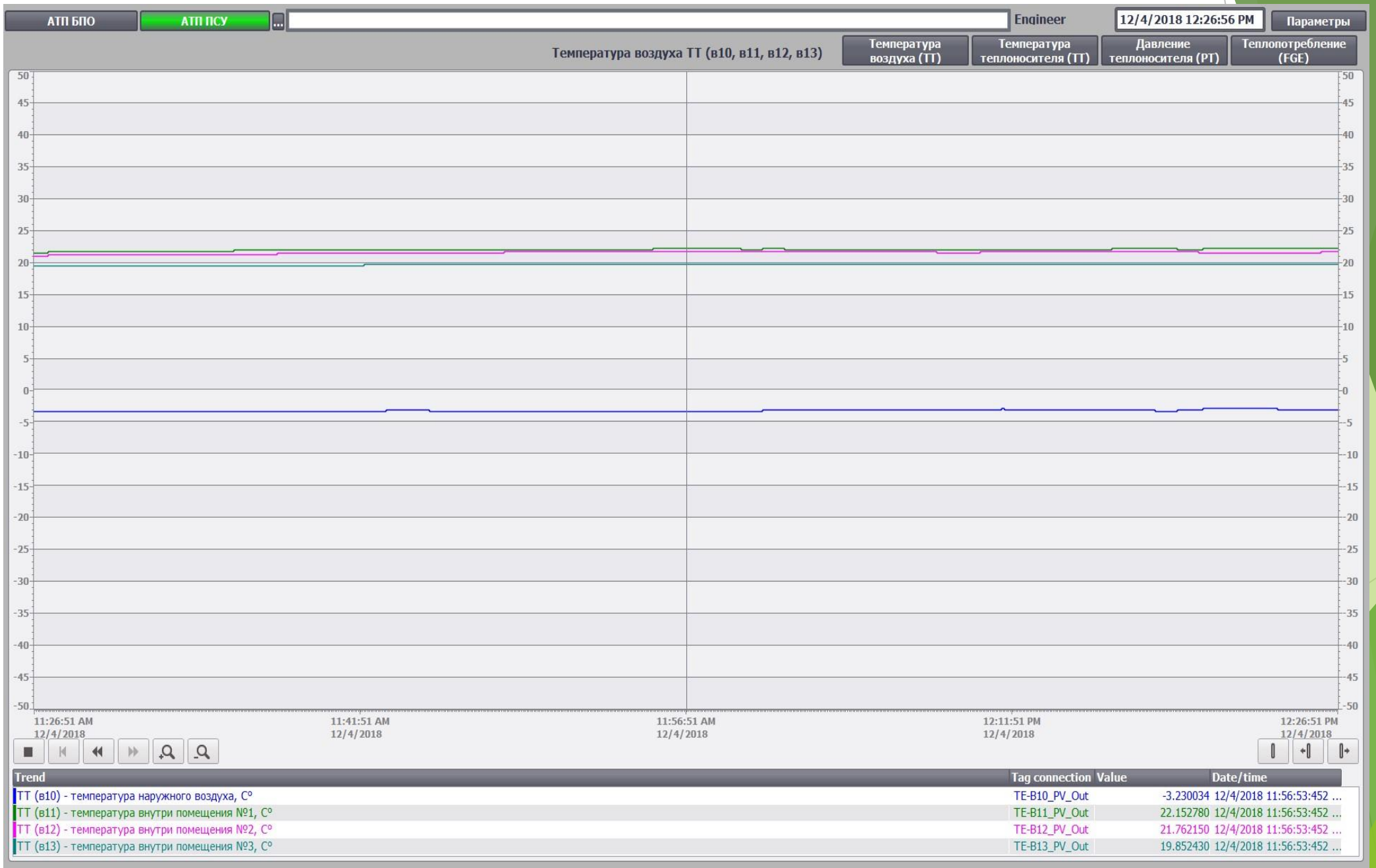

Фотография ИТП в цеху сборки

Фотография ИТП в цеху сборки перед упаковкой

Фотография смонтированного ИТП на объекте

Фотография смонтированного ИТП на объекте