62
R26
R3
11
2
31
R14
R39
14
82
44
R2
4
R12
R11
R18
214
R50
R41
52
R19
9
60°
2
25
R14
20
R6
2
R5
R4
8
2
R11
14
R6
29
13
39

31
R3
R14
R26
14
R12
R39
R6
R11
R50
R18
R2
R5
R14
R19
62
39
29
R4
R6
25
60°
R41
R11
44
9
13
14
8
20
52
82
11
2
2
2
4
2
214

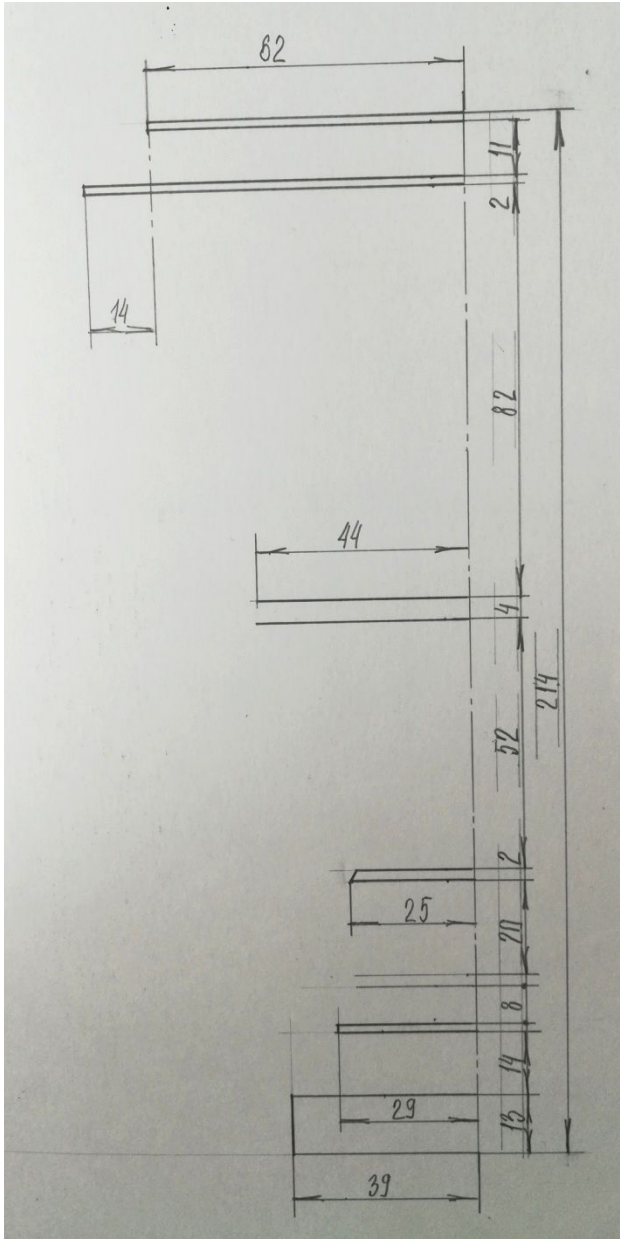

Делаем разметку вазы по вертикальным и горизонтальным размерам

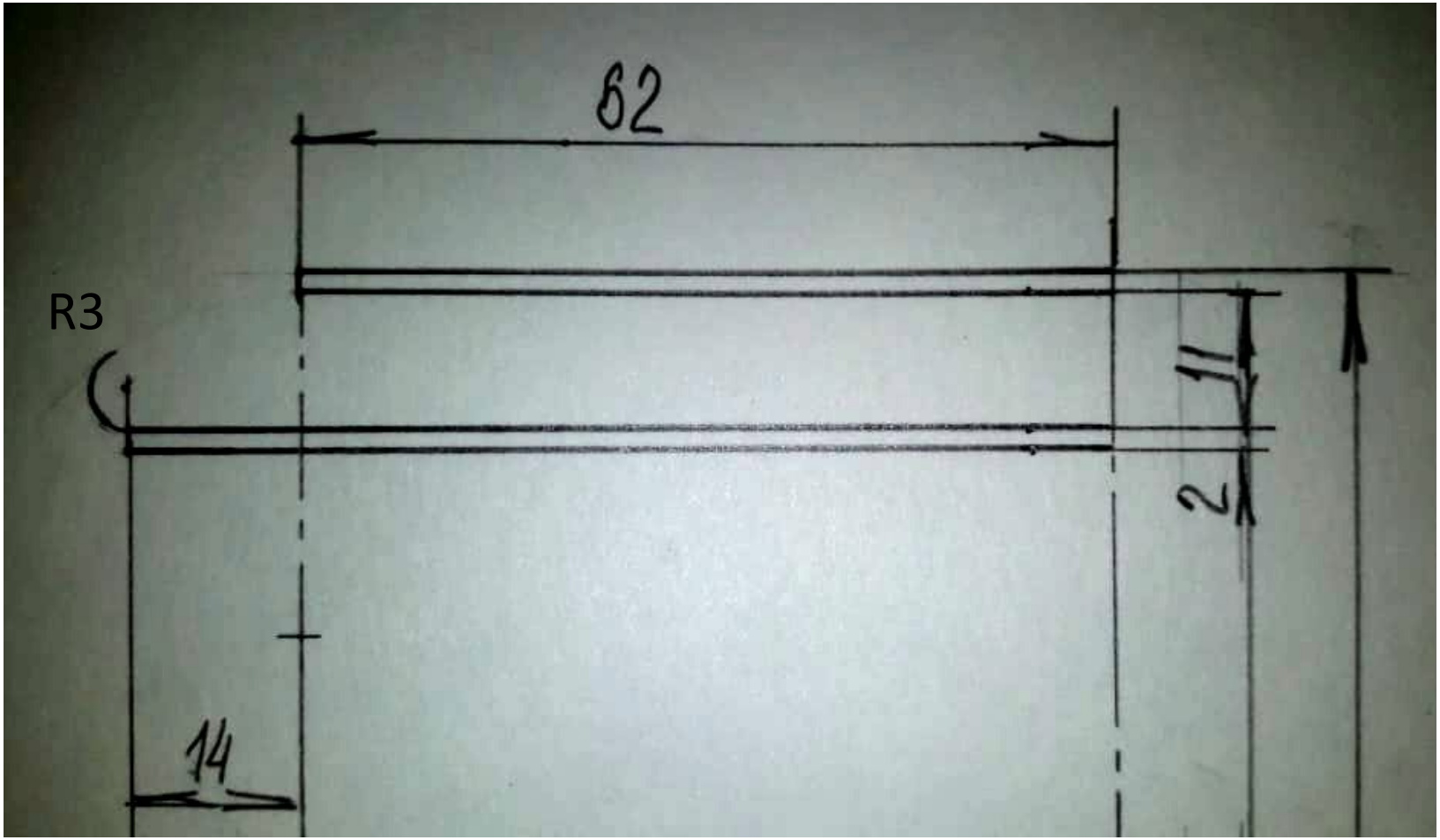

Слева чертим дугу R 3 мм

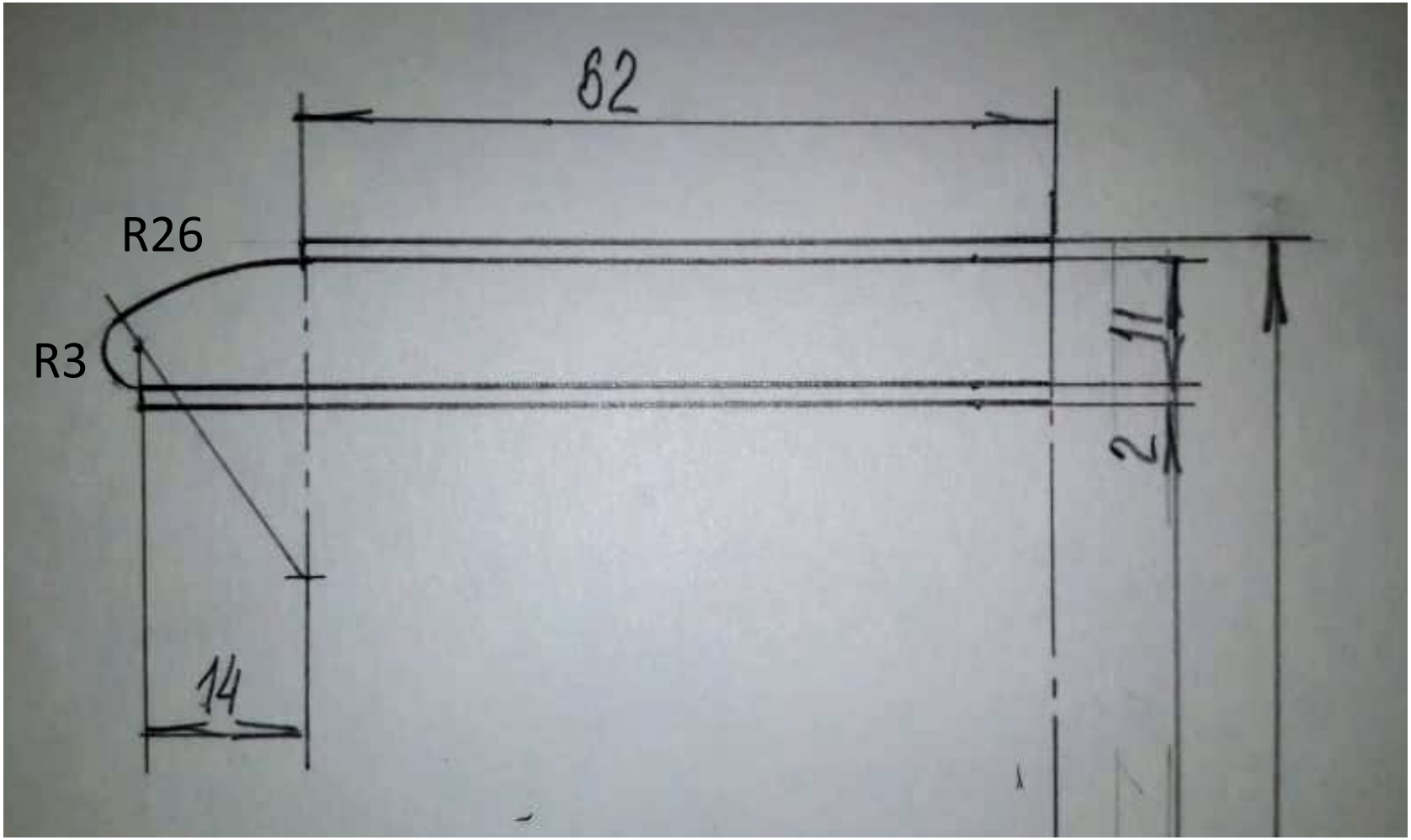

Определяем точку сопряжения. Прямую и дугу R3 мм сопрягаем дугой R26 мм, идущей от верхнего пояса вниз

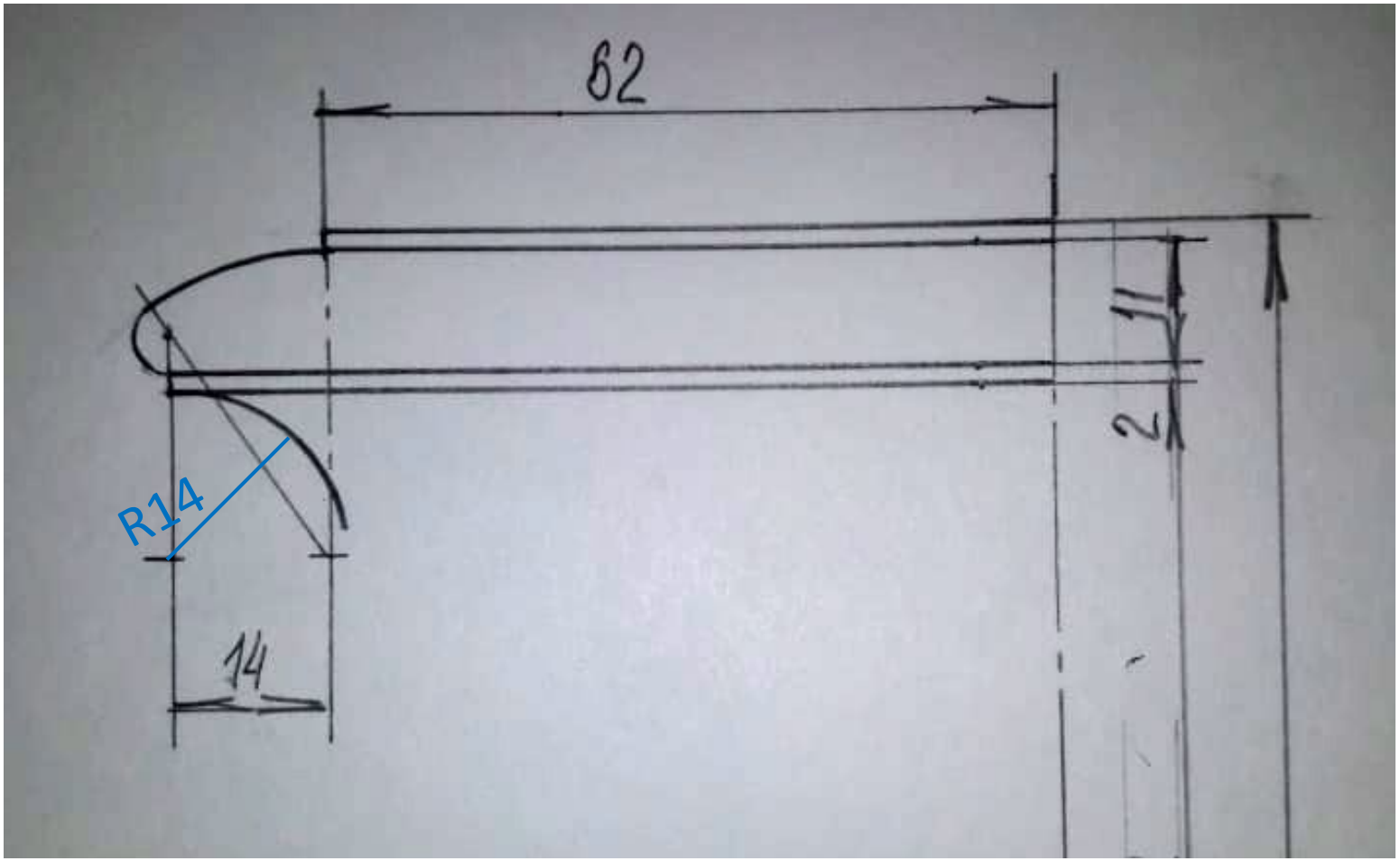

Слева чертим дугу R 14 мм

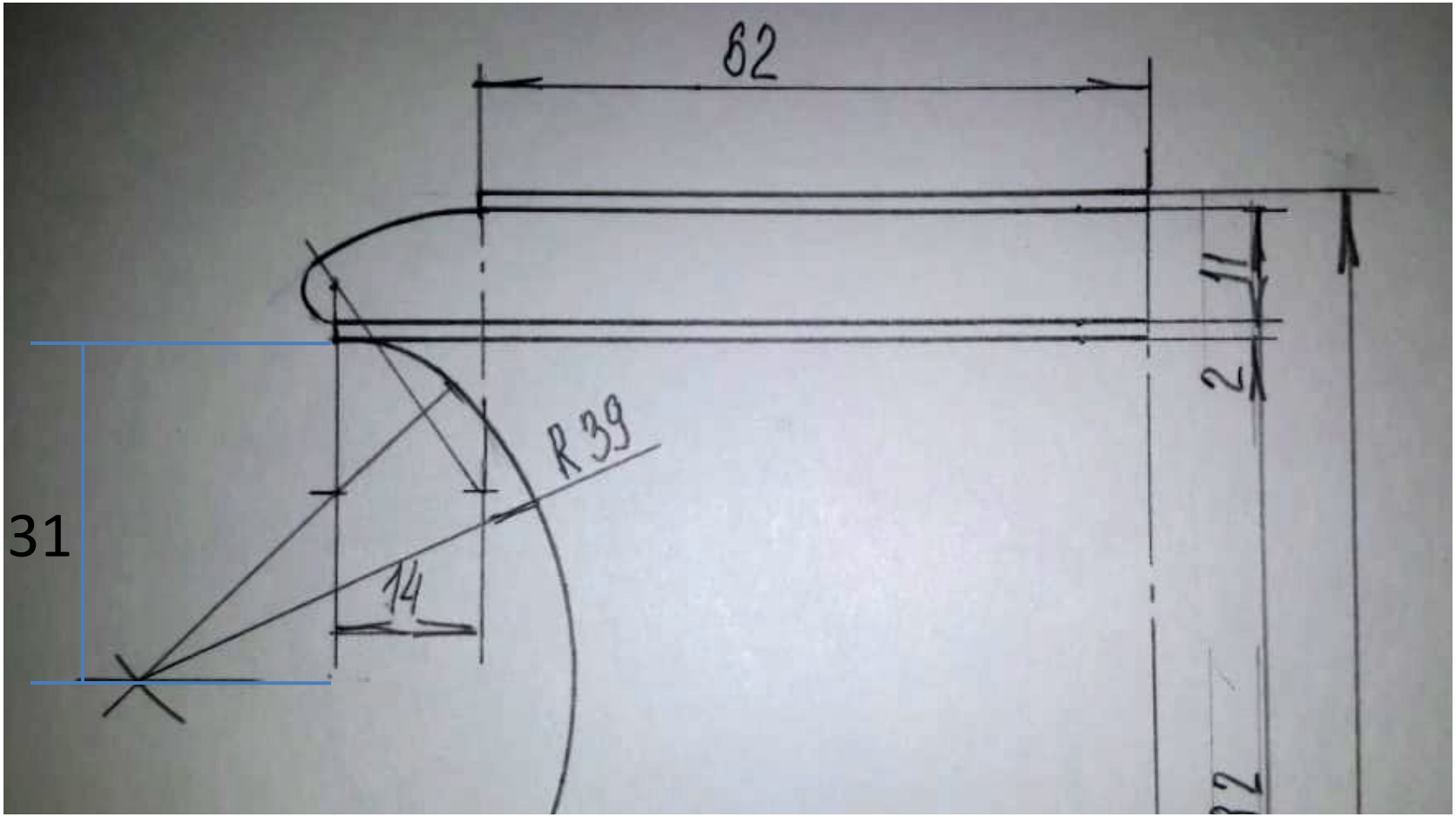

Дуга 14 переходит в дугу 39. Центр дуги 39 находится на горизонтальной линии, которая ниже пояска на 31 мм

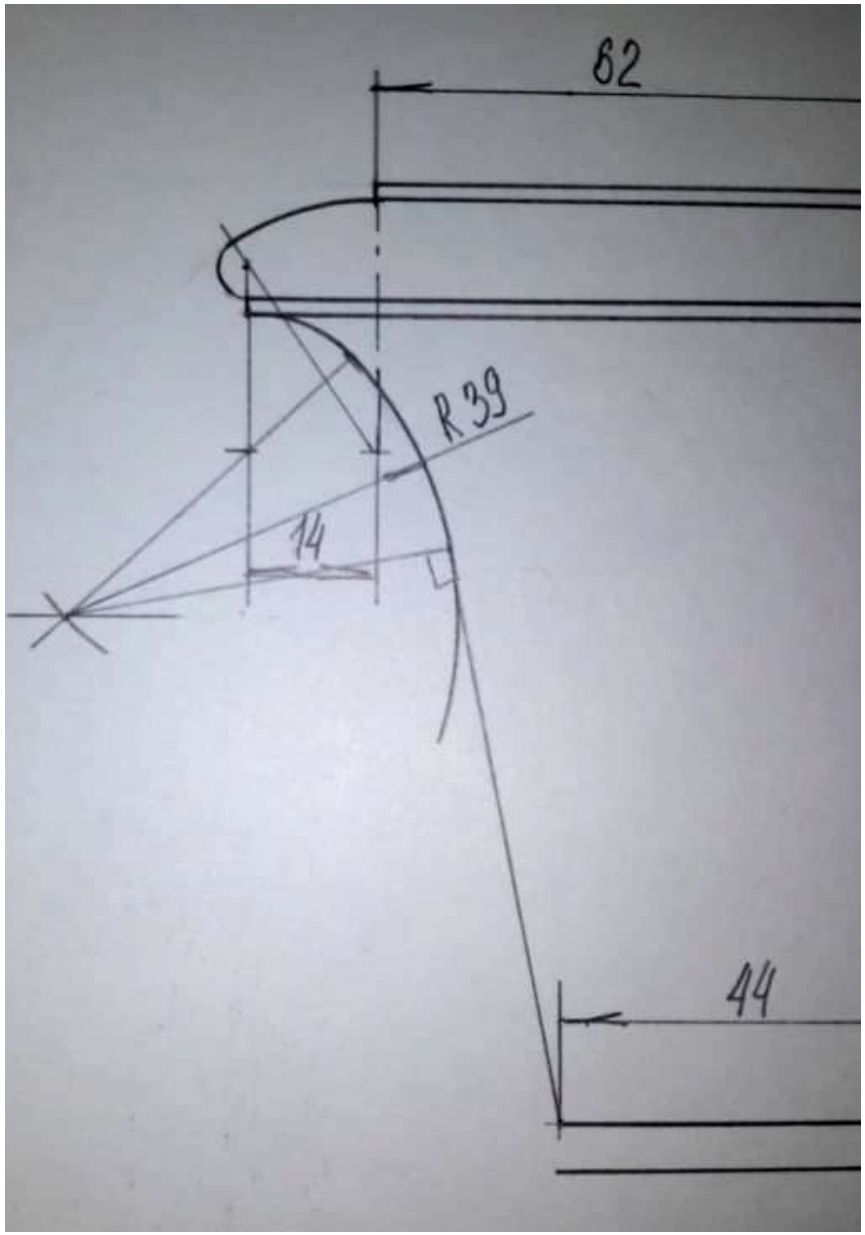

Проводим прямую, касательную к дуге R39 С помощью перпендикуляра, опущенного из центра дуги R39 на касательную прямую, определяем точку касания.

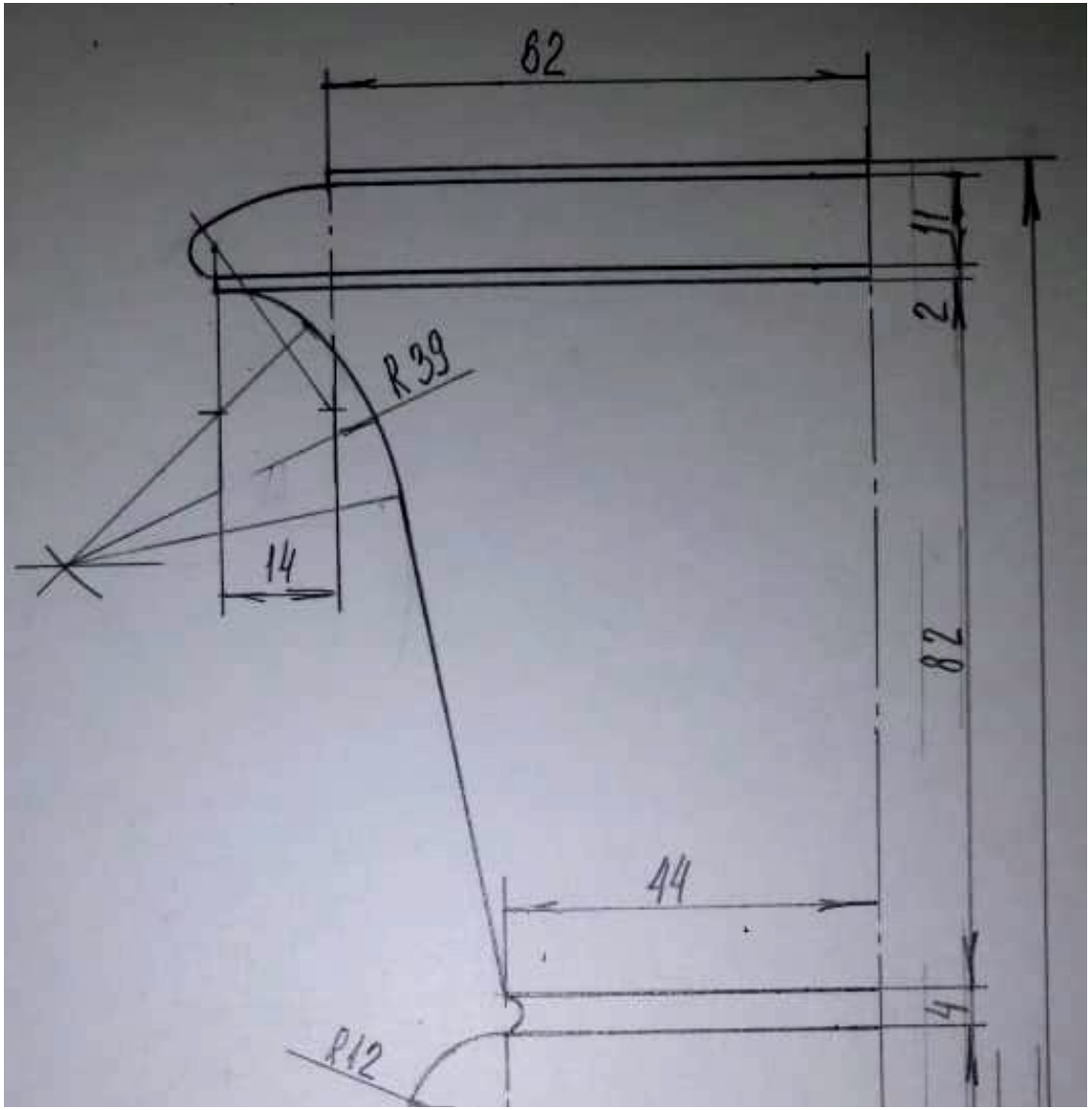

Обводим касательную прямую

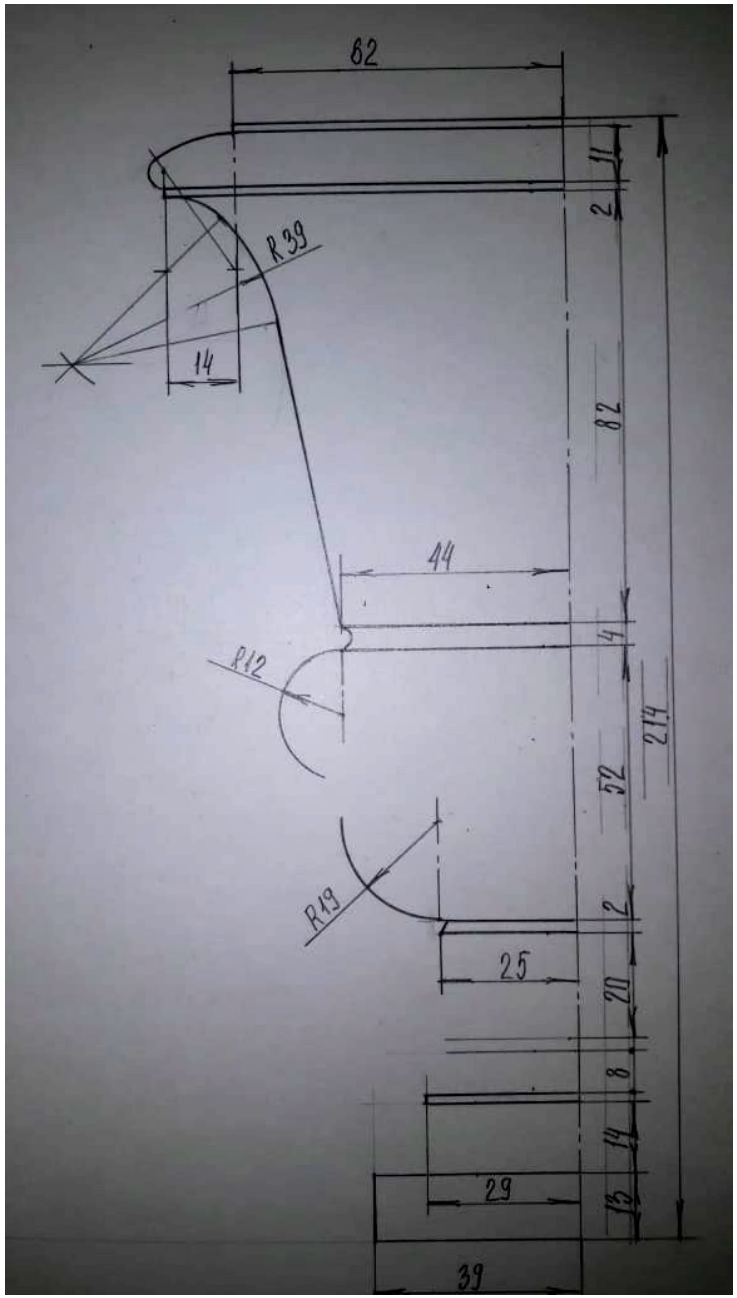

Строим среднюю часть вазы
Чертим дуги
R12 и R19

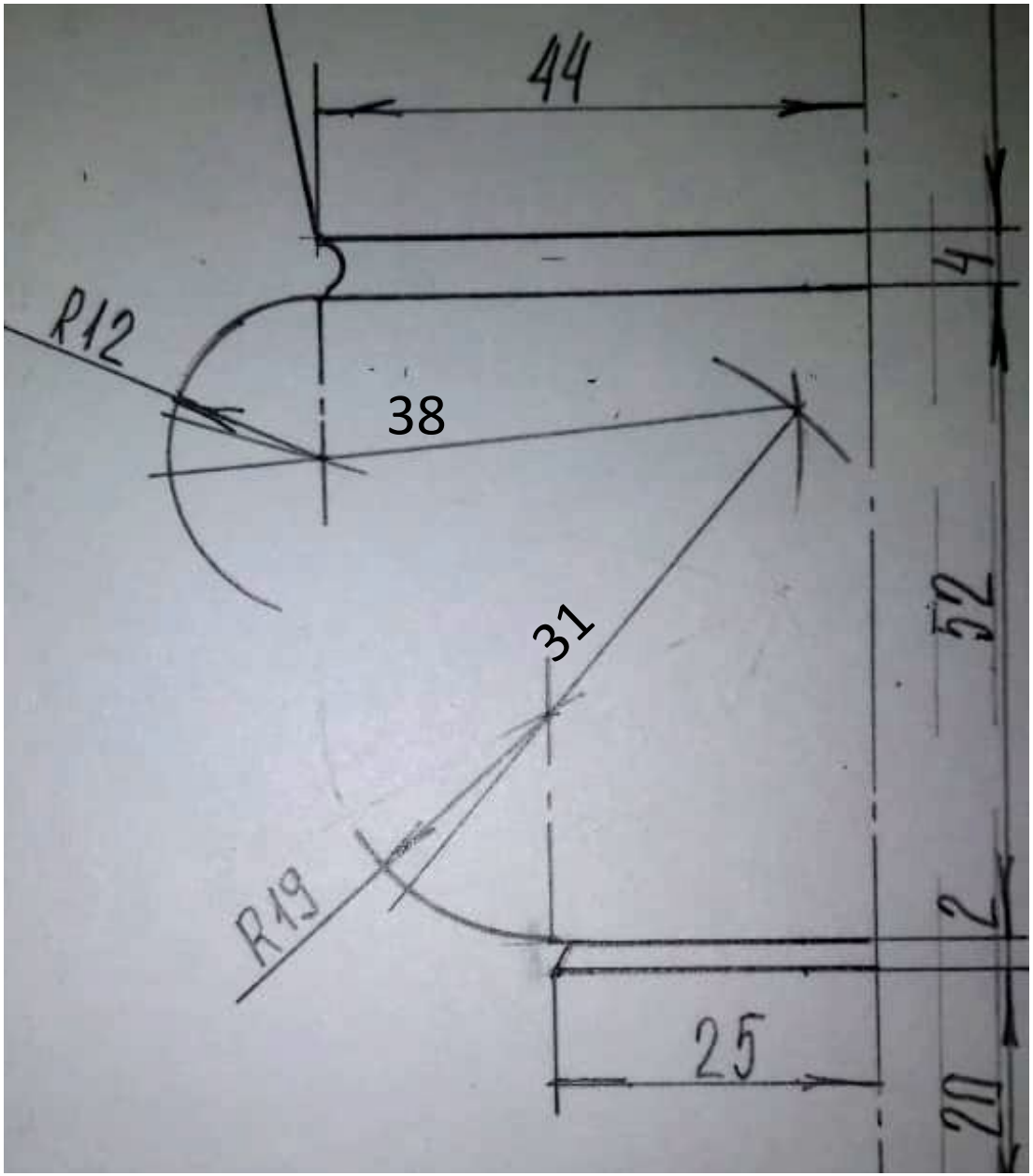

Определяем центр дуги сопряжения R50

С помощью засечек

R=50-12=38

R=50-19=31

Определяем точки сопряжения

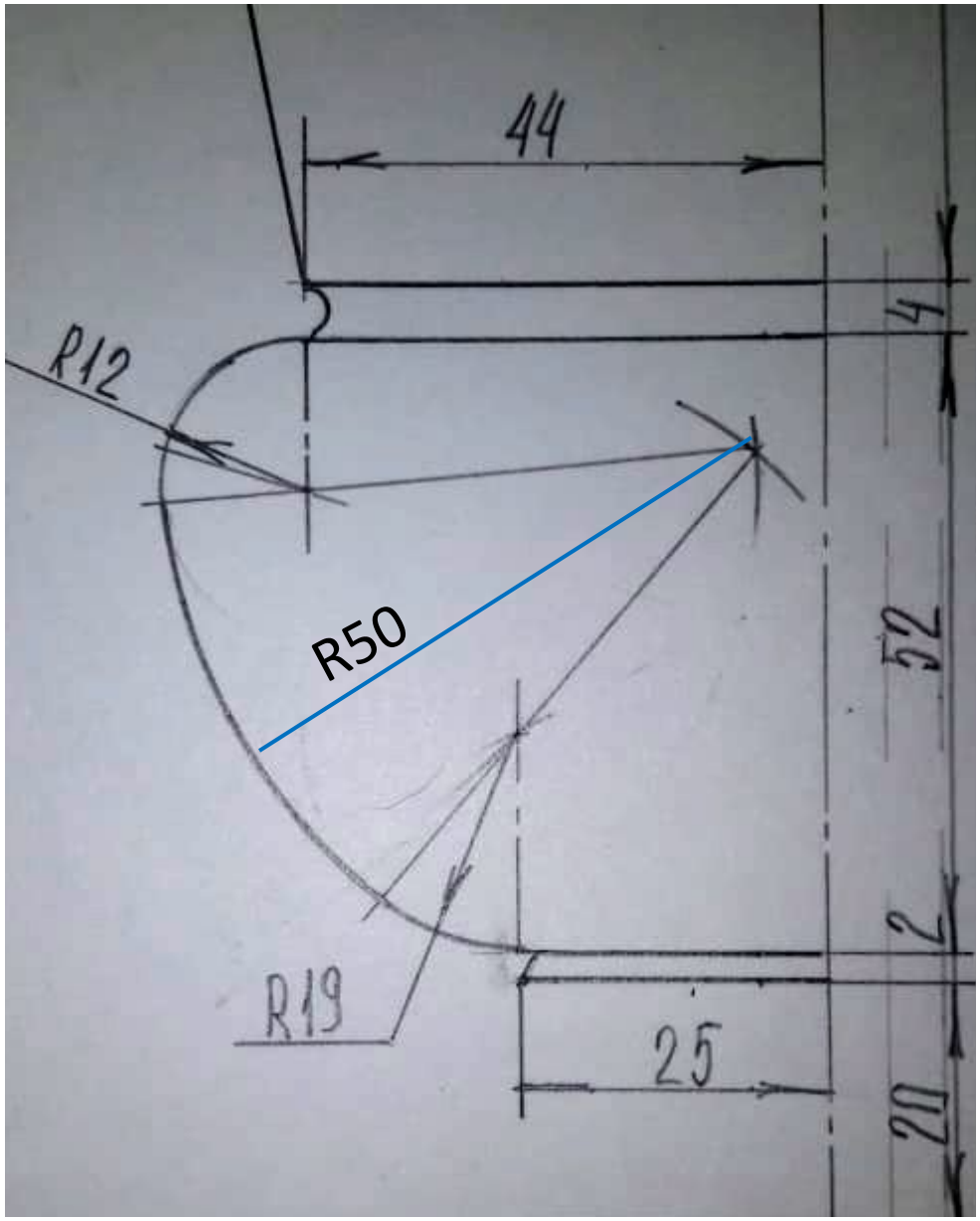

Соединяем построенные дуги дугой R50

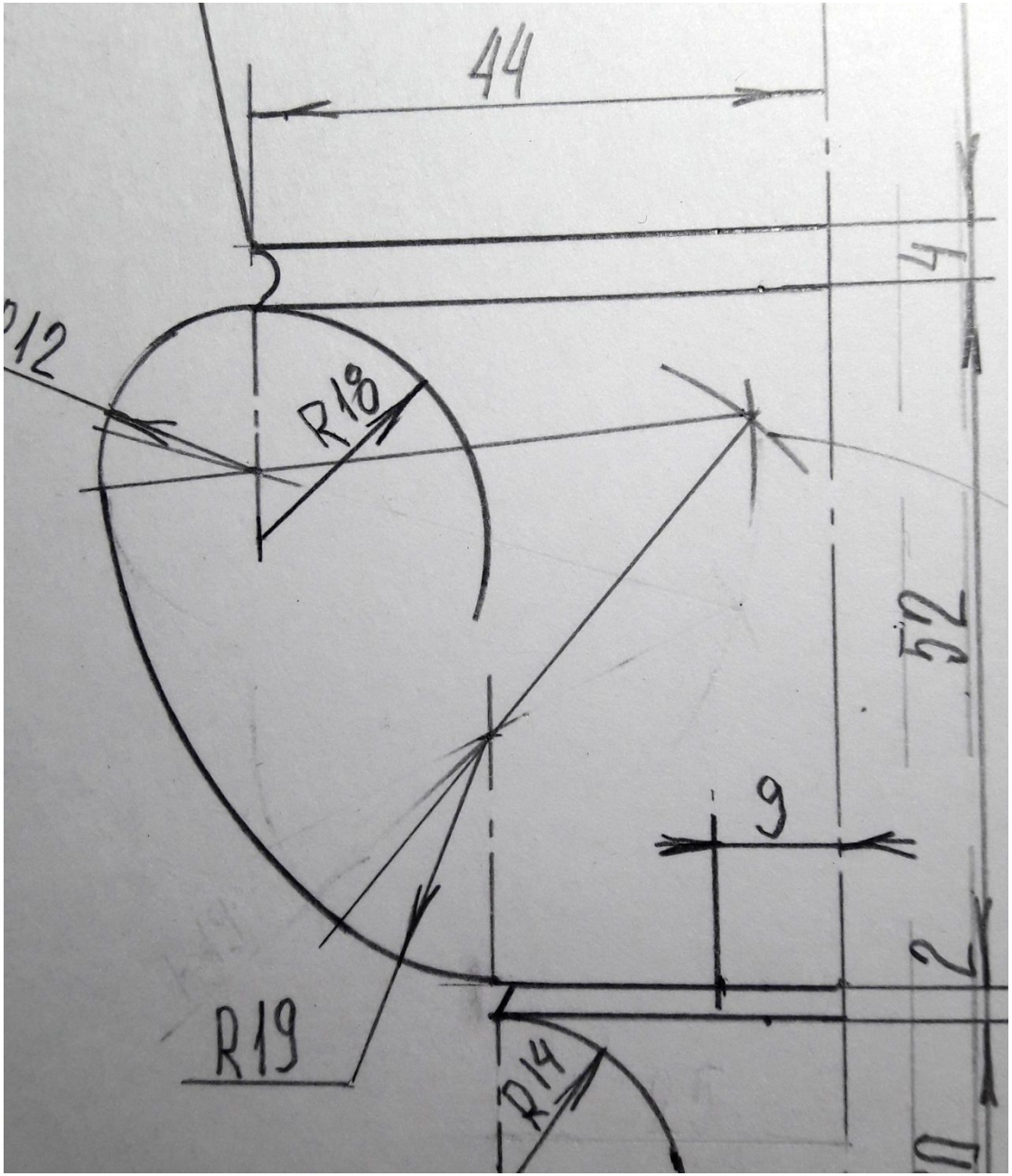

Чертим дугу
R18

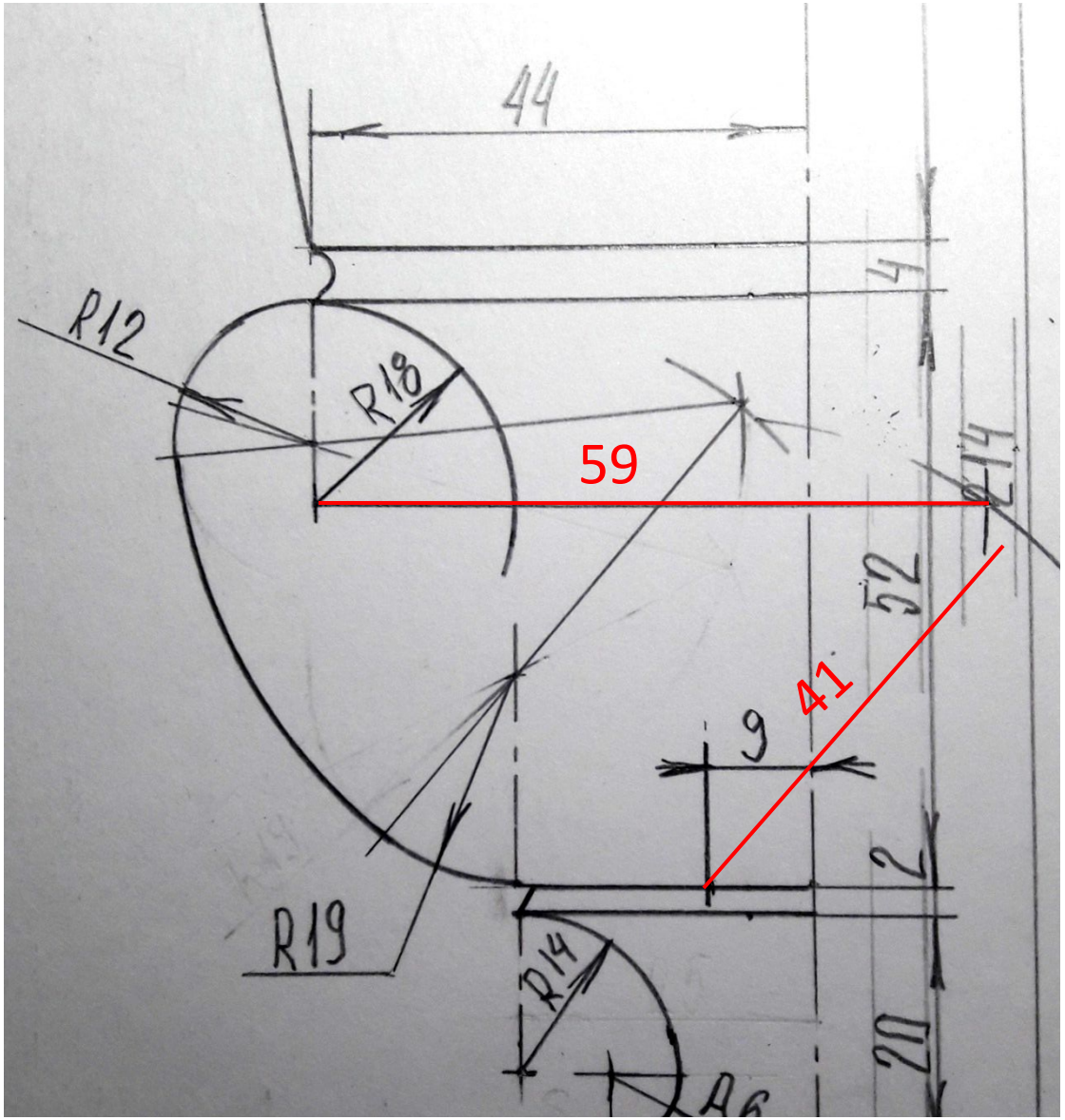

Определяем центр дуги R41 с помощью засечек R41 и R=41+18=59

Определяем точку перехода

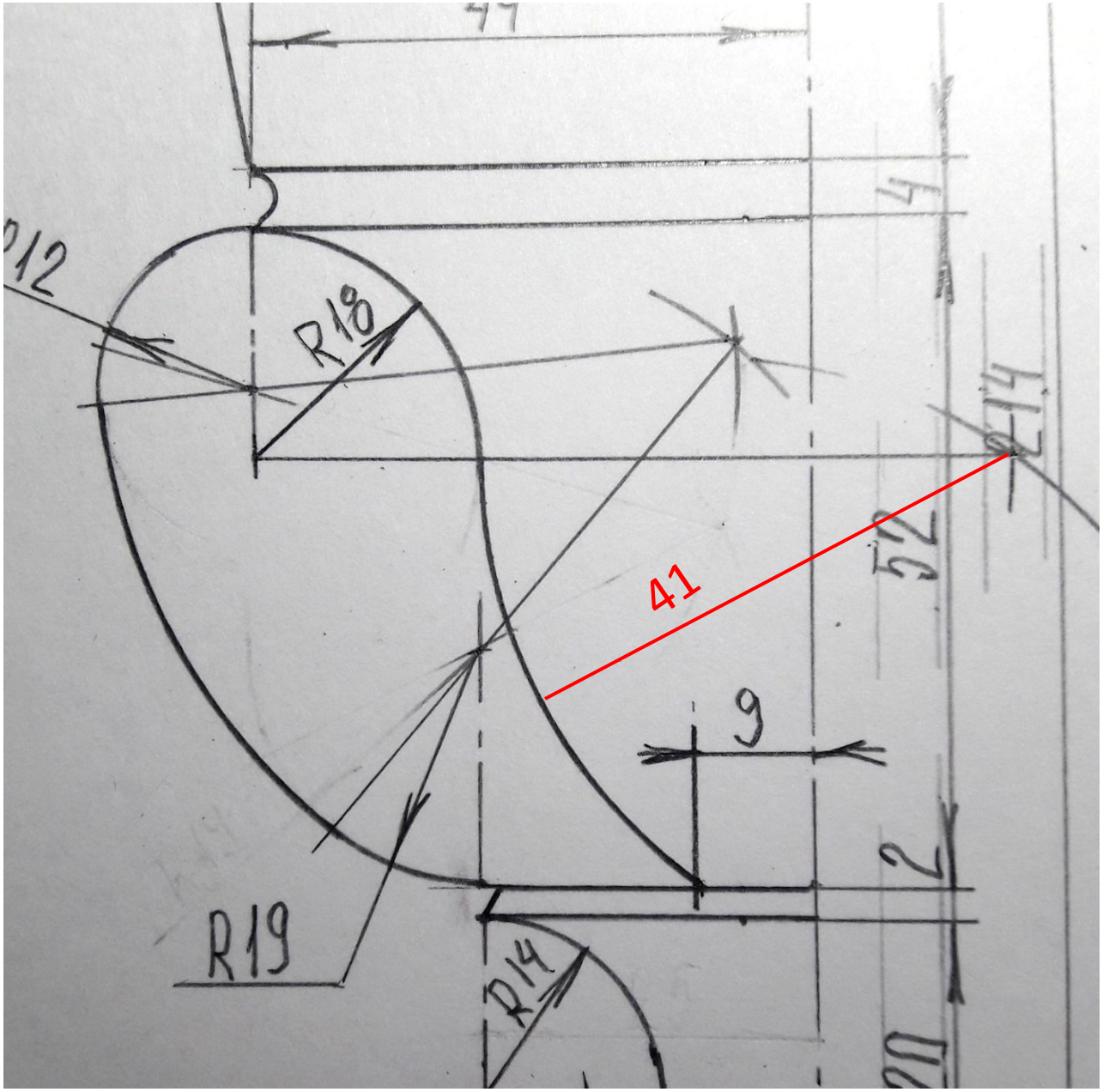

Чертим дугу R41

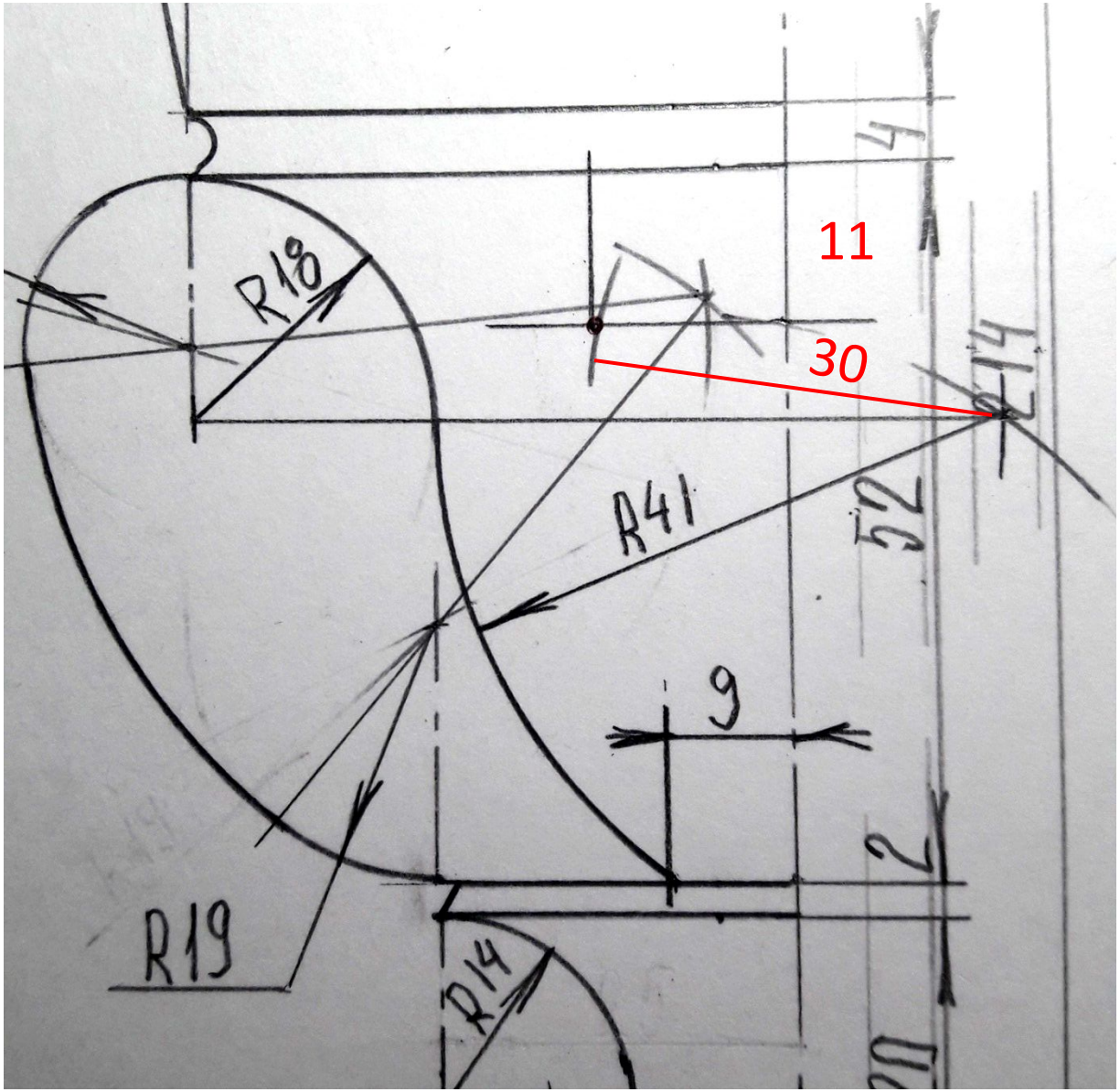

Определяем центр дуги R11
R=41-11=30

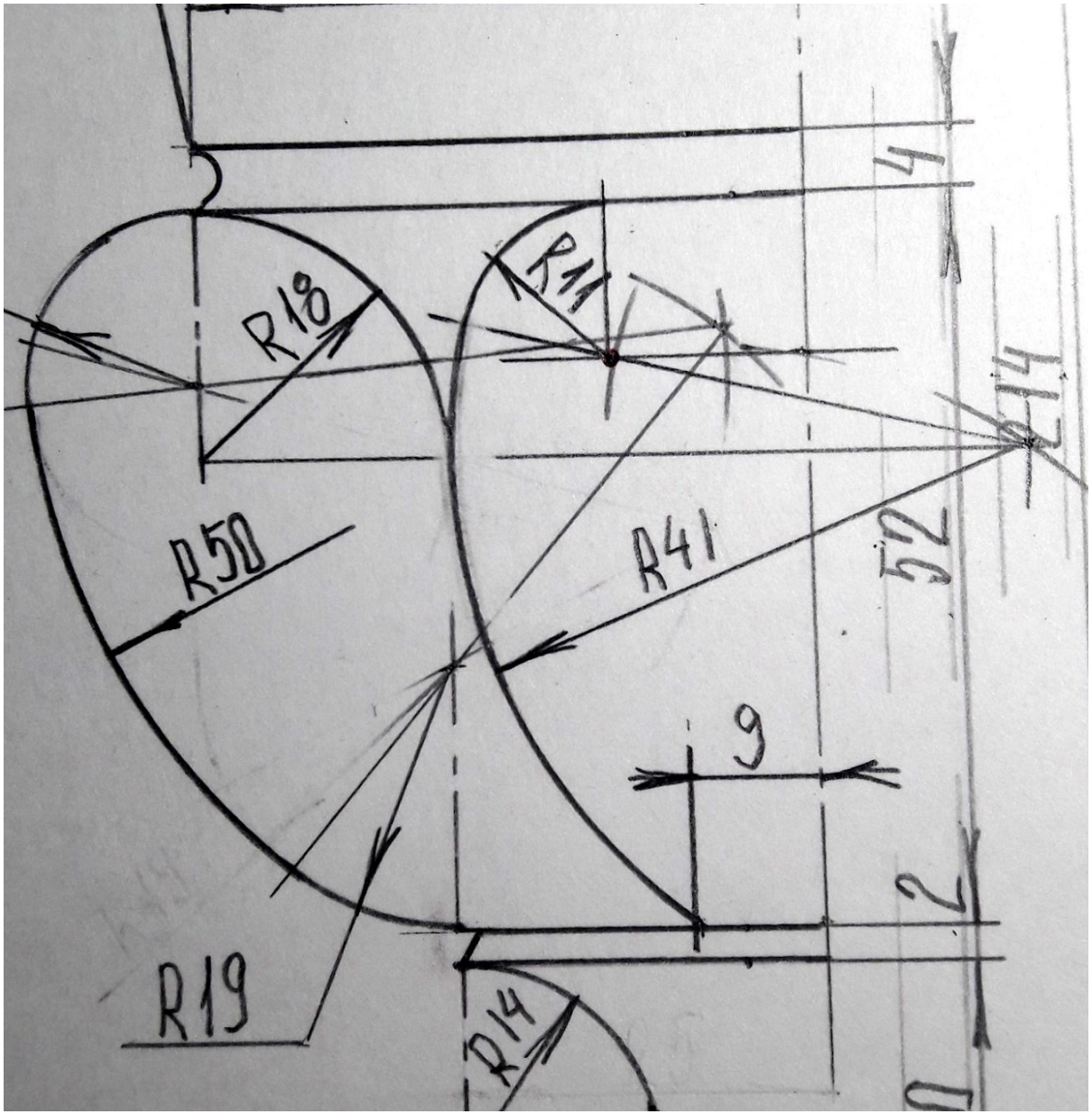

Определяем точку перехода и чертим дугу R11

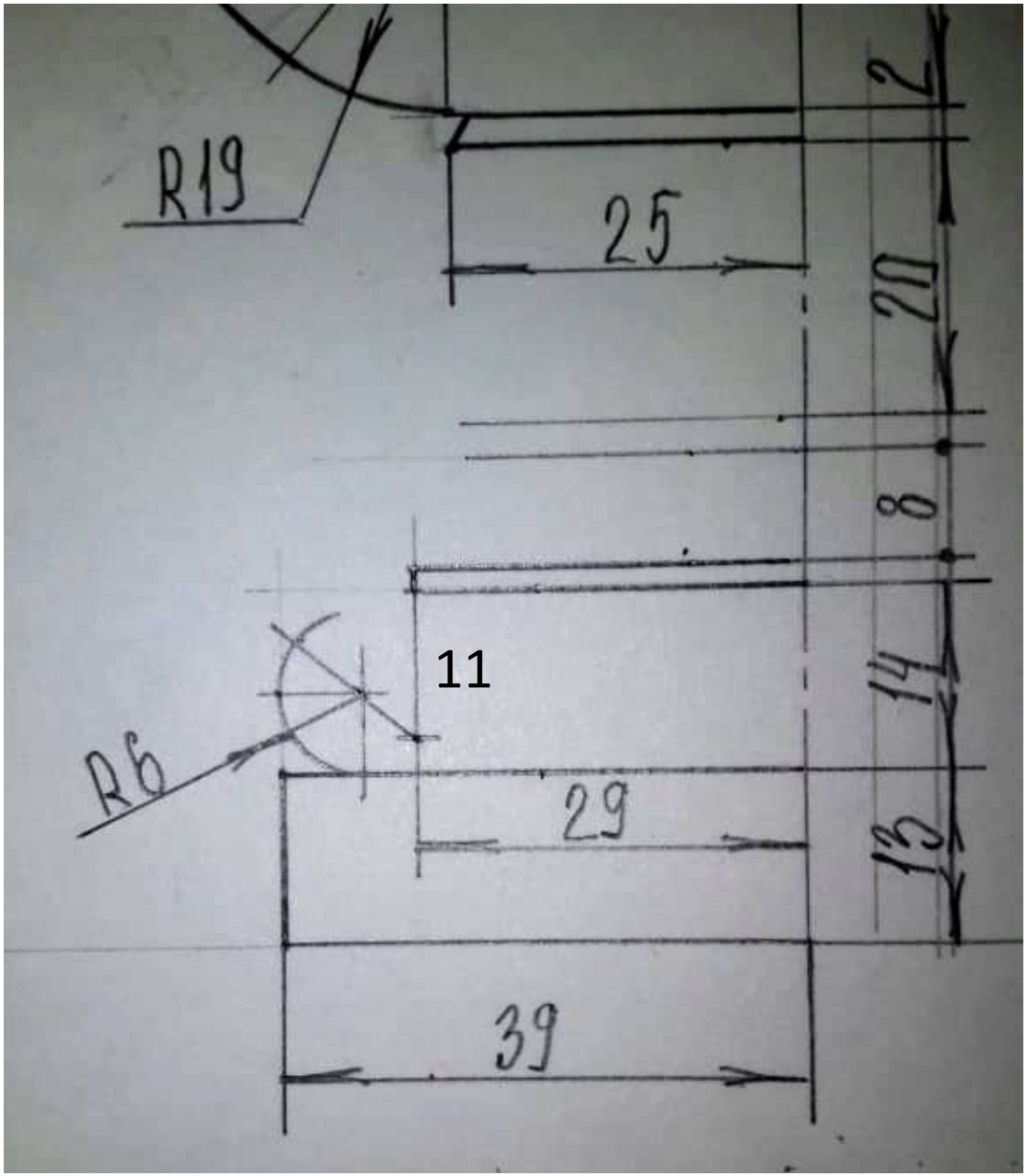

Чертим нижнюю часть вазы
Дугу R6
Определяем центр дуги R11 и точку перехода

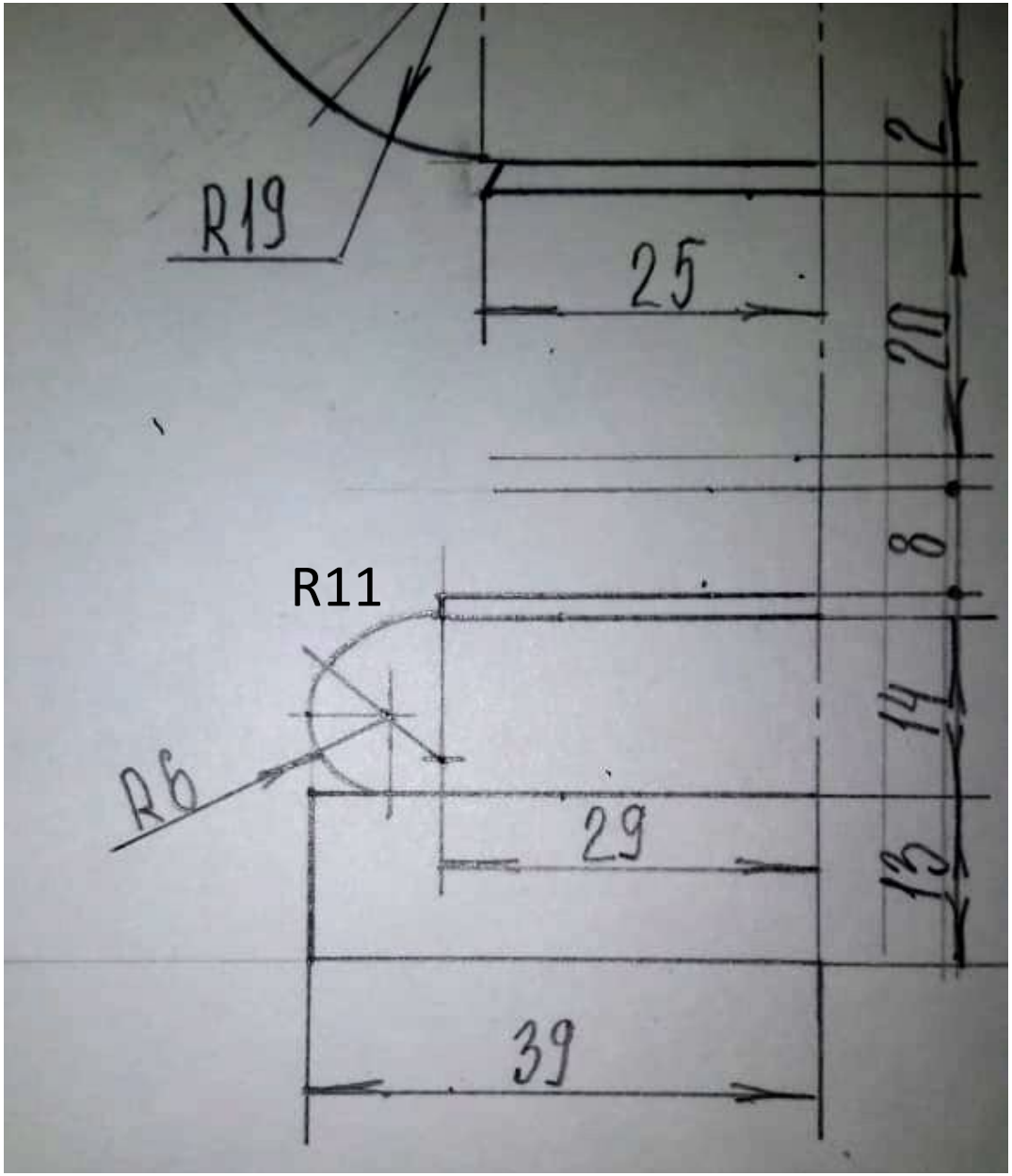

Чертим дугу
R11

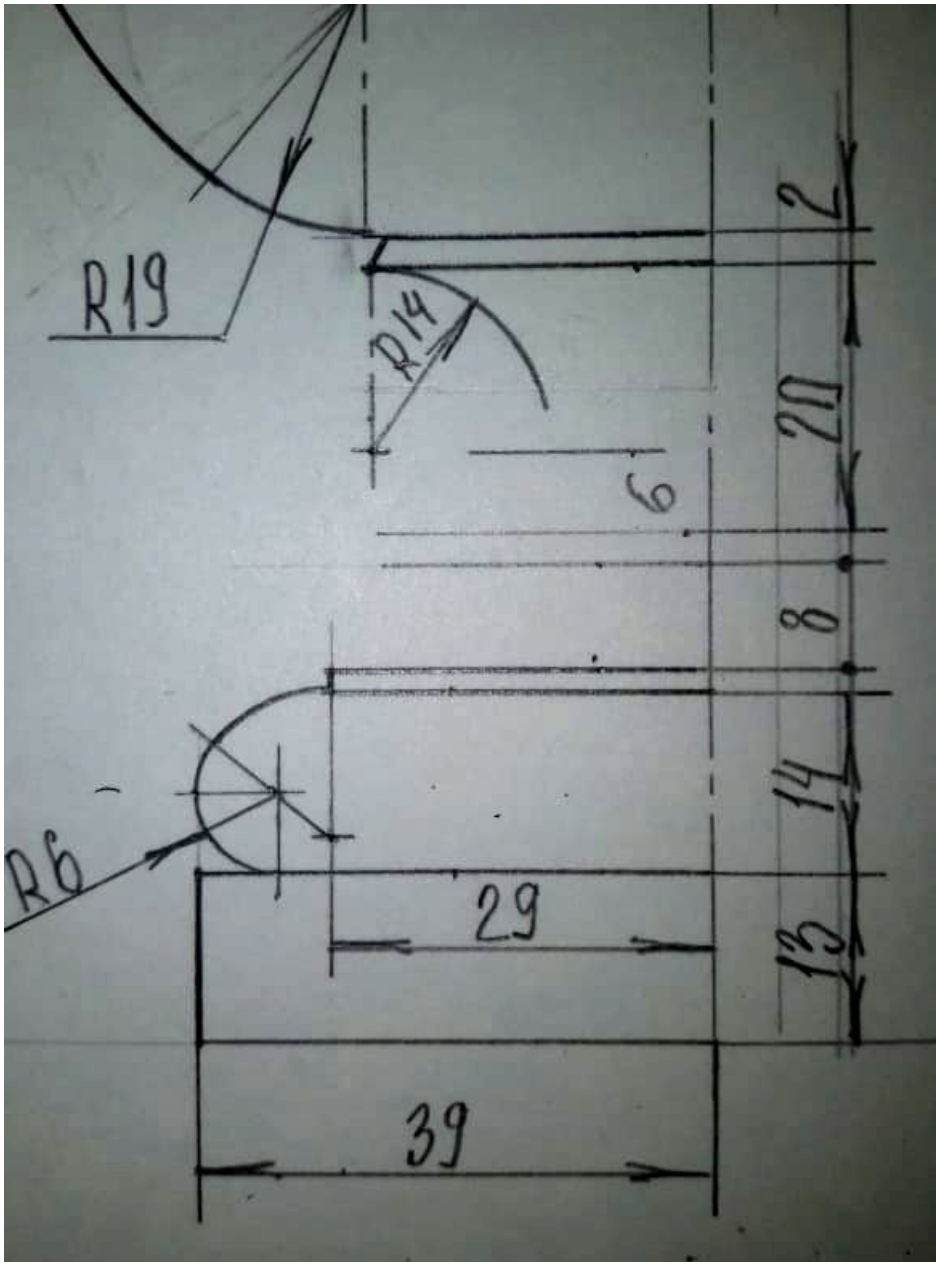

Чертим дугу R14 и линию, на которой будет центр

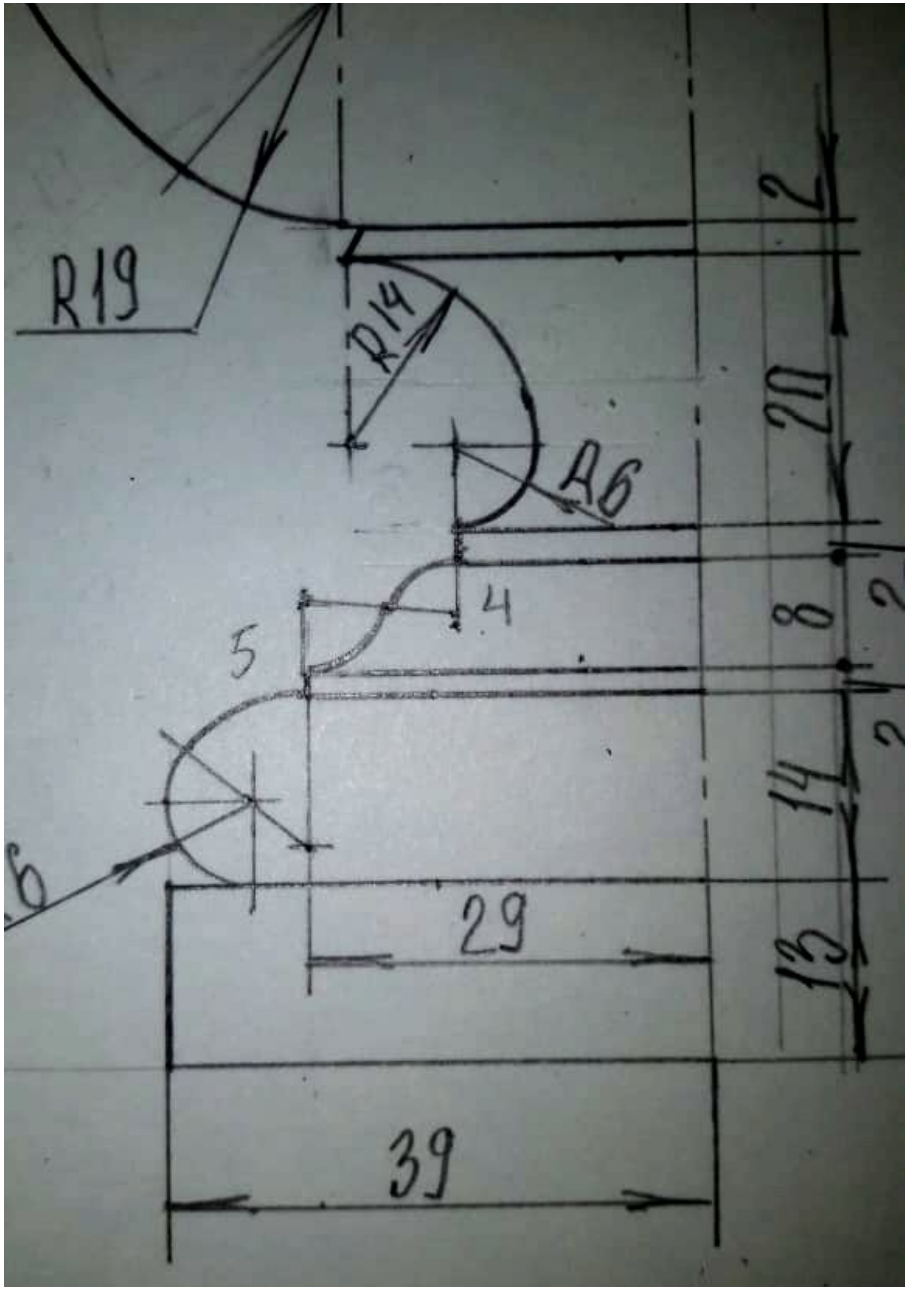

Чертим дугу R6
Определяем длину пояса,
от которого начинается обратный гусек

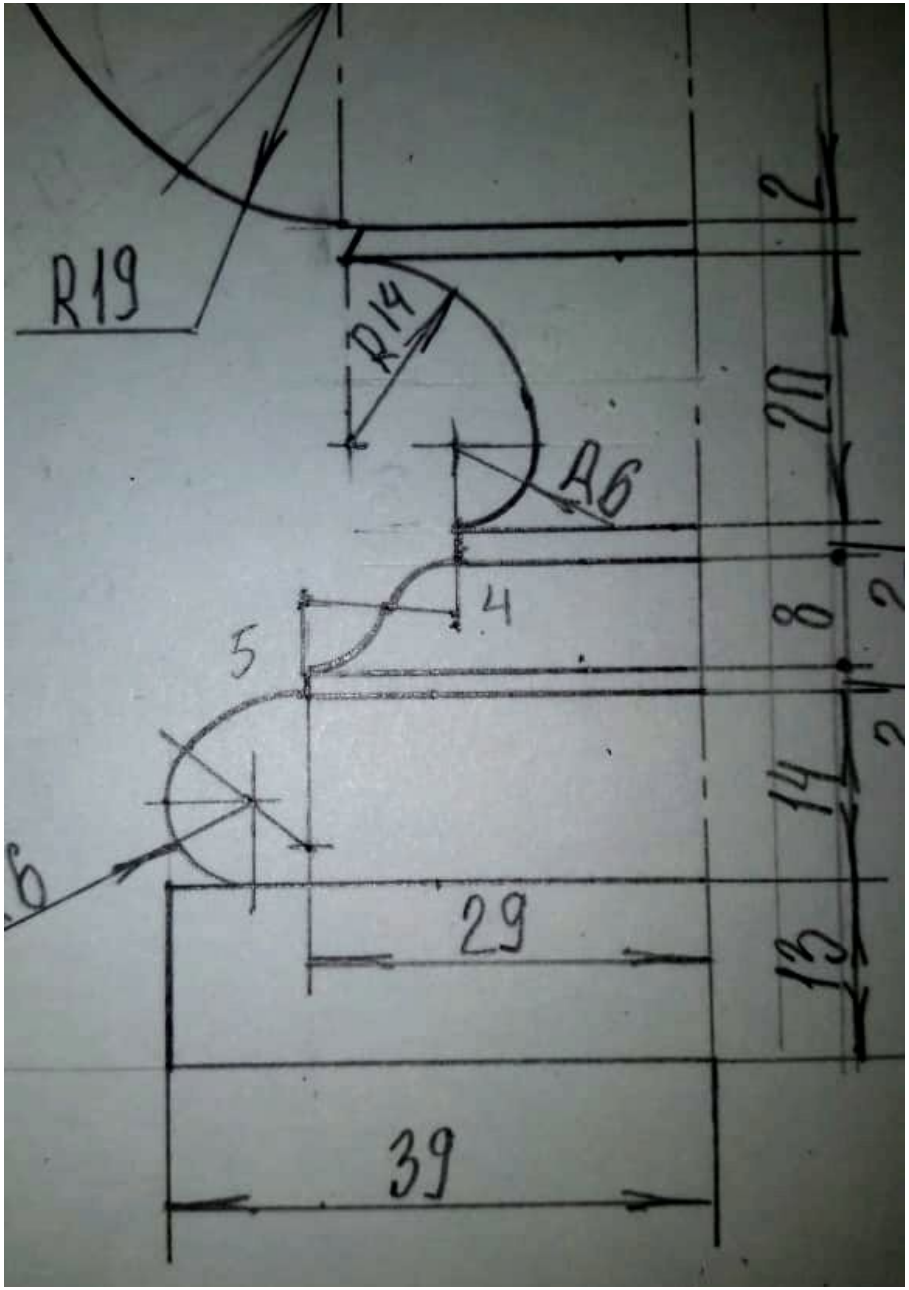

Чертим обратный гусек
Строим центры дуг R5 и R4
Строим линию перехода