Ящик для инструментов

Выполнил ученик 6 «Б» класса
Решетник Денис
Руководитель:
Воронков И.А

Цель

- Цель проекта: Сделать ящик для инструментов

Задачи проекта:

- Научится размечать и пилить заготовку из фанеры, чтобы делать в дальнейшем другие изделия.
- Изготовить изделие с небольшими затратами и с лёгкой конструкцией

- 1. Подготовим всё необходимое для работы: фанера, деревянный стержень (20 – 25 мм), электрический лобзик, карандаш, линейка, шкурка, гвозди, столярный клей и дрель.

- 2.Чертим чертёж.

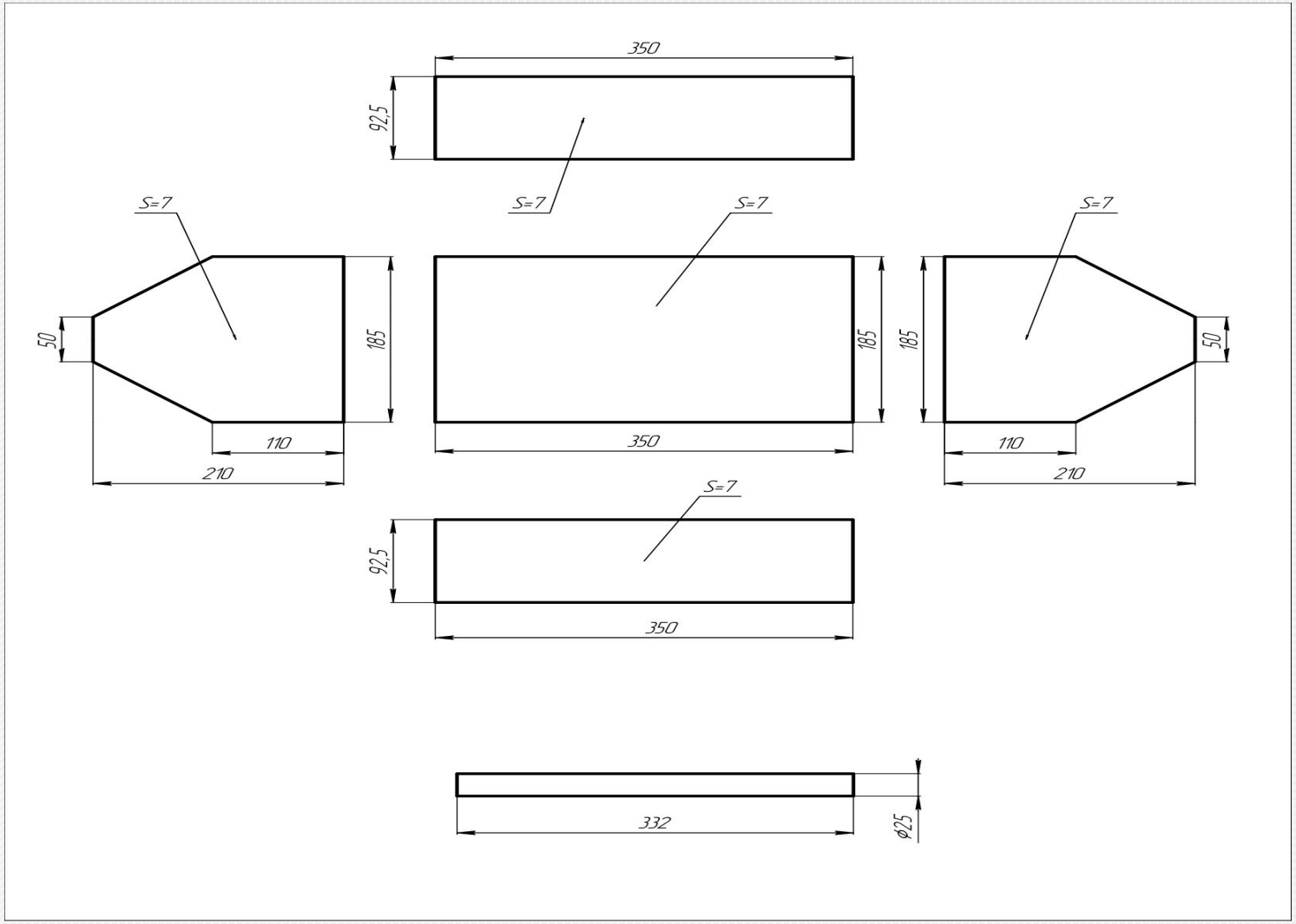

- 3. Размечаем фанеру по размерам согласно чертежу

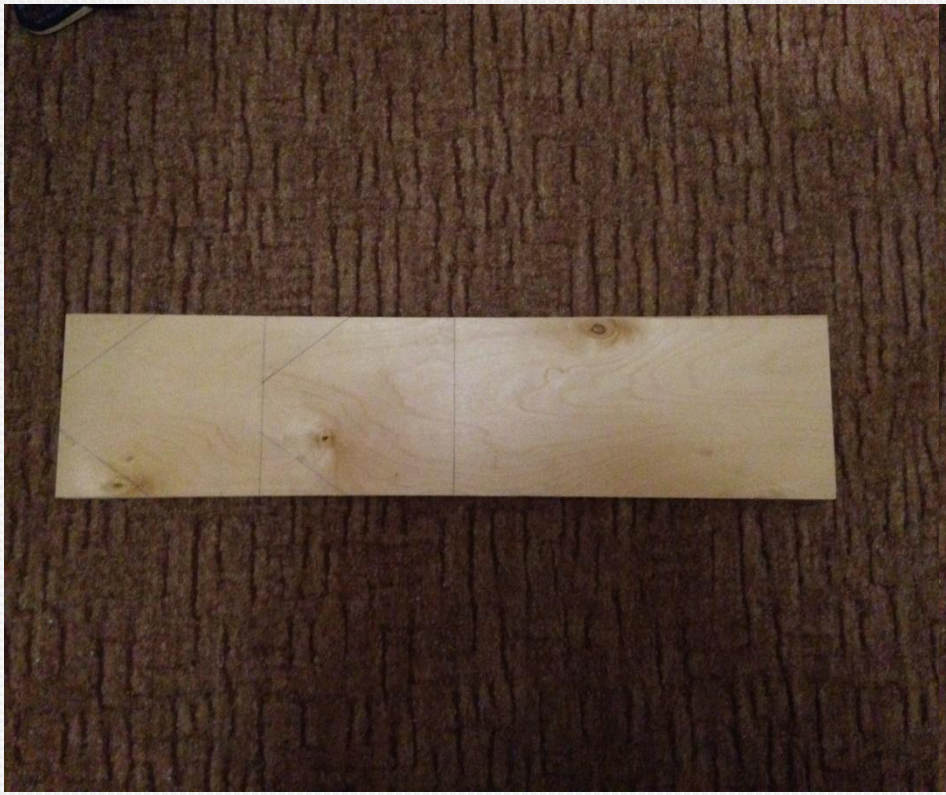

- 4. Распиливаем фанеру с помощью электрического лобзика

- 5. Зашкуриваем все части с помощью шкурки
- 6. Соединяем боковины (210мм х 185 мм) к нижней части (350 мм х 185 мм) с помощью клея и гвоздей

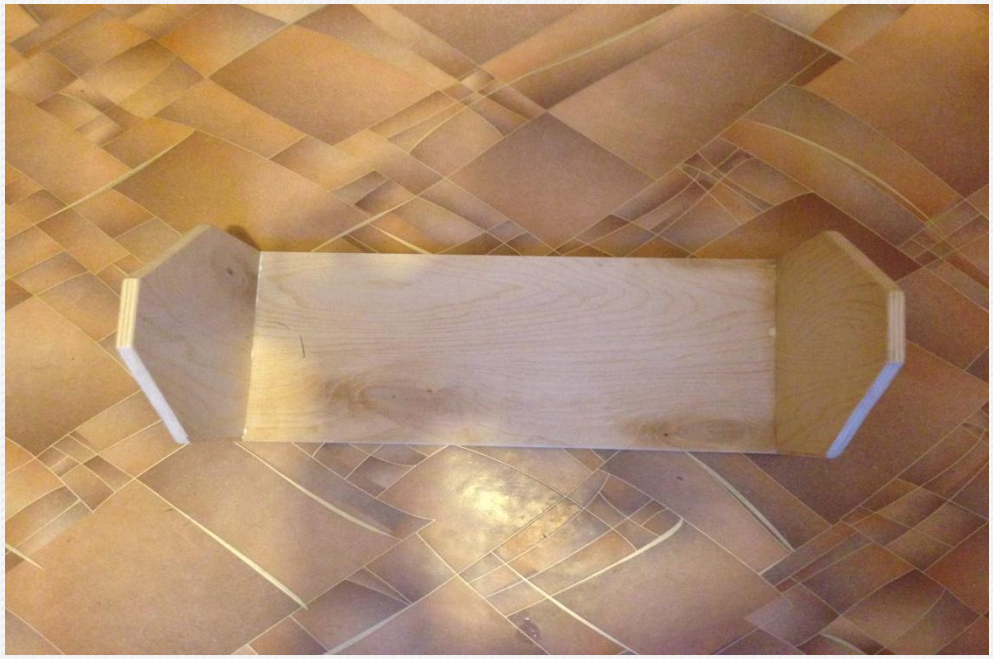

- 7. Соединяем боковины (350 мм х 92,5 мм) к нижней части (350 мм х 185 мм) с помощью клея и гвоздей

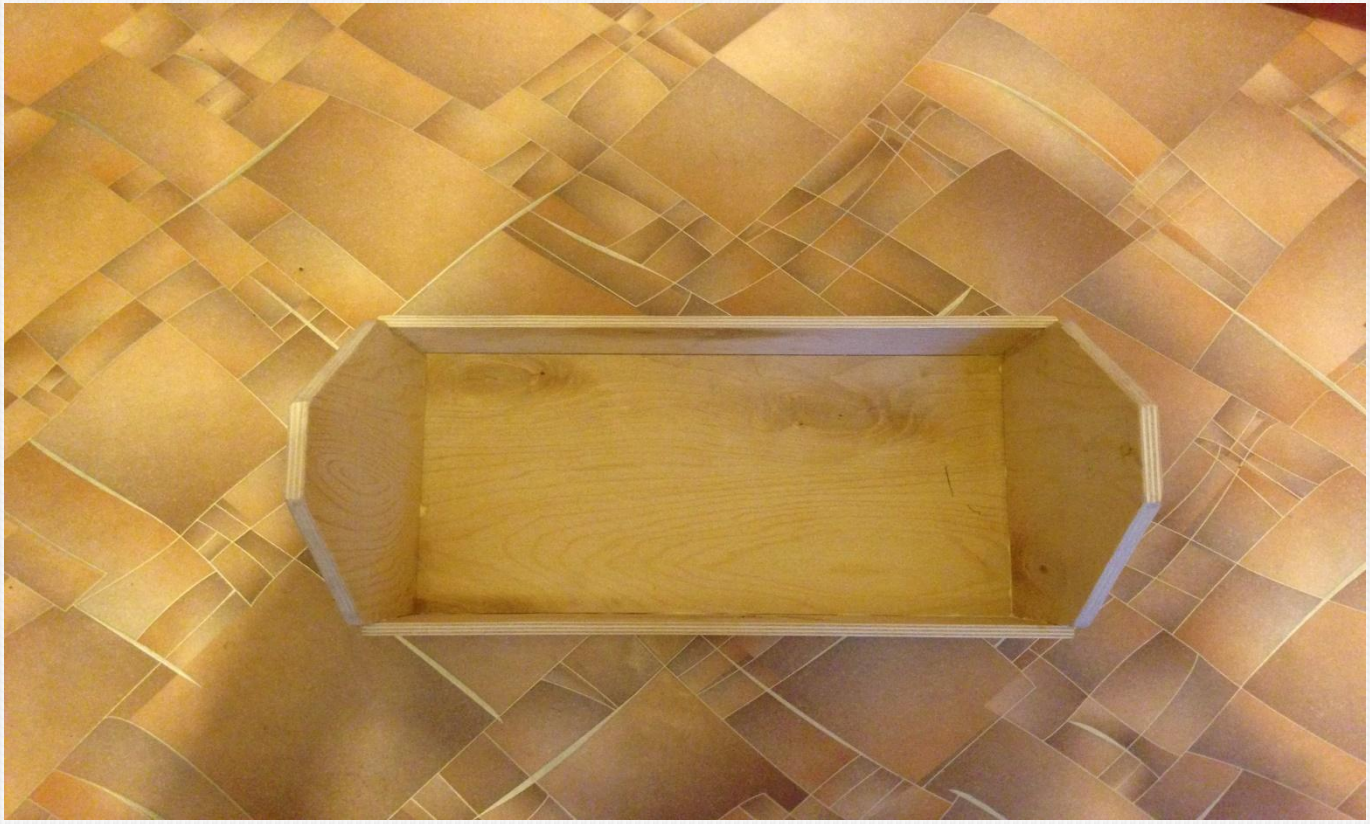

- 8. Соединяем деревянный стержень с боковинами (210мм х 185 мм) с помощью клея и гвоздей

Заключение

- Я сделал ящик для инструментов при малом бюджете и с лёгкой конструкцией.