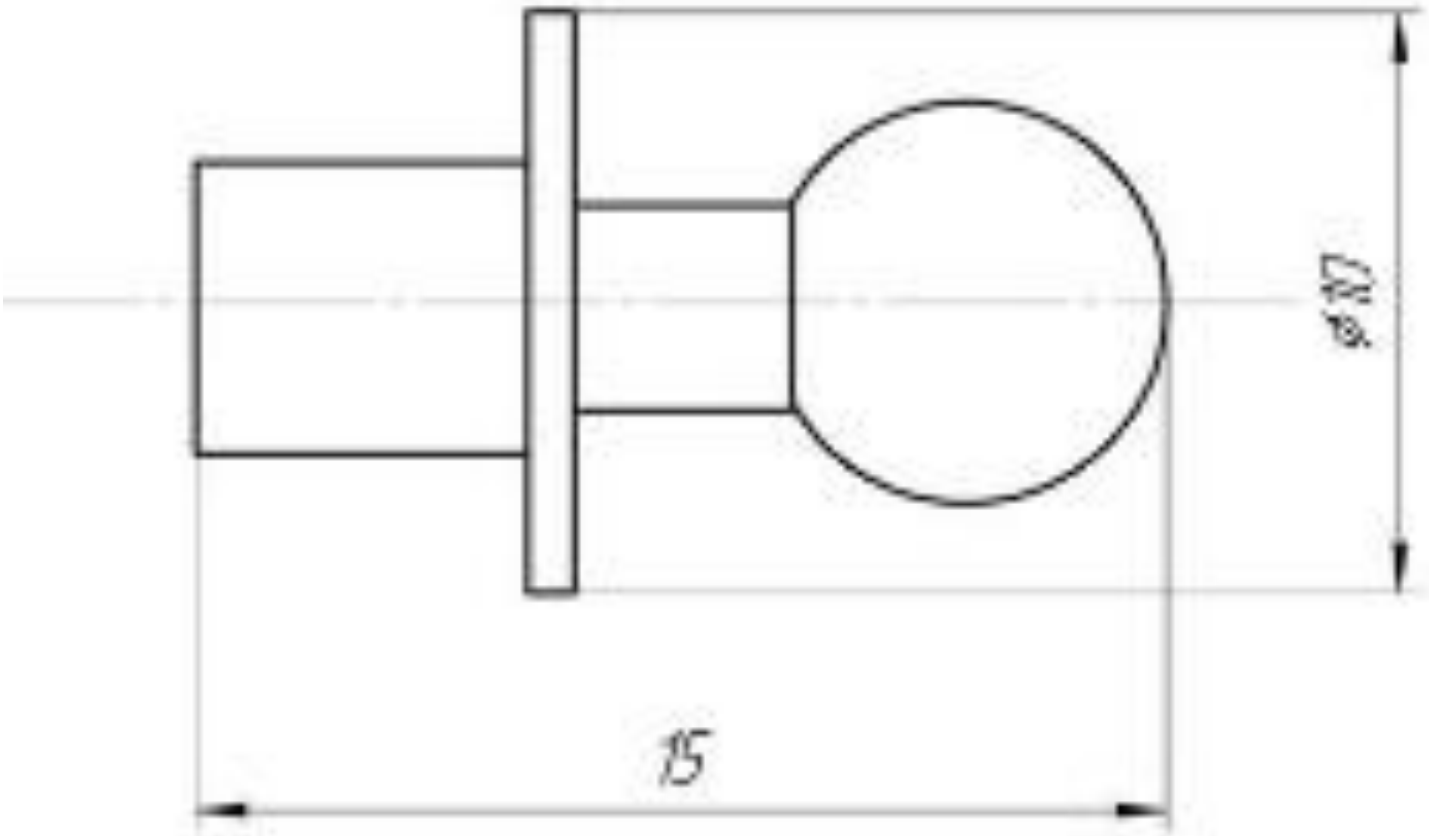
15
ø47

Токарно-револьверный одношпиндельный автомат

Модель 1Б140

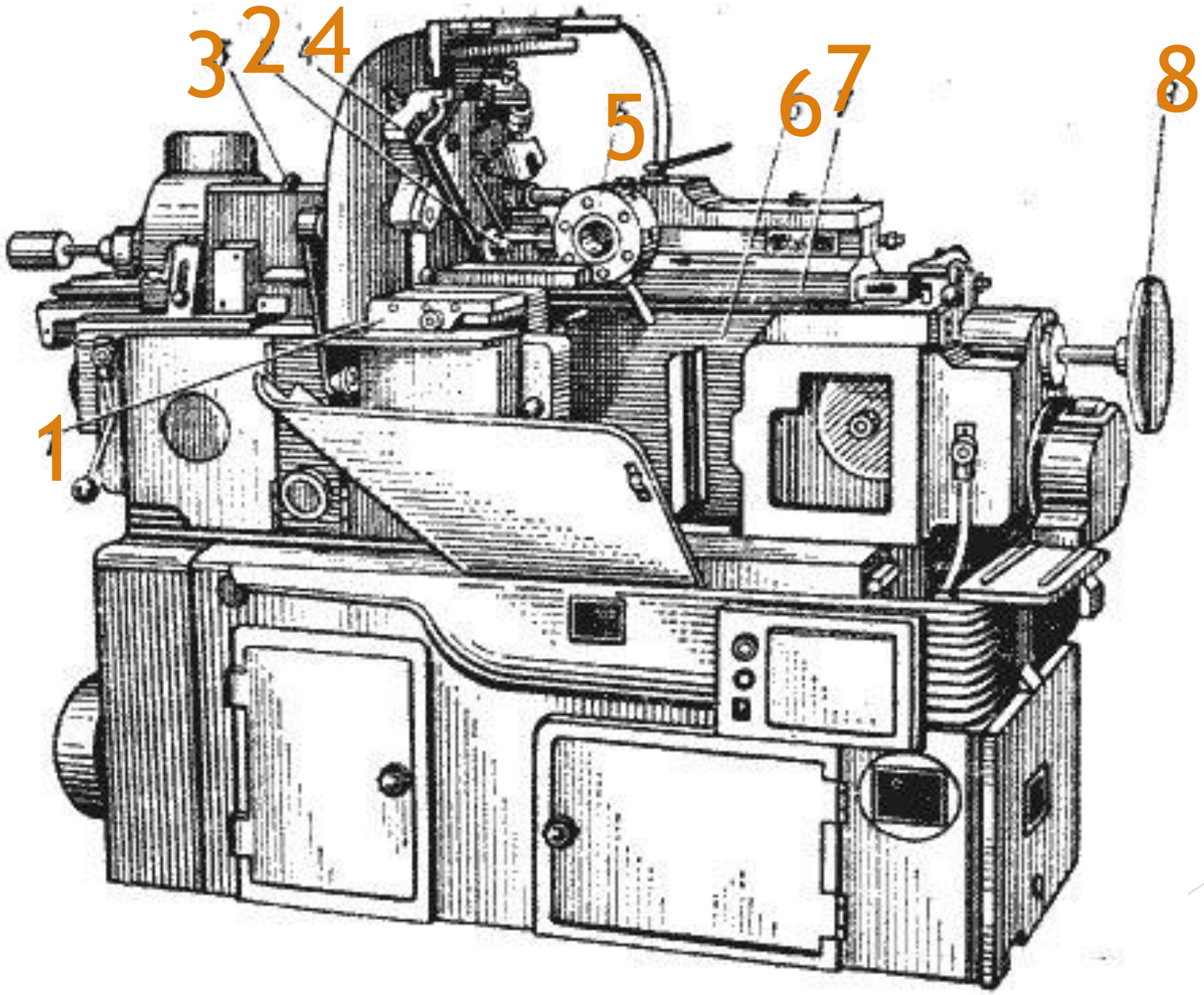
3
2
4
5
6
7
8
1

Техническая характеристика автомата

- Наибольший диаметр обрабатываемого прутка, мм 40
- Число значений частот вращения шпинделя 13
- Частота вращения шпинделя, об/мин:
  левое вращение 160…2500
  правое вращение 63….1000
- Количество суппортов:
  револьверных 1
  поперечных 2
  вертикальных 2

Применение

- Токарно-револьверный одношпиндельный автомат предназначен для изготовления в массовом и крупносерийном производстве деталей, требующих обтачивания, подрезания торцов, сверления, зенкерования, нарезания резьбы и т.п.
- Загрузка нового прутка длиной до 3000 мм осуществляется вручную, а в процессе работы автомата подача и зажим прутка, как и другие холостые и рабочие ходы, осуществляются автоматически.