К ПРОЕКТУ

(ЗАДАНИЕ)

ИСХОДНЫЕ ДАННЫЕ

1. Место строительства –
2. Категория помещения по взрывной, пожарной и взрывопожарной опасности –
3. Степень огнестойкости здания –
4. Расчетная температура внутреннего воздуха –
5. Относительная влажность внутреннего воздуха –
6. Разряд зрительной работы –
7. Содержание пыли, дыма, копоти в рабочей зоне –
8. Параметры здания –

- размеры в плане –
- число пролетов –
- пролет –
- шаг средних колонн –
- шаг крайних колонн –
- высота до низа несущей конструкции покрытия на опоре –

9. Краны мостовые грузоподъемностью _____ т

ИСХОДНЫЕ ДАННЫЕ К ЗАДАНИЮ (для группы ПГС 18-1)

	1	2	3	4	5	6	7	8	9	10
1	Алдан	Амга	Бердигестях	Вилюйск	Витим	Джарджан	Дружина	Жиганск	Зырянка	Исить
2	А	Б	Г	Д	А	Б	В	Г	Д	А
3	II	II	II	II	II	II	II	II	II	II
4	13°С	14	15	16	17	18	19	20	13	14
5	40%	45	<50	55	<60	40	45	<50	55	<60
6	I	II	III	I	II	III	I	II	III	I
7	<1мг/м^3	<1мг/м^3	1мг/м^3-5мг/м^3	<1мг/м^3	<1мг/м^3	1мг/м^3-5мг/м^3	1мг/м^3-5мг/м^3	1мг/м^3-5мг/м^3	1мг/м^3-5мг/м^3	<1мг/м^3
8										
-	36×36м	42×36	48×48	54×48	60×36	60×48	60×48	42×42	42×48	42×60
-	2	2	2	2	2	2	2	2	2	2
-	18м	18	24	24	18	24	24	18,24	18,24	18,24
-	12м	6	12	6	12	12	12	6	12	12
-	6м	6	6	6	6	12	6	6	6	12
-	8,4м	9,6	10,8	8,4	9.6	12	13,2	8,4	9,6	10,8
9	10т	10	10	10	20	20	30	10	20	20

ИСХОДНЫЕ ДАННЫЕ (для группы ПГС 18-1)

	11	12	13	14	15	16	17	18	19	20
1	Кюсюр	Ленск	Нагорный	Нюрба	Нюя	Оймякон	Олекминск	Оленек	Сангар	Саскылах
2	А	Б	В	Г	Д	А	Б	В	Г	Д
3	II	II	II	II	II	II	II	II	II	II
4	18	19	20	13	14	15	16	17	18	19
5	40	45	<50	55	<60	40%	45	<50	55	<60
6	III	I	II	III	I	II	III	I	II	II
7	1мг/м^3-5мг/м^3	1мг/м^3-5мг/м^3	1мг/м^3-5мг/м^3	1мг/м^3-5мг/м^3	<1мг/м^3	<1мг/м^3	<1мг/м^3	1мг/м^3-5мг/м^3	1мг/м^3-5мг/м^3	<1мг/м^3
8										
-	36×36	36×36	36×54	36×66	48×66	48×48	48×54	48×60		
-	2	2	2	2	2	2	2	2		
-	18	18	18	18	24	18,30	18,30	18,30		
-	12	6	6	6	6	12	6	12		
-	12	6	6	6	6	6	6	12		
-	10,8	9,6	12	10,8	8,4	9,6	10,8	12		
9	20	20	20	20	10	20	20	20		

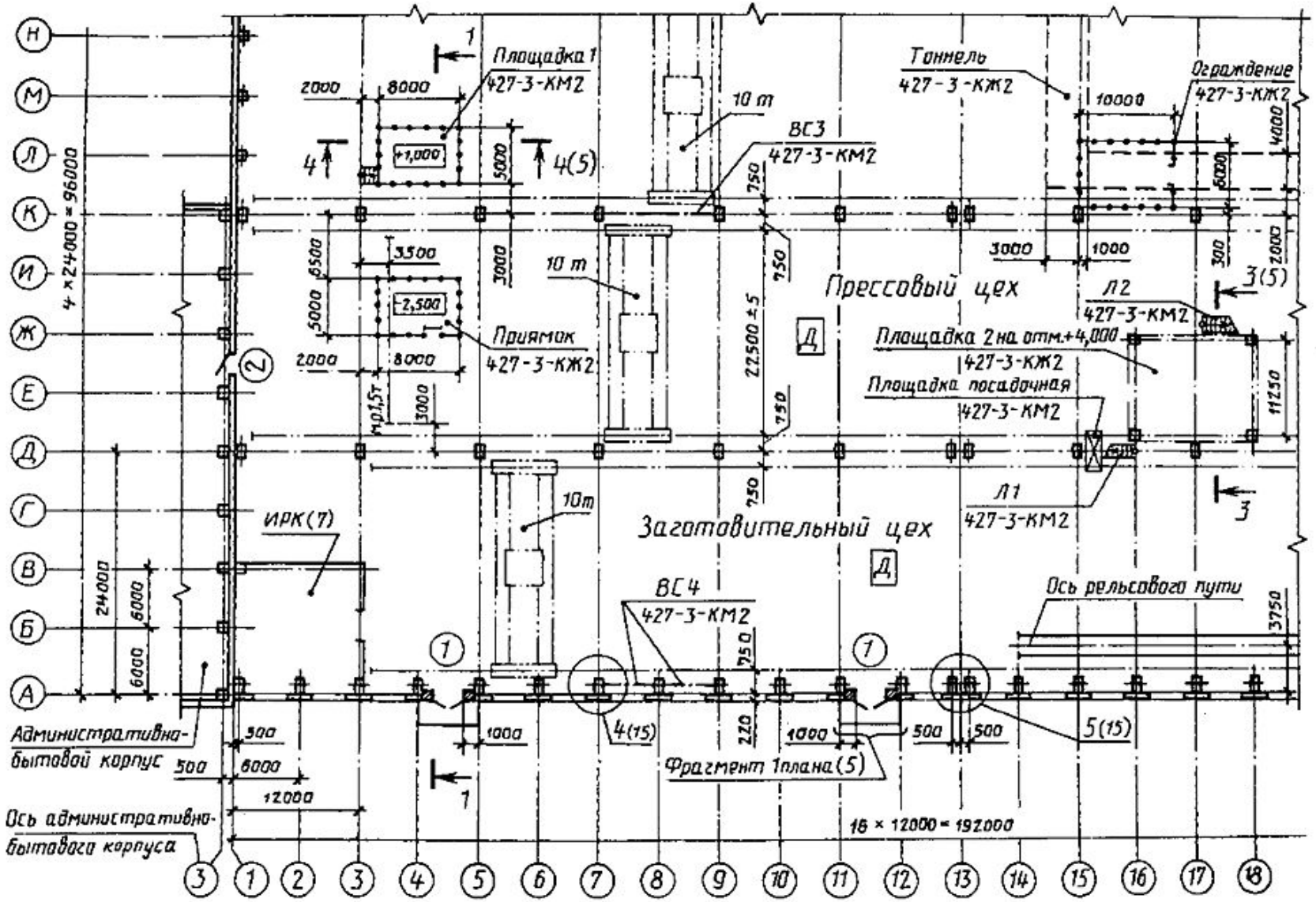
Площадка 1
427-3-КМ2
Тоннель
427-3-КЖ2
Ограждение
427-3-КЖ2
10 т
ВС3
427-3-КМ2
Прессовый цех
Л2
427-3-КМ2
Площадка 2 на отм.+4,000
427-3-КЖ2
Площадка посадочная
427-3-КМ2
Приямок
427-3-КЖ2
Л1
427-3-КМ2
Заготовительный цех
ИРК(7)
ВС4
427-3-КМ2
Ось рельсового пути
Административно-бытовой корпус
Ось административно-бытового корпуса
Фрагмент 1плана(5)
4 × 24000 = 96000
16 × 12000 = 192000

План на отм. ±0.000

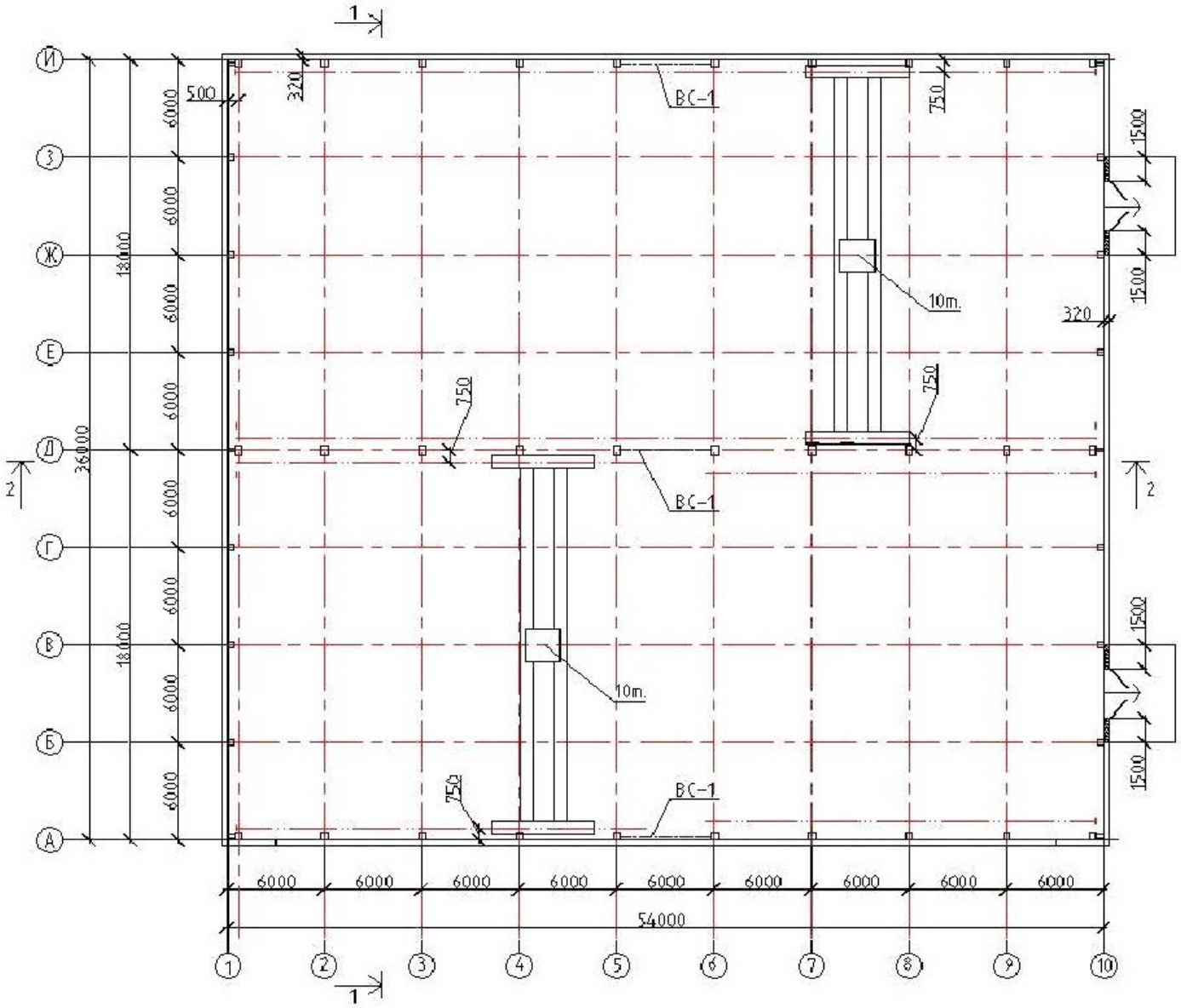

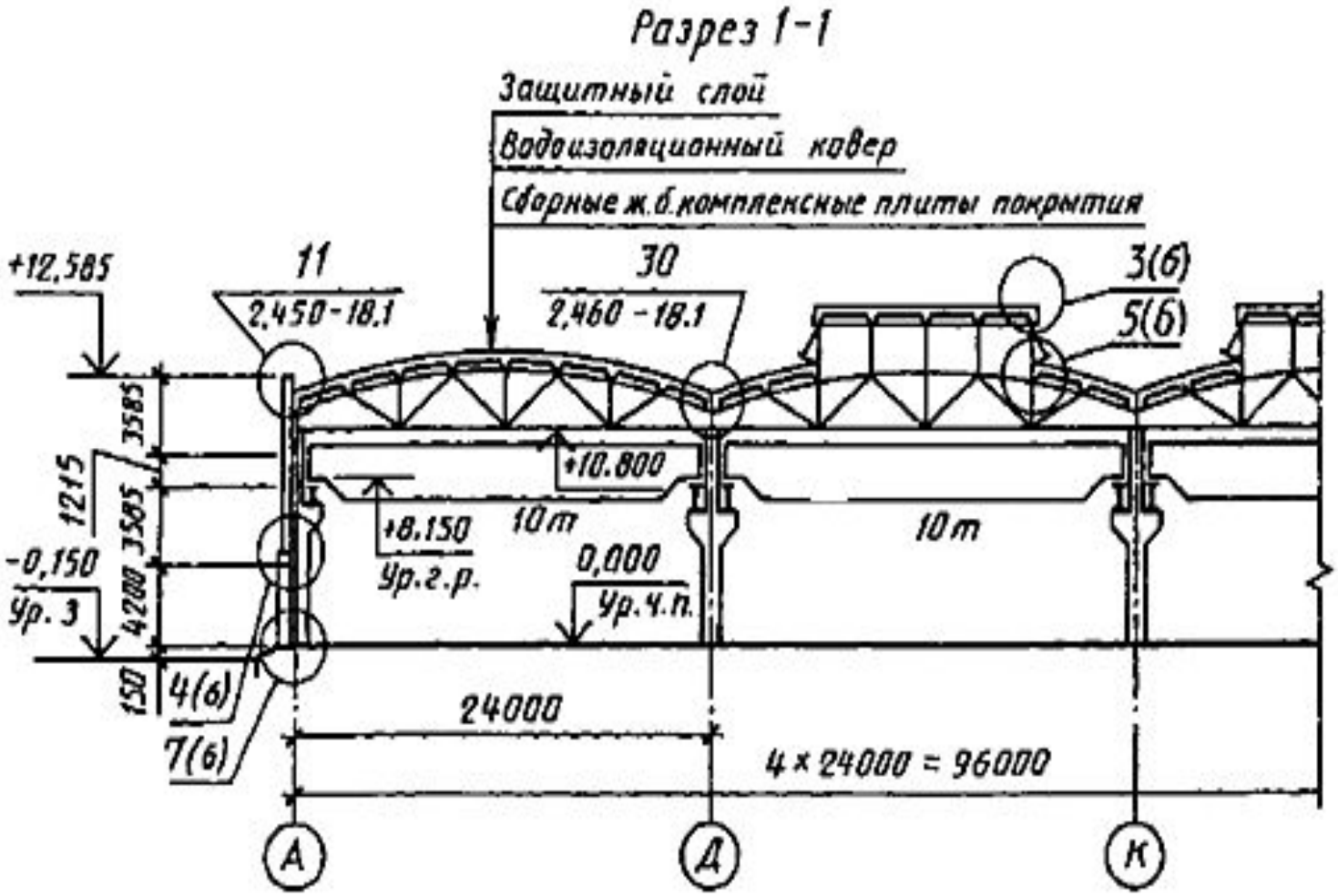
Разрез 1-1
Защитный слой
Водоизоляционный ковер
Сборные ж.б.комплексные плиты покрытия
+12,585
11
2,450-18.1
30
2,460 -18.1
3(6)
5(6)
3585
1215
3585
4200
150
+10.800
+8.150
Ур.г.р.
10m
10m
0,000
Ур.ч.п.
-0,150
Ур. 3
4(6)
7(6)
24000
4 × 24000 = 96000
А
Д
К

Разрез 1-1

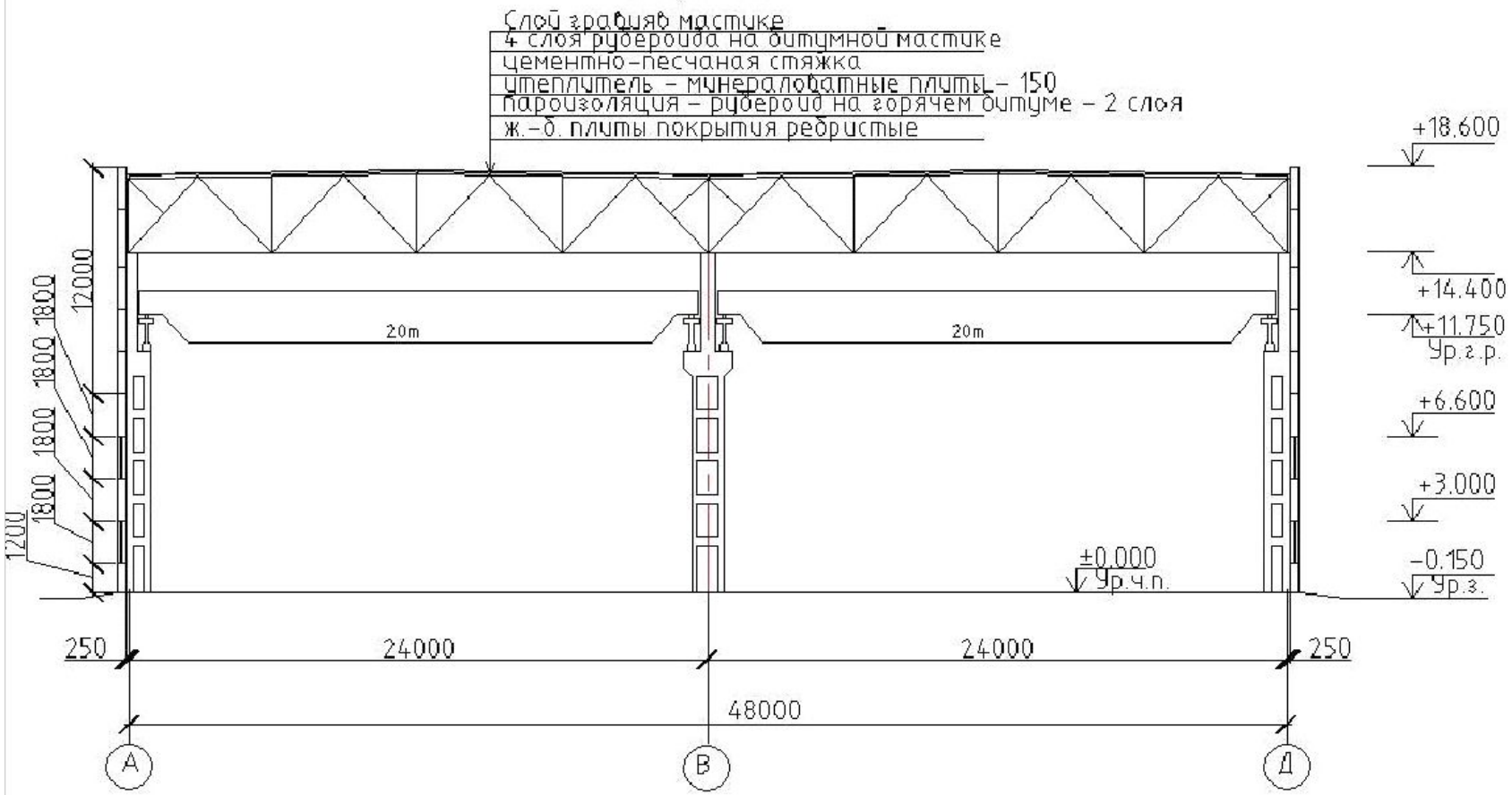
Слой гравия в мастике
4 слоя рубероида на битумной мастике
цементно-песчаная стяжка
утеплитель - минераловатные плиты - 150
пароизоляция - рубероид на горячем битуме - 2 слоя
ж.-б. плиты покрытия ребристые
+18.600
+14.400
+11.750
Ур.г.р.
+6.600
+3.000
±0.000
Ур.ч.п.
-0.150
Ур.з.
12000
1800
1800
1800
1800
1200
20m
20m
250
24000
24000
250
48000
А
В
Д

Разрез 1-1

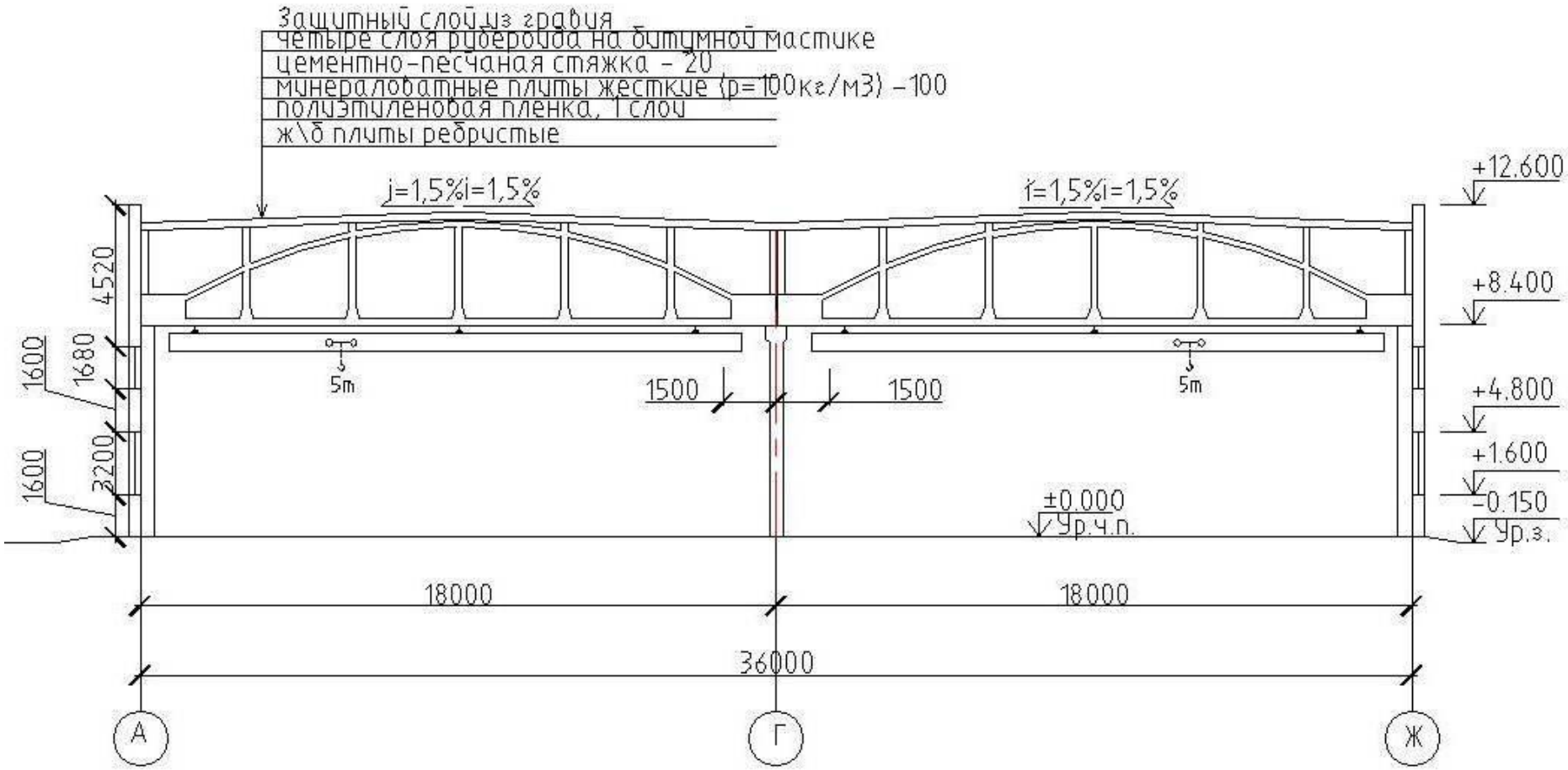
Защитный слой из гравия
четыре слоя рубероида на битумной мастике
цементно-песчаная стяжка - 20
минераловатные плиты жесткие (р=100кг/м3) -100
полиэтиленовая пленка, 1 слой
ж\б плиты ребристые
j=1,5%i=1,5%
i=1,5%i=1,5%
+12.600
+8.400
+4.800
+1.600
±0.000
Ур.ч.п.
-0.150
Ур.з.
4520
1600
1680
3200
1600
5т
5т
1500
1500
18000
18000
36000
А
Г
Ж

Разрез 2-2

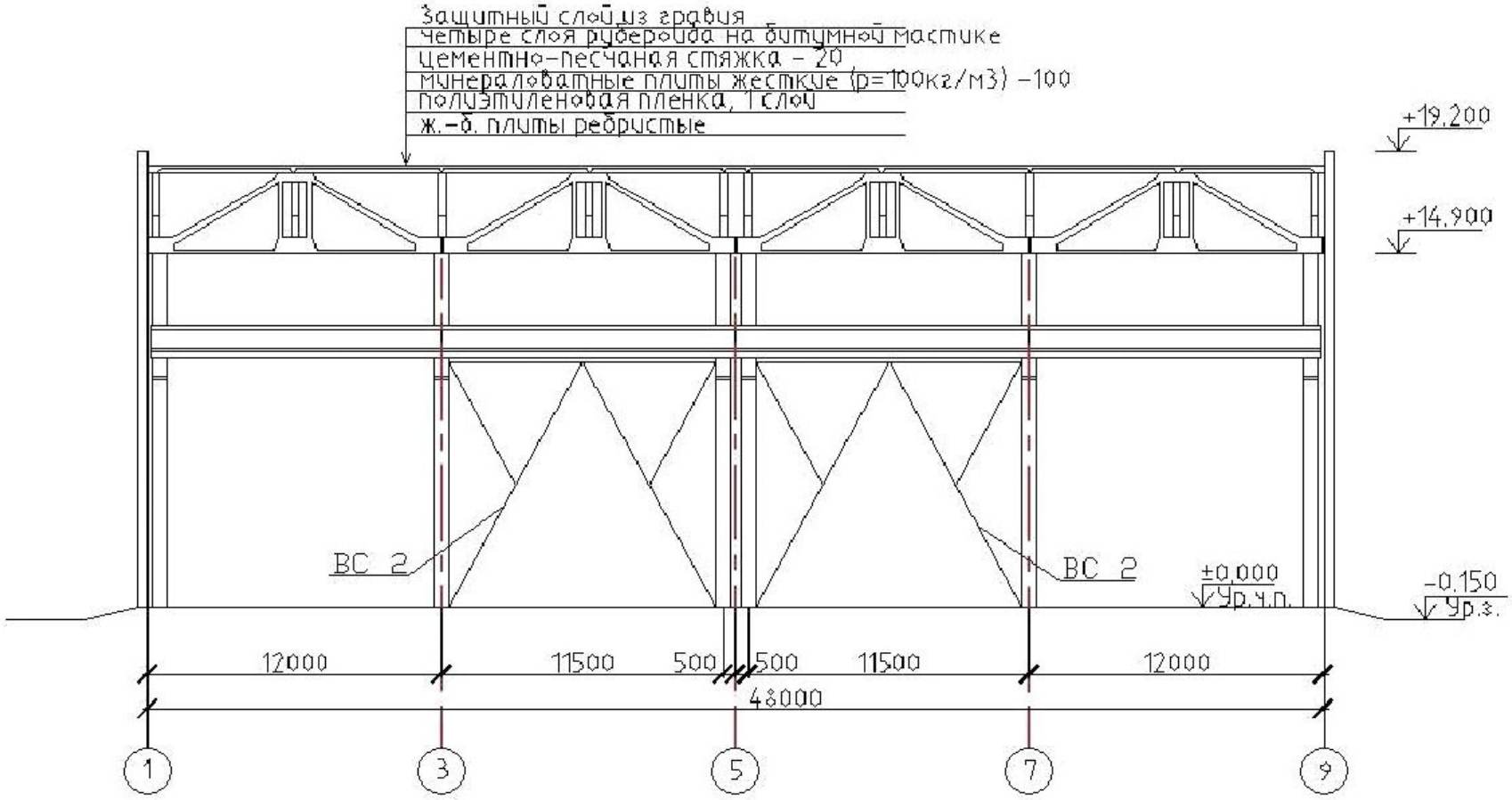
Защитный слой из гравия
четыре слоя рубероида на битумной мастике
цементно-песчаная стяжка - 20
минераловатные плиты жесткие (р=100кг/м3) -100
полиэтиленовая пленка, 1 слой
ж.-б. плиты ребристые
+19.200
+14.900
ВС 2
ВС 2
±0.000
Ур.ч.п.
-0.150
Ур.з.
12000
11500
500
500
11500
12000
48000
1
3
5
7
9

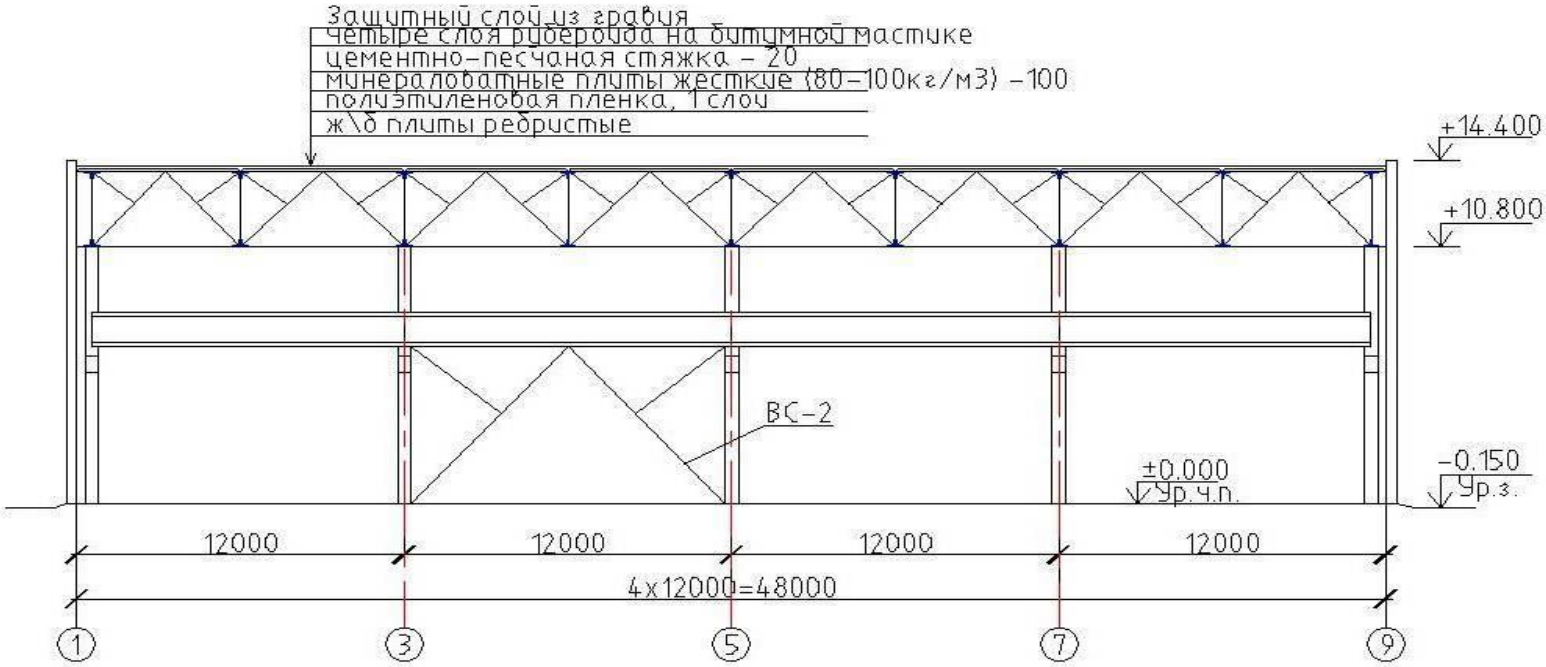
Защитный слой из гравия
четыре слоя рубероида на битумной мастике
цементно-песчаная стяжка – 20
минераловатные плиты жесткие (80–100кг/м3) –100
полиэтиленовая пленка, 1 слой
ж\б плиты ребристые
+14.400
+10.800
ВС-2
±0.000
Ур.ч.п.
-0.150
Ур.з.
12000
12000
12000
12000
4x12000=48000
1
3
5
7
9

Фасад 1–6

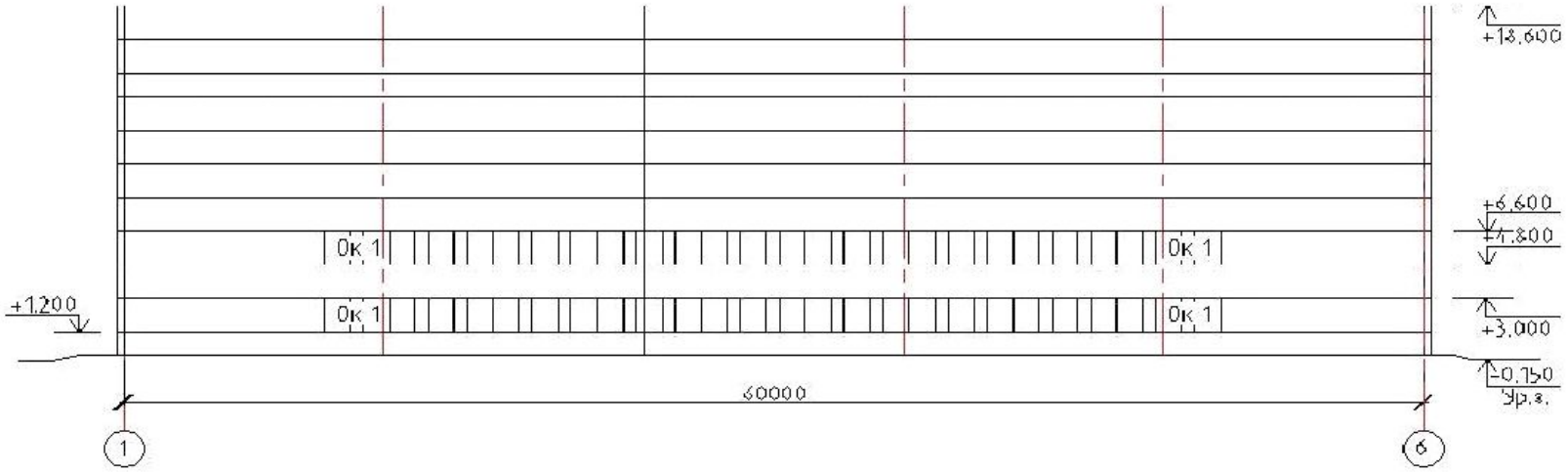

План кровли

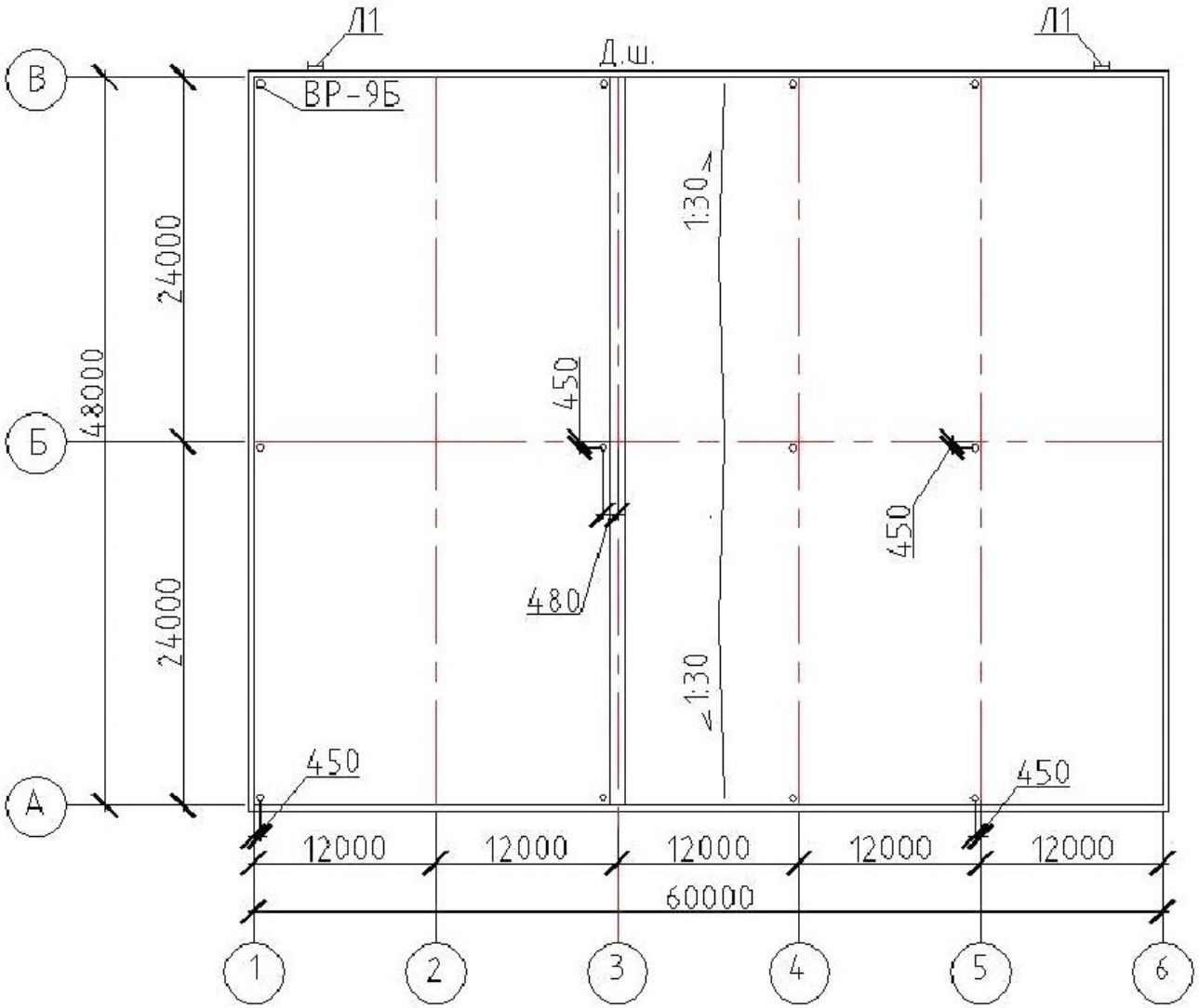
Л1
Л1
Д.ш.
ВР-9Б
1:30
1:30
450
450
450
450
480
24000
24000
48000
12000
12000
12000
12000
12000
60000
В
Б
А
1
2
3
4
5
6