29 ноября 2017 г

ЗАНЯТИЕ № 7

Тема № 13

ДОРОЖНО-ТРАНСПОРТНЫЕ ПРОИСШЕСТВИЯ

ДЛЯ ЗАКРЕПЛЕНИЯ МАТЕРИАЛА

По теме № 13

1. Читайте ПДД: п.п. 3.5 и 3.6

2. Решите задачи, указанные ниже.

6 – 20 – 8 – 1 – 9 – 20 –	20 – 1 – 27 – 1 –	28 – 7 – 30 –18 –	32 – 1 – 30 – 18 –

3. Решите задачи по медицине

2 – 20 – 3 – 20 – 4 – 20 – 7 – 20 – 8 – 20 – 10 – 20 –	12 – 20 – 13 – 20 – 15 – 20 – 16 – 20 – 19 – 20 –	21 – 20 – 24 – 20 – 25 – 20 – 28 – 1 – 29 – 20 –	32 – 20 – 34 – 20 – 37 – 20 – 38 – 20 – 40 – 20 –

Тема № 14.

МОЙ АВТОМОБИЛЬ

СБИЛ ПЕШЕХОДА.

Стр. 15.

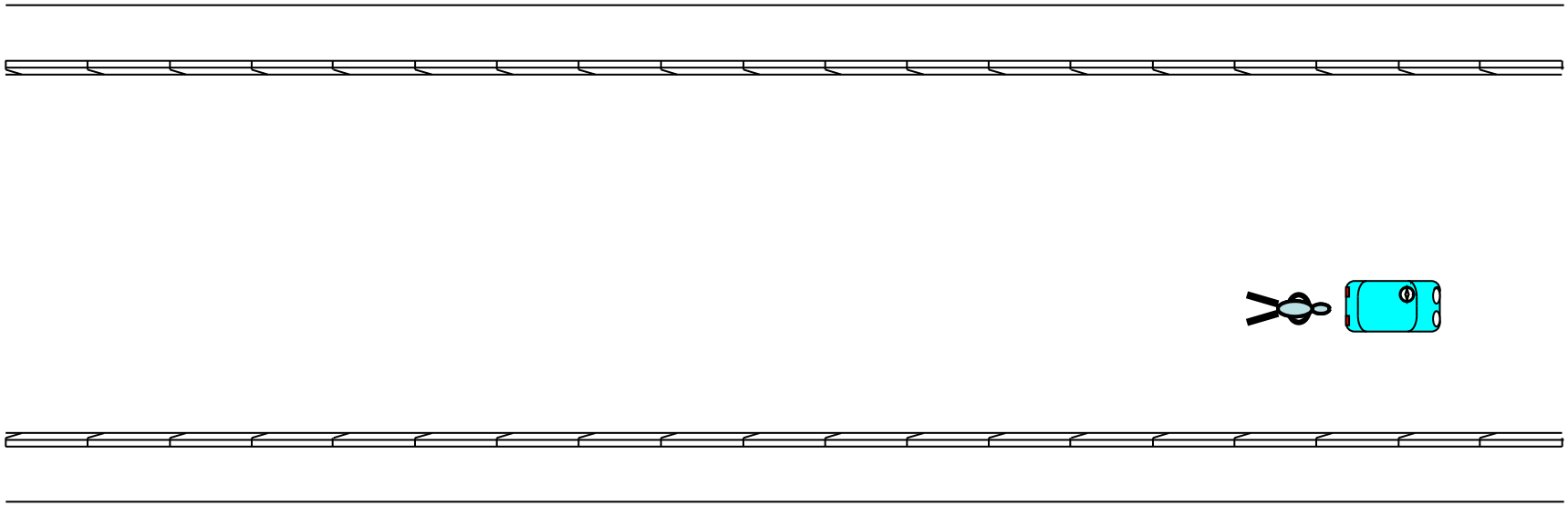

Автотехническая экспертиза.

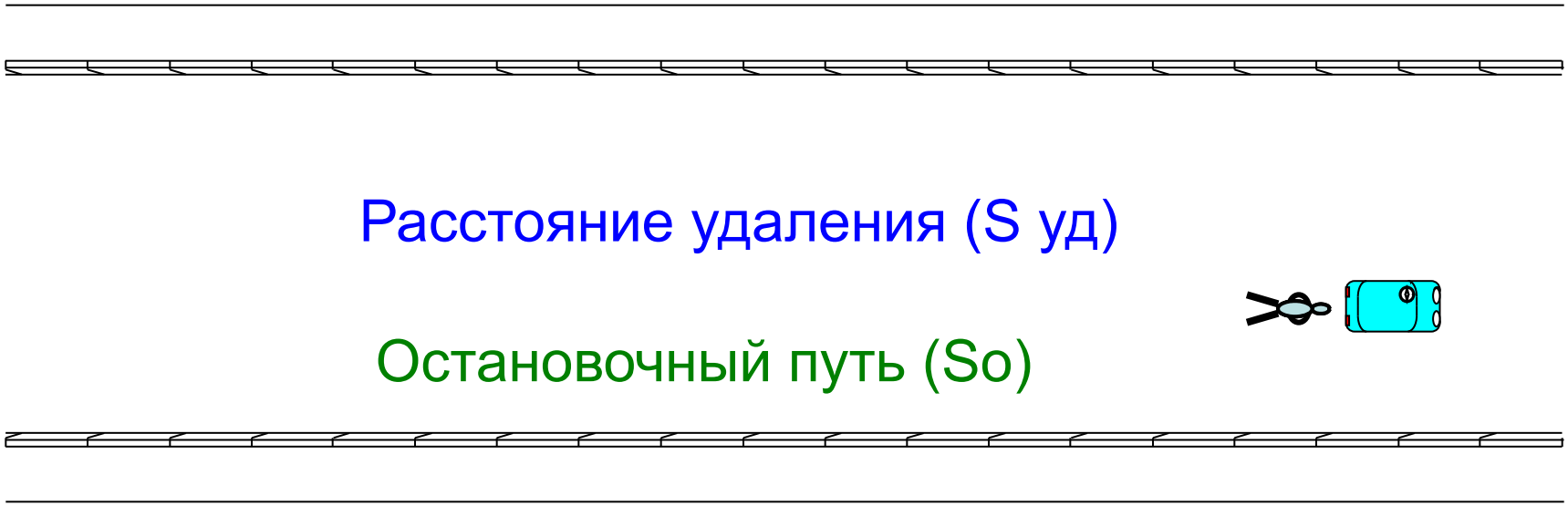

S удаления

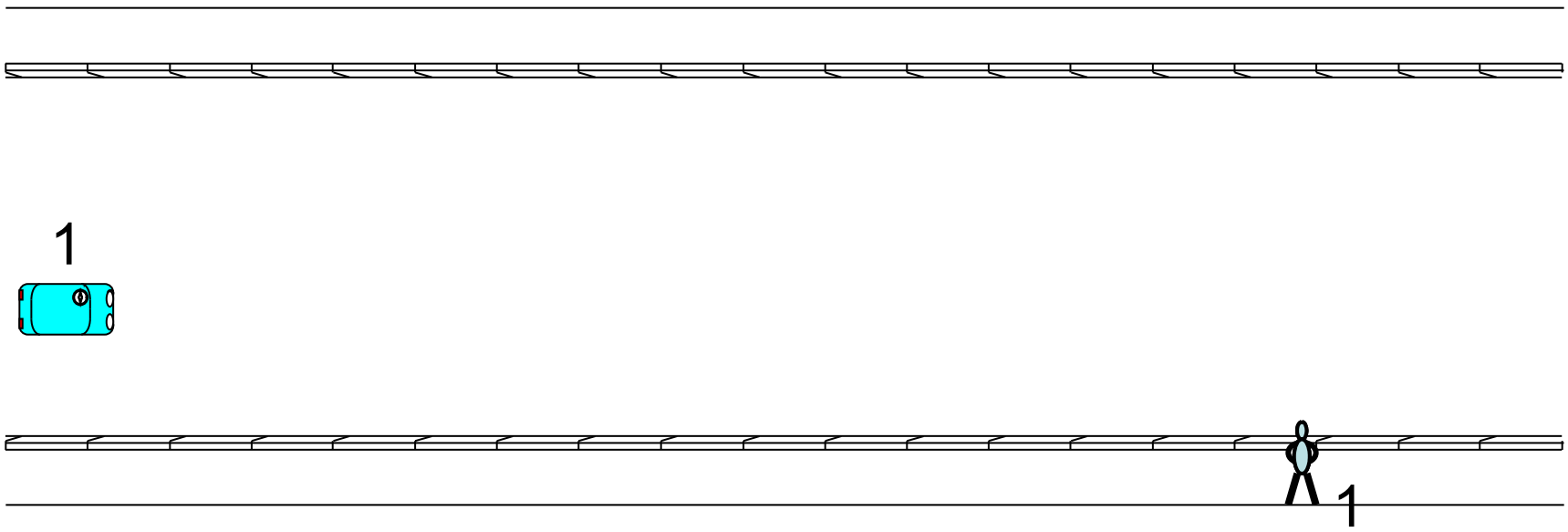

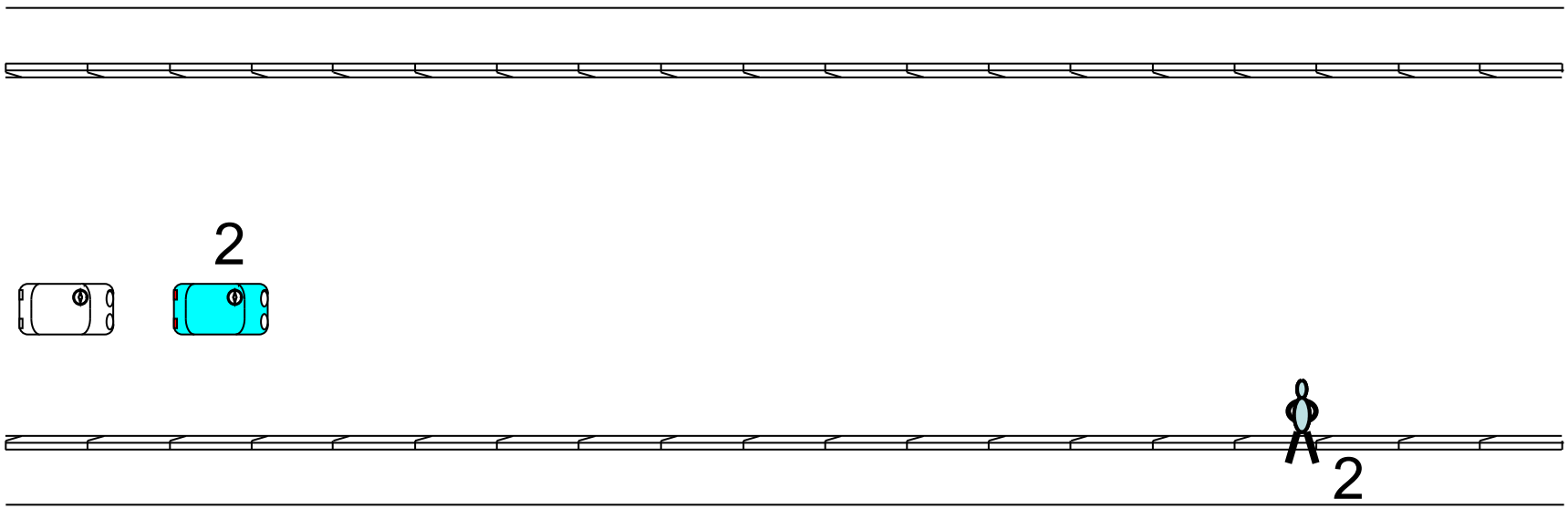
2
2

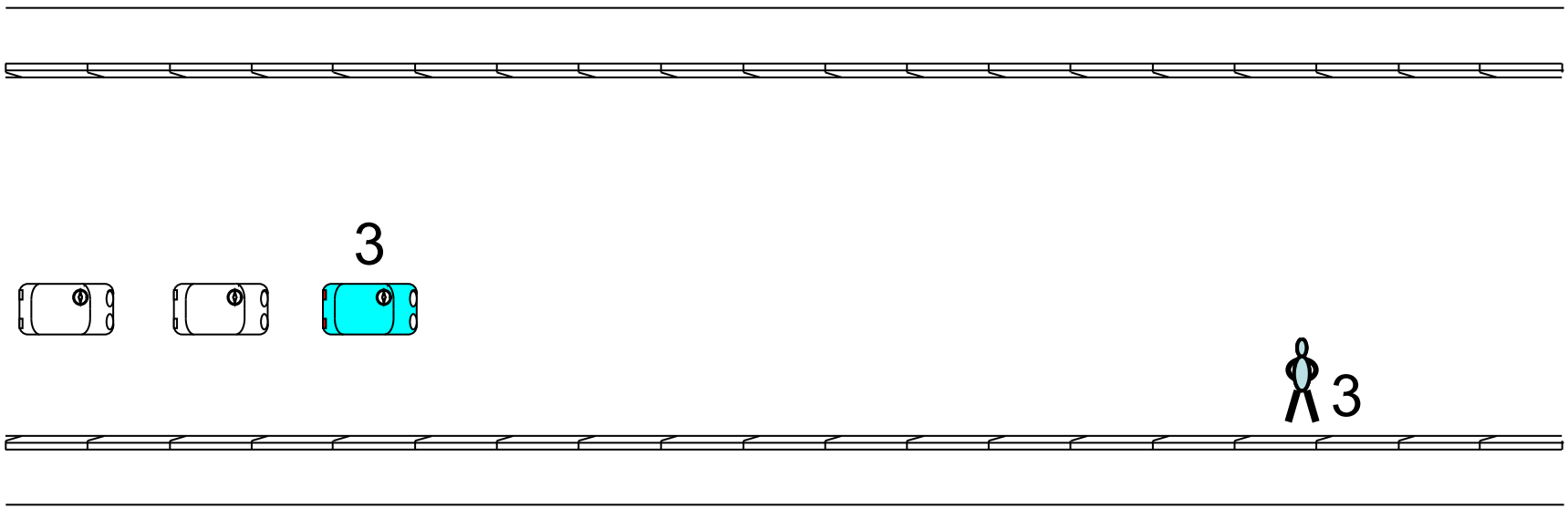
3
3

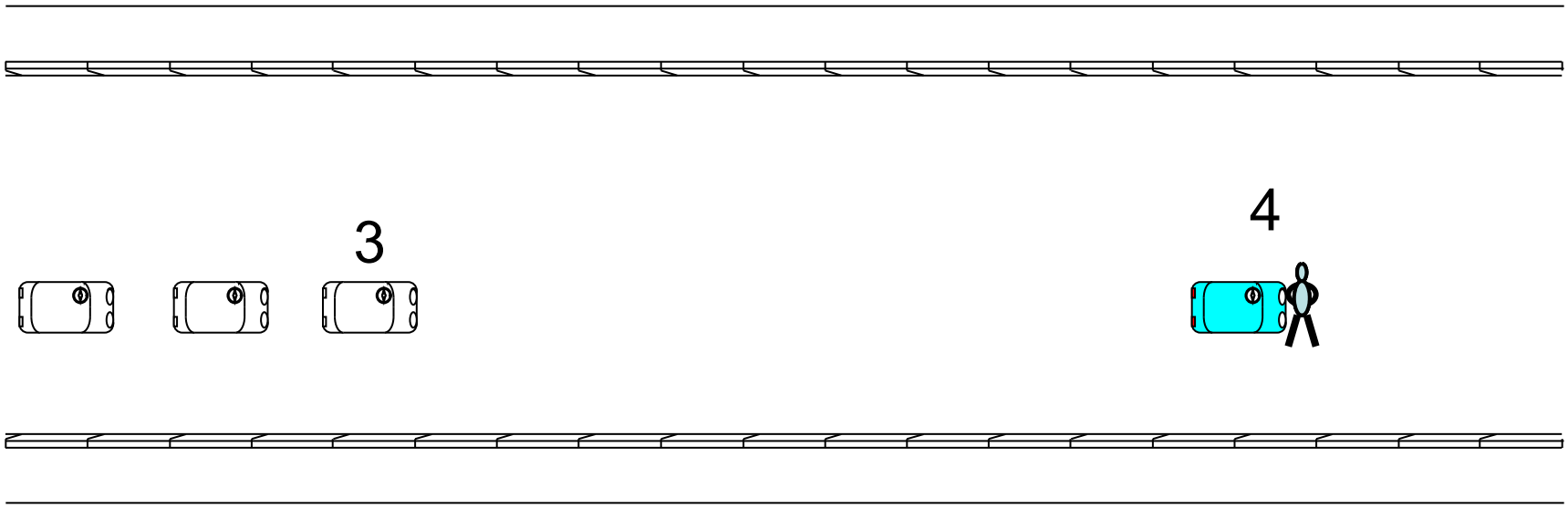
3
4

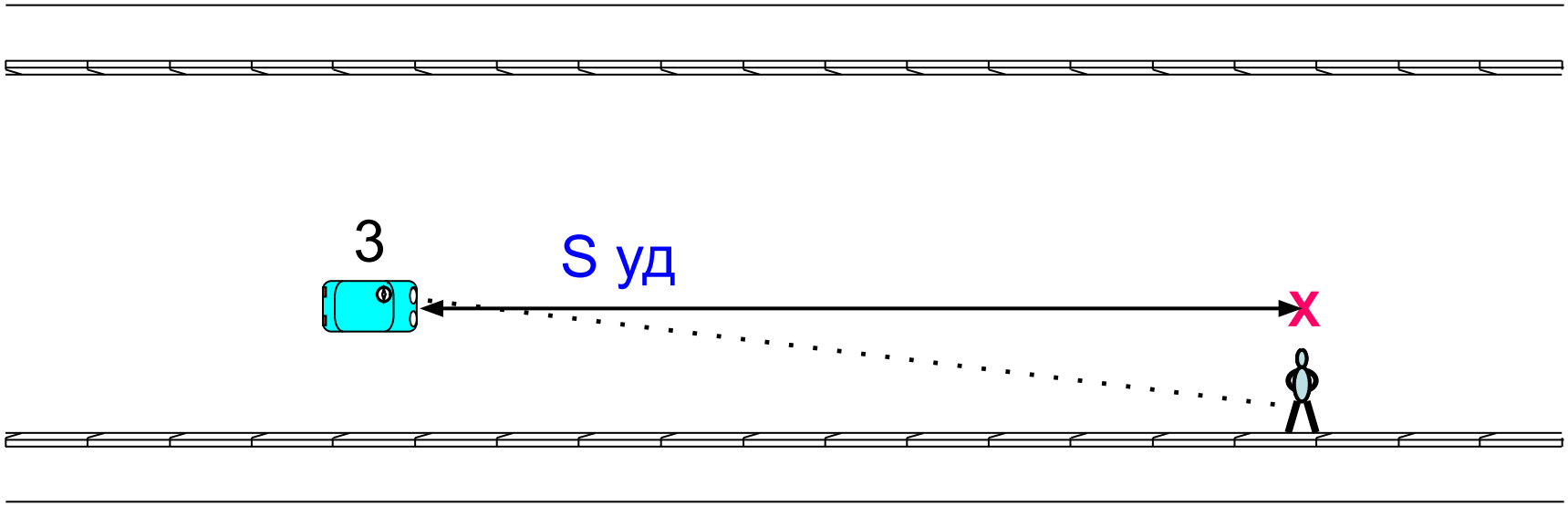
З
S уд
X

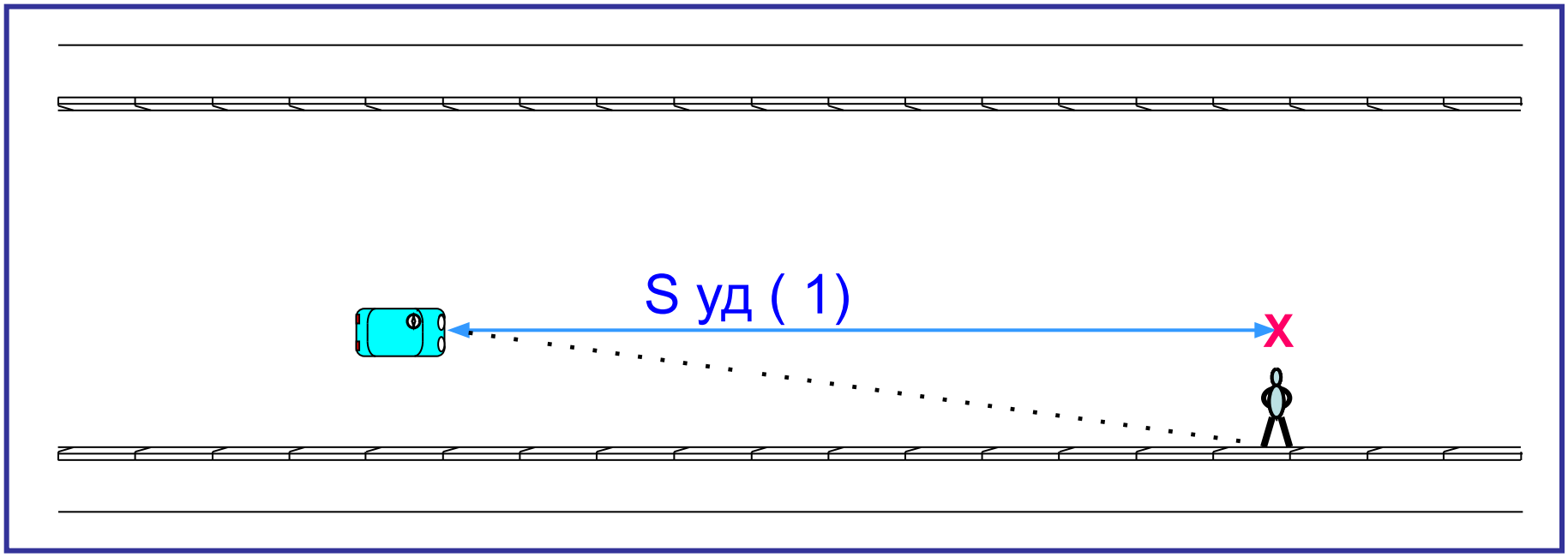
S уд (1)
X

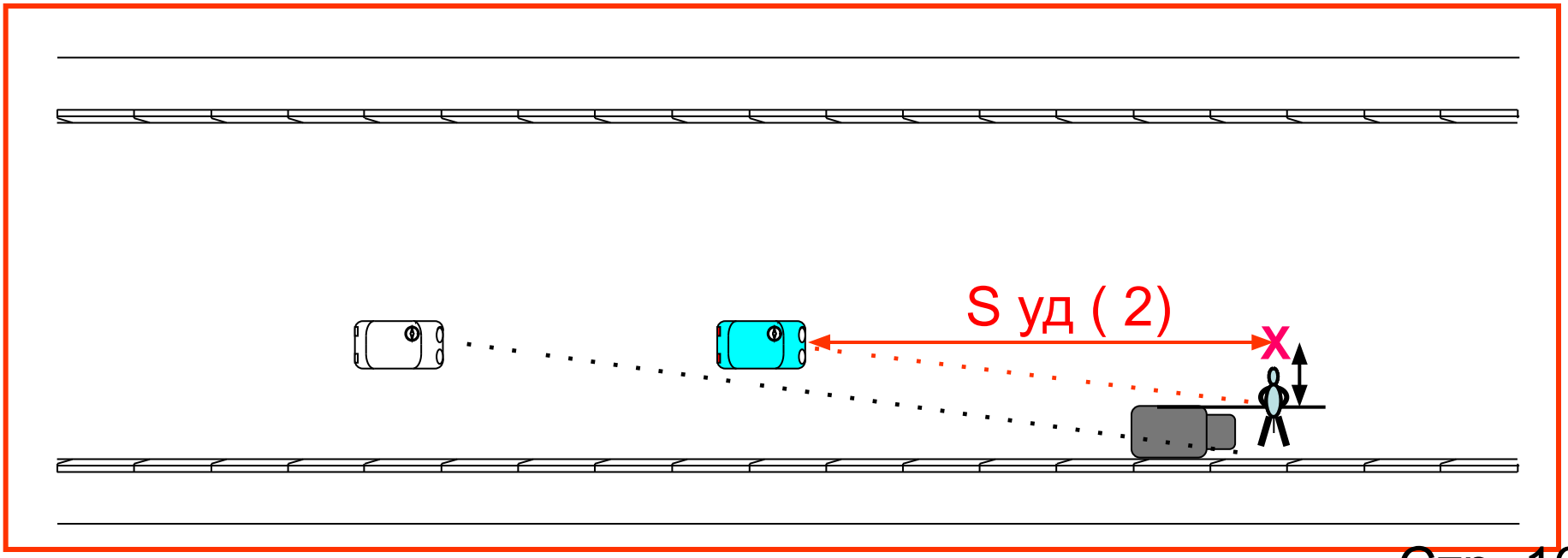
S уд (2)
X

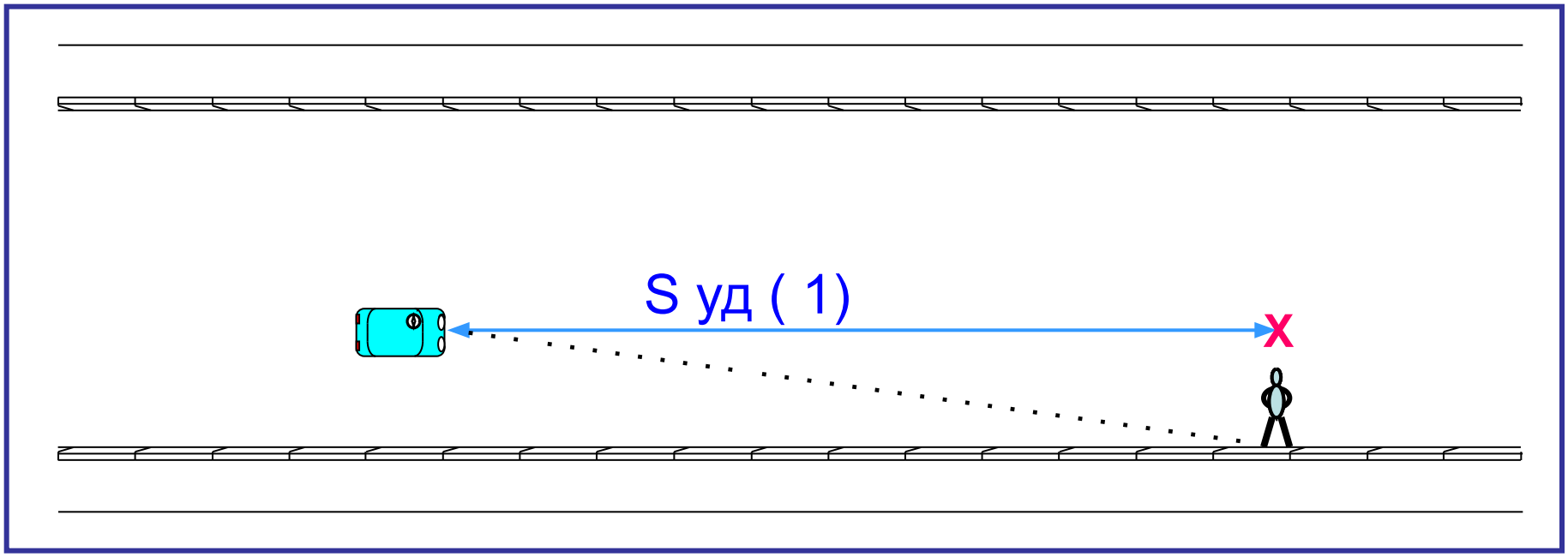
S уд (1)
X

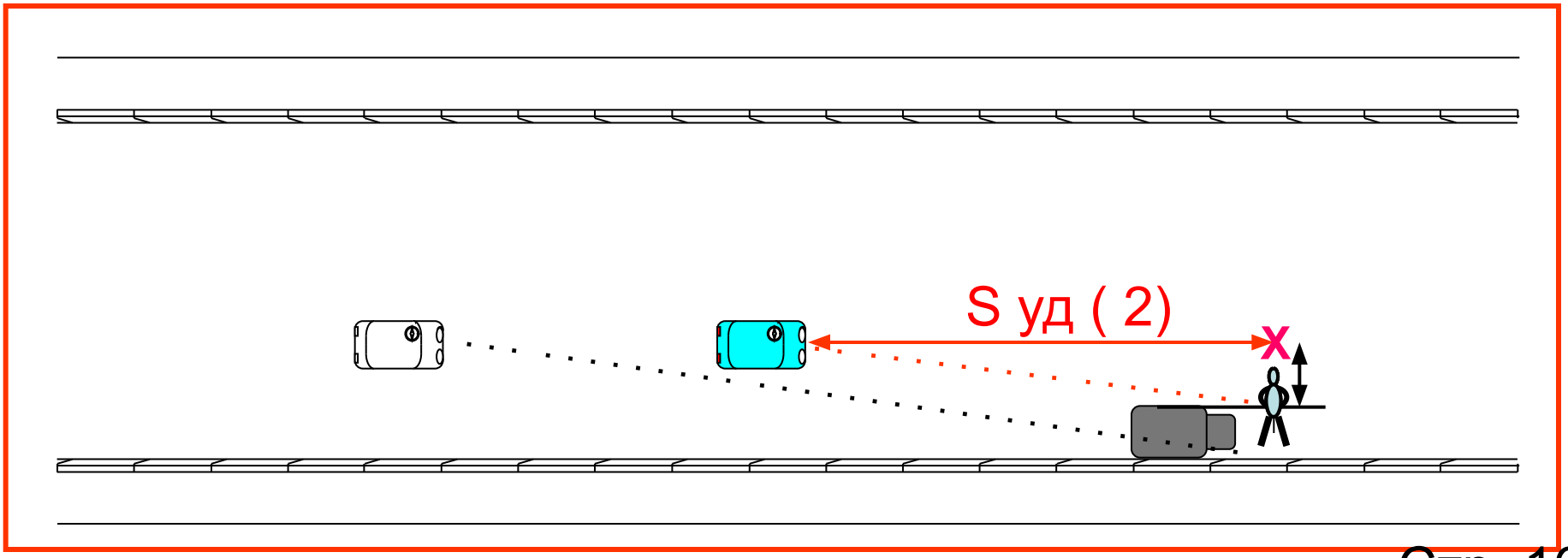
S уд (2)
X

Остановочный путь (So)

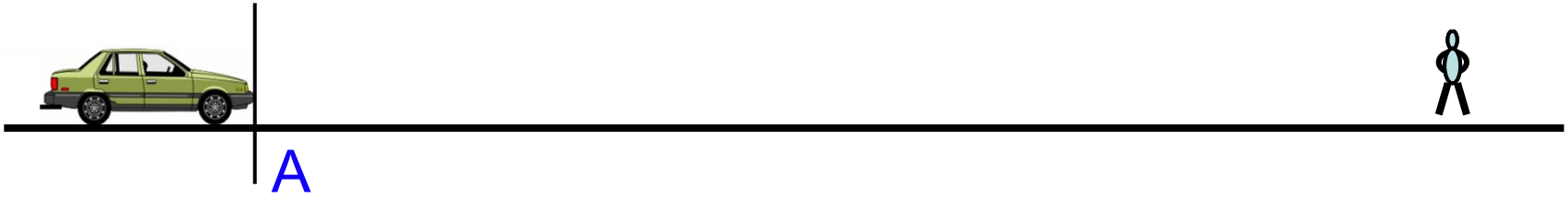

Путь, пройденный автомобилем за время реакции водителя.

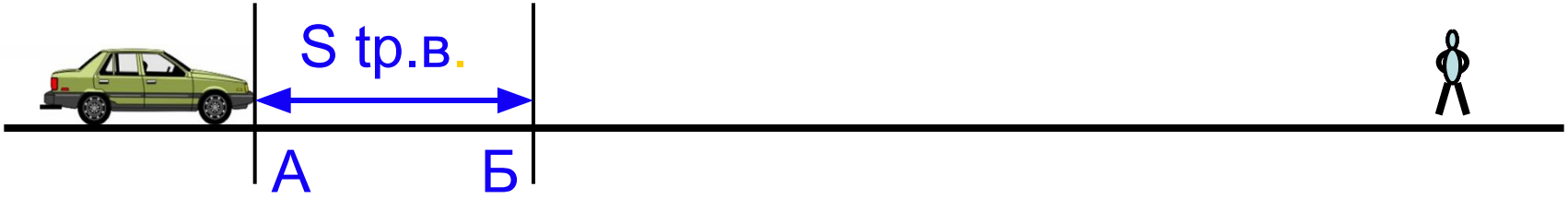

Путь, пройденный автомобилем, с момента нажатия водителем на педаль тормоза до полной остановки автомобиля.

Тормозной путь (Sт)

Остановочный путь (So)

Путь, пройденный автомобилем, с момента обнаружения водителем опасности до полной остановки автомобиля.

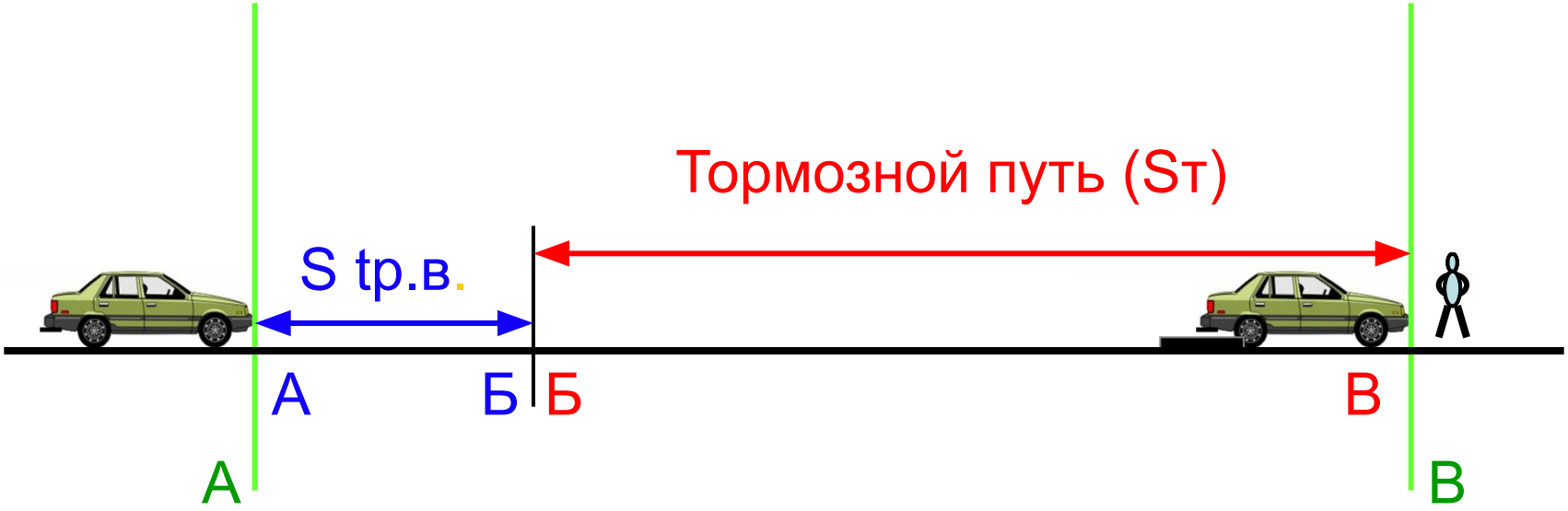

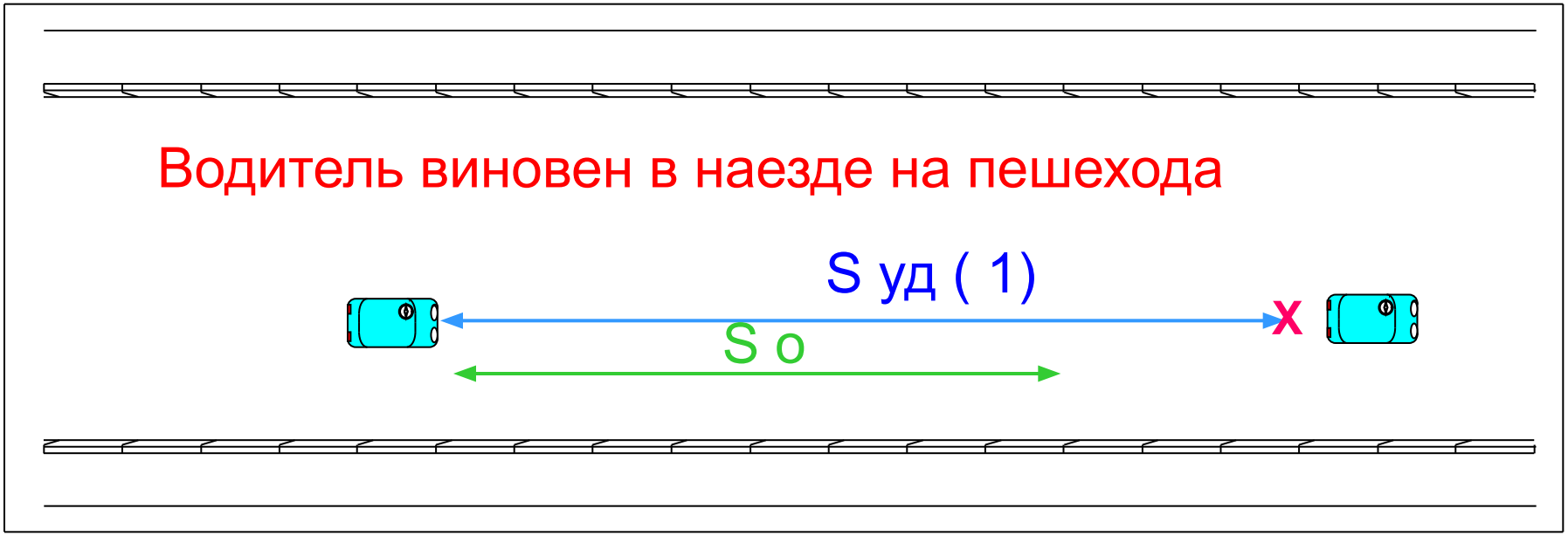
Водитель виновен в наезде на пешехода
S уд (1)
x
S о

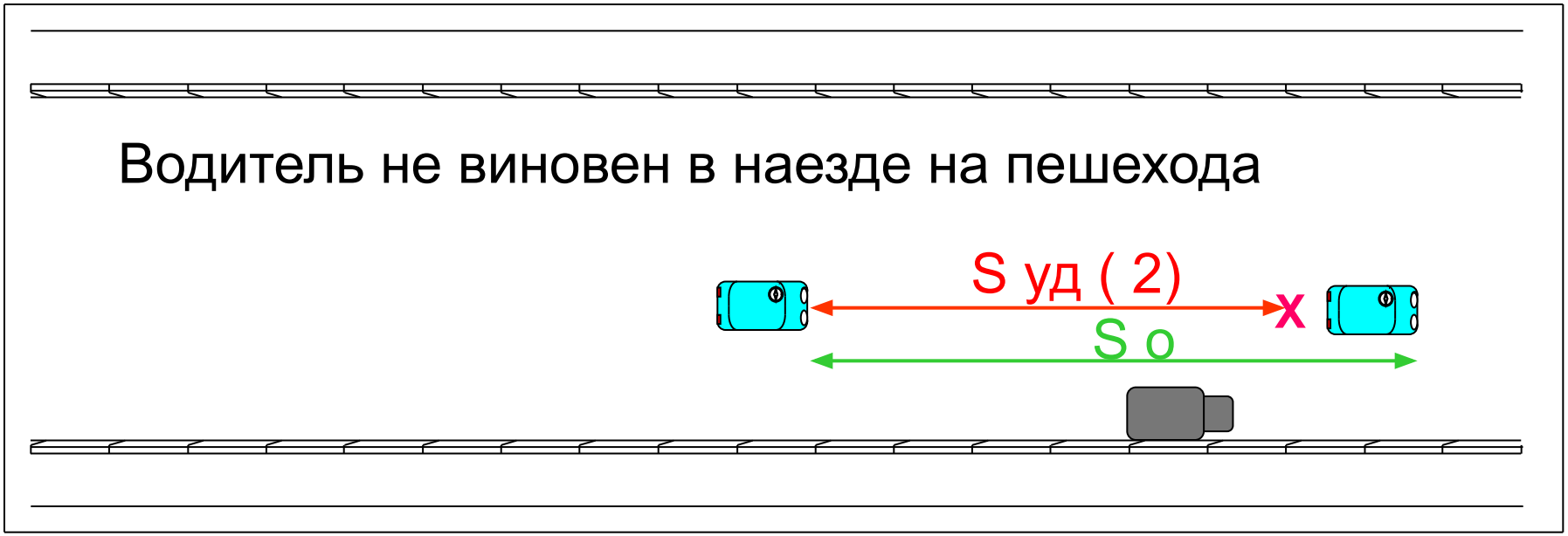
Водитель не виновен в наезде на пешехода
S уд (2)
x
S о

Водитель виновен

$S_{уд} > S_{о}$

$S_{уд} \leq S_{о}$

Водитель не располагал технической возможностью путём применения экстренного торможения избежать наезда на пешехода

$$S_{уд} > S_{о}$$

$$\downarrow \qquad \uparrow$$

$$S_{уд} \leq S_{о}$$

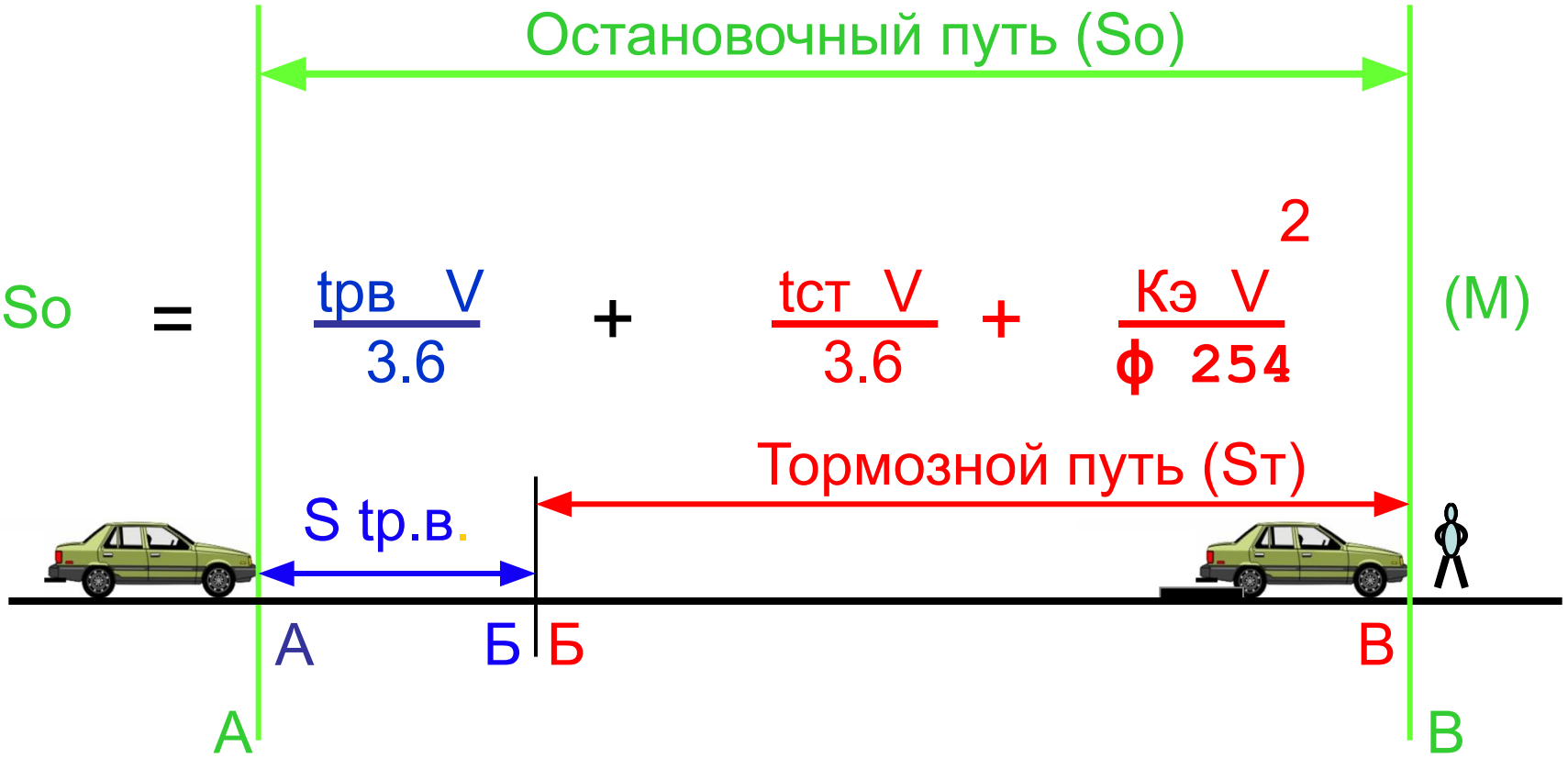

$$\frac{1с * 60\,000\ м}{3600\ с} \qquad \frac{1с * 60\,000\ м}{3{,}600\ с}$$

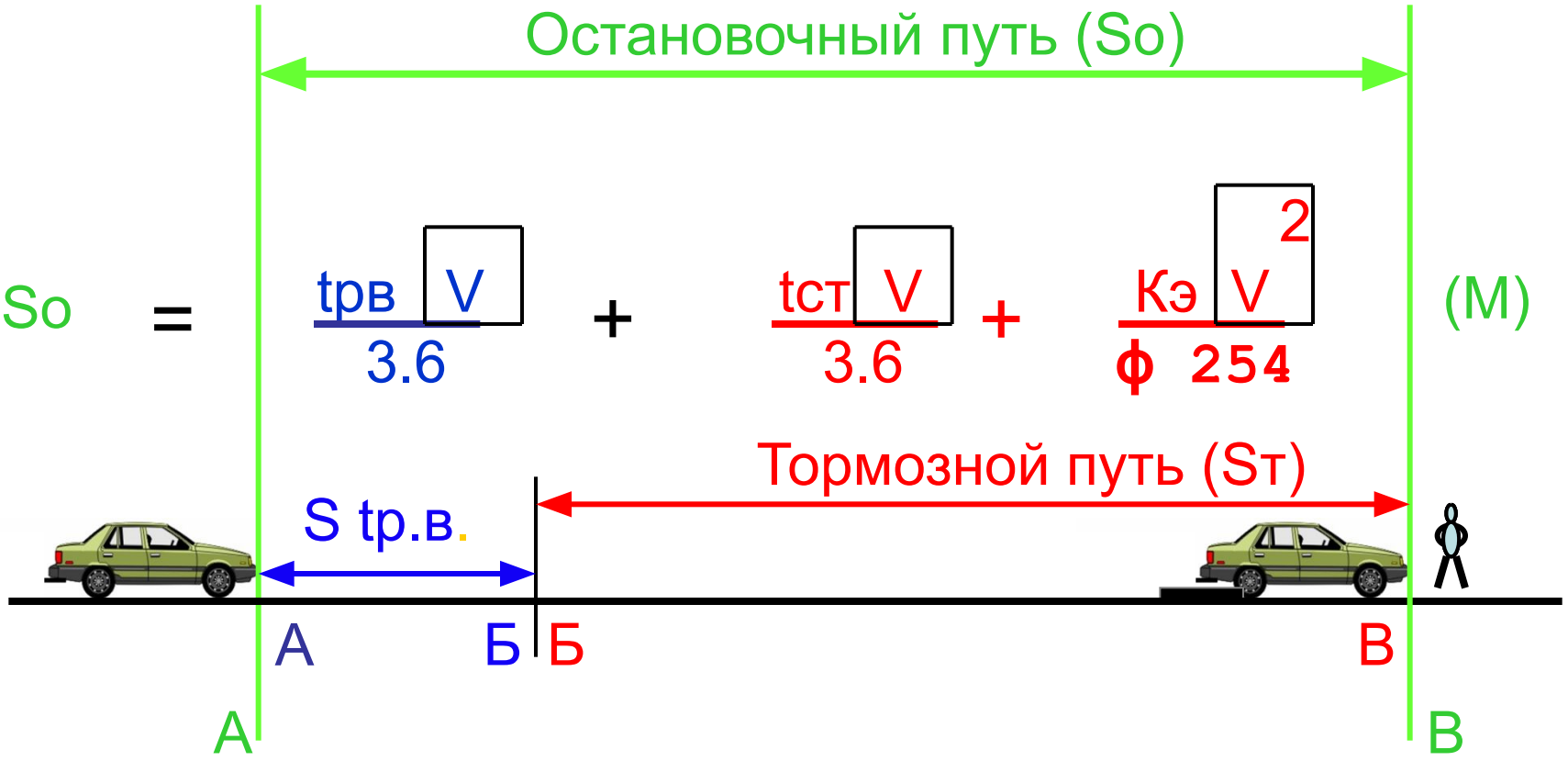
Остановочный путь (So)
So = tрв V / 3.6 + tст V / 3.6 + Кэ V² / ф 254 (М)
Тормозной путь (Sт)
S тр.в.
А
Б
Б
В
А
В

$$\frac{60}{40} = 1,5$$

Уменьшив враньём скорость в 1,5 раза,

водитель уменьшил расчётный тормозной путь в 2,25 раза,

$$1,5^{2} = 2,25$$

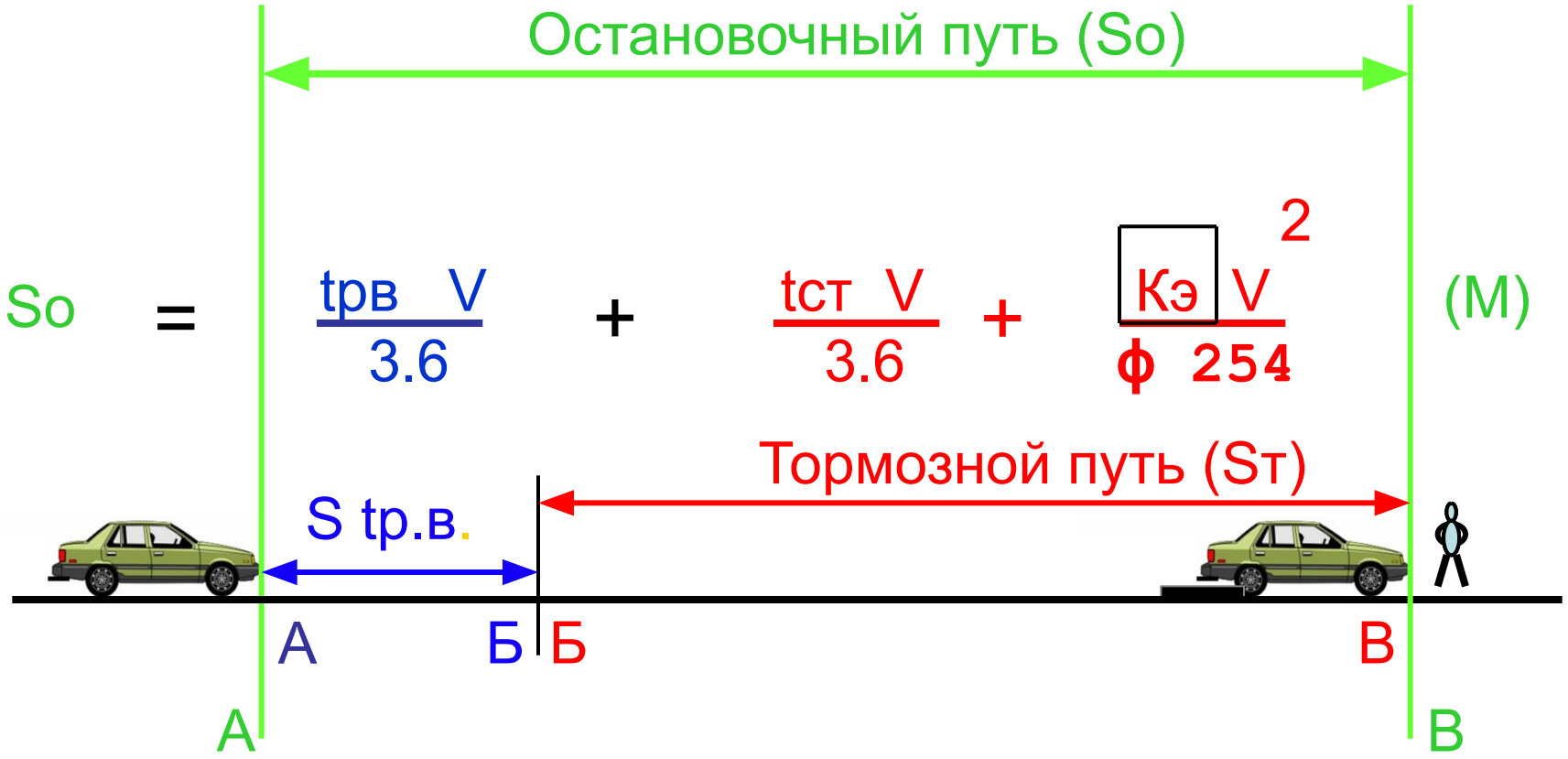
Остановочный путь (So)
So = tрв V / 3.6 + tст V / 3.6 + Кэ V² / ф 254 (М)
Тормозной путь (Sт)
S тр.в.
А
Б
Б
В
А
В

$$\frac{1{,}2 * 3600}{0{,}6 * 254}$$

$$\frac{1{,}2 * 3600}{0{,}6 * 254} = 28{,}35 \text{ м}$$

$$\frac{1{,}1 * 3600}{0{,}6 * 254} =$$

$$\frac{1{,}1 * 3600}{0{,}6 * 254} = 25{,}98 \text{ м}$$

$$\begin{array}{r} 28{,}35\ \text{м} \\ -\ 25{,}98\ \text{м} \\ \hline \end{array}$$

$$
\begin{array}{r}
28{,}35\ \text{м} \\
-\ 25{,}98\ \text{м} \\
\hline
2{,}37\ \text{м}
\end{array}
$$

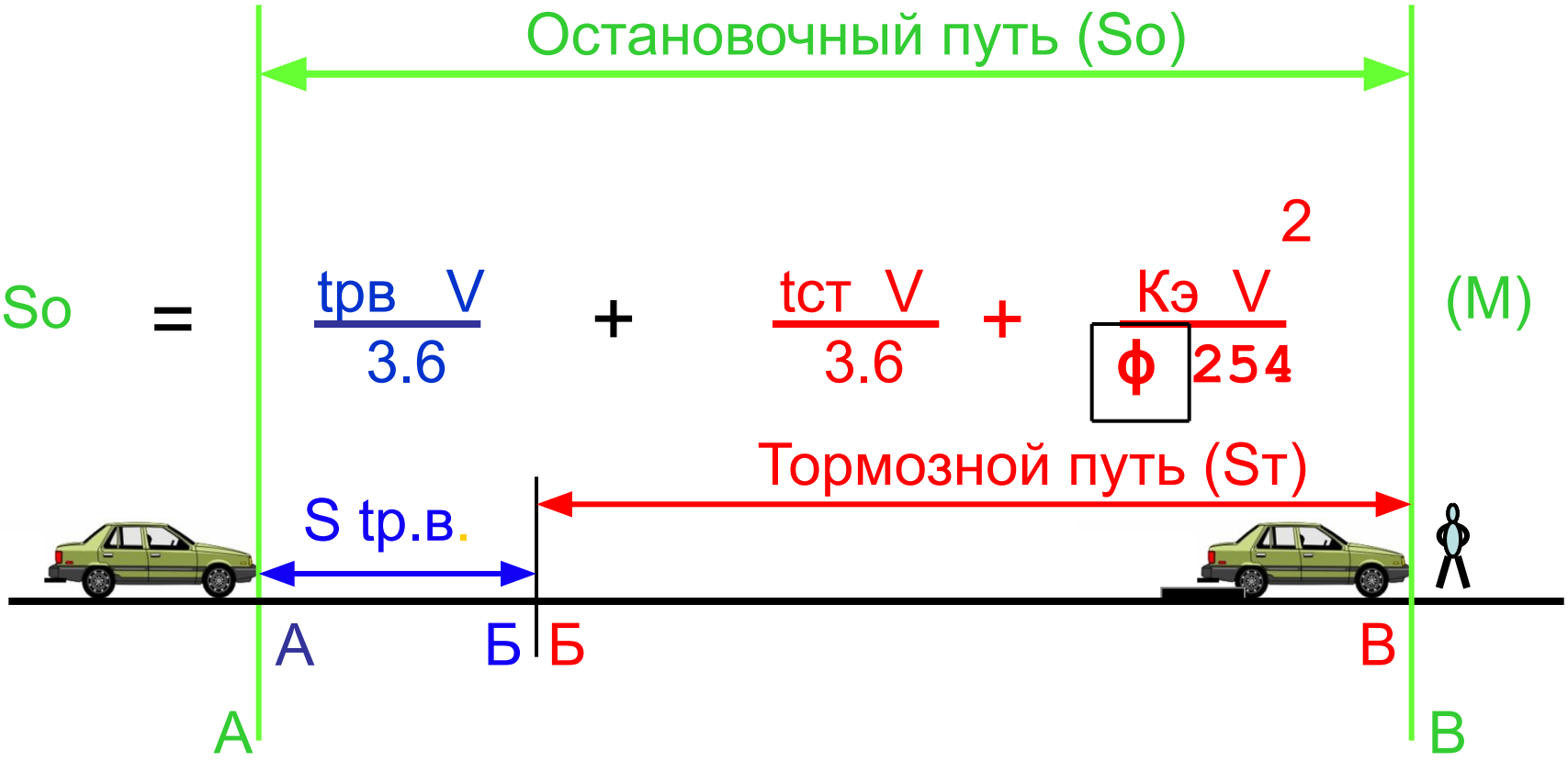
Остановочный путь (So)
So = tрв V / 3.6 + tст V / 3.6 + Кэ V² / ϕ 254 (М)
Тормозной путь (Sт)
S тр.в.
А
Б
Б
В
А
В

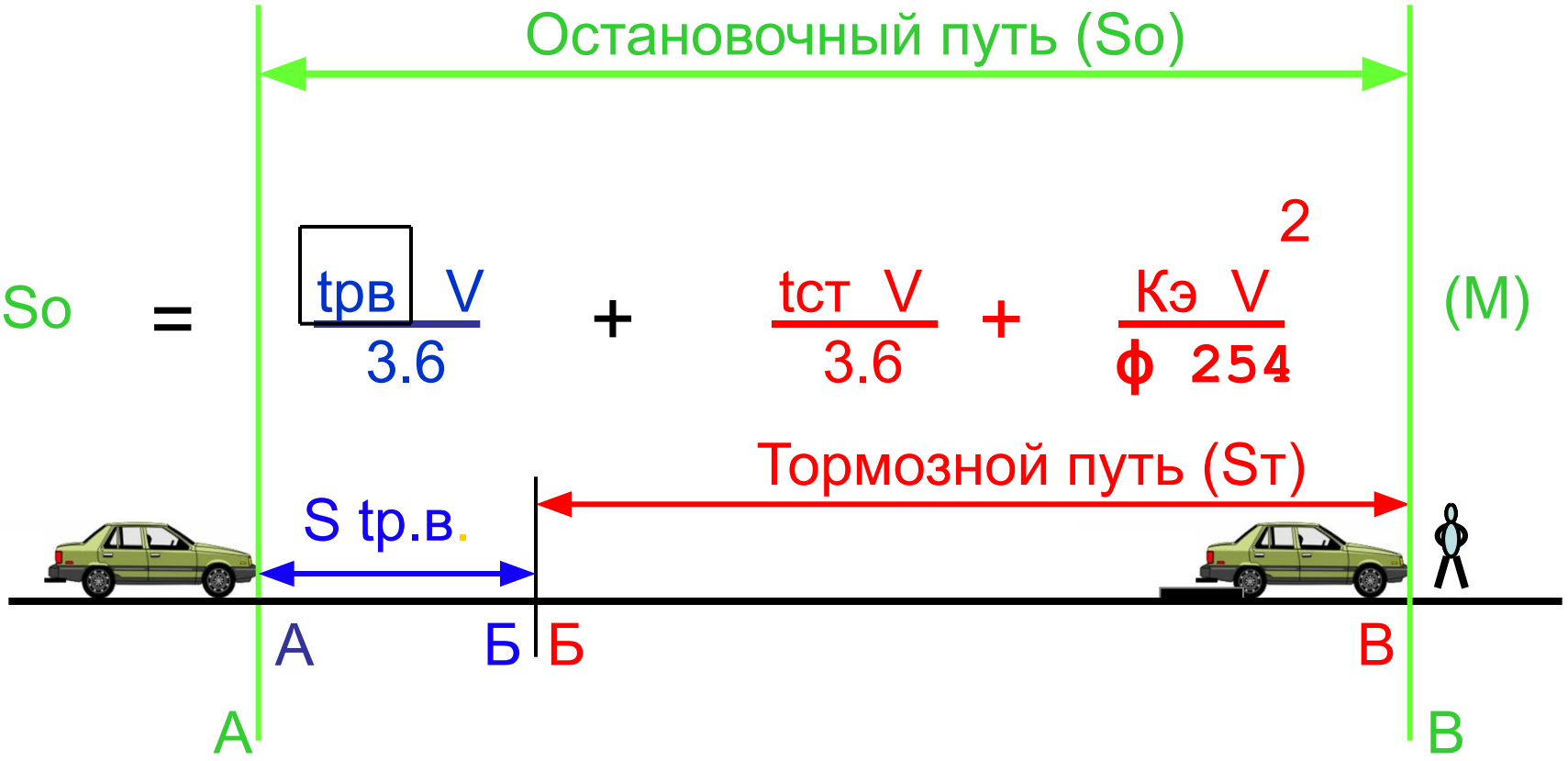
Остановочный путь (So)
So = tрв V / 3.6 + tст V / 3.6 + Кэ V² / ф 254 (М)
Тормозной путь (Sт)
S тр.в.
А
Б
Б
В
А
В

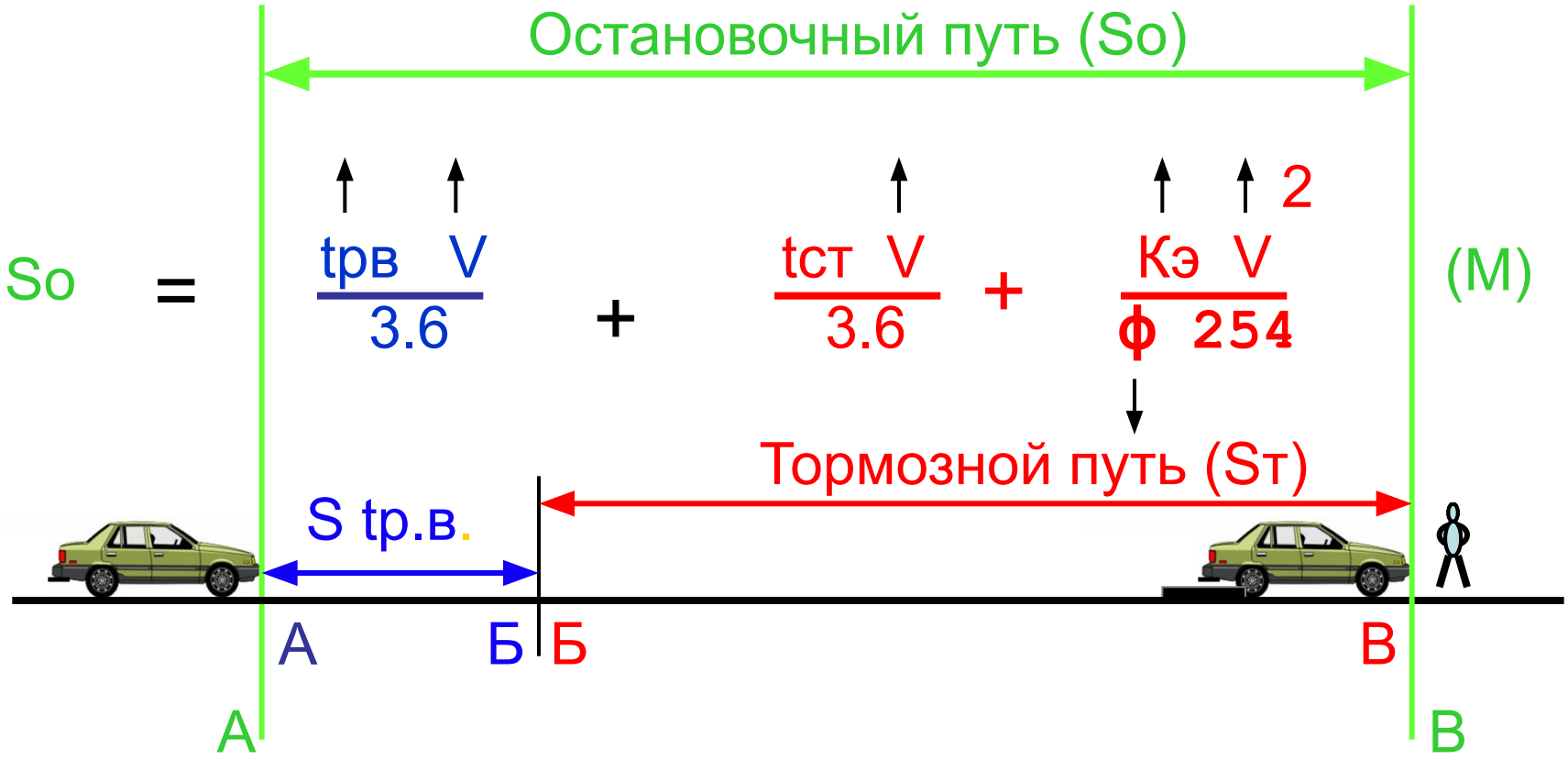
Остановочный путь (So)
So = tрв V / 3.6 + tст V / 3.6 + Кэ V 2 / ϕ 254 (М)
Тормозной путь (Sт)
S тр.в.
А
Б
Б
В
А
В

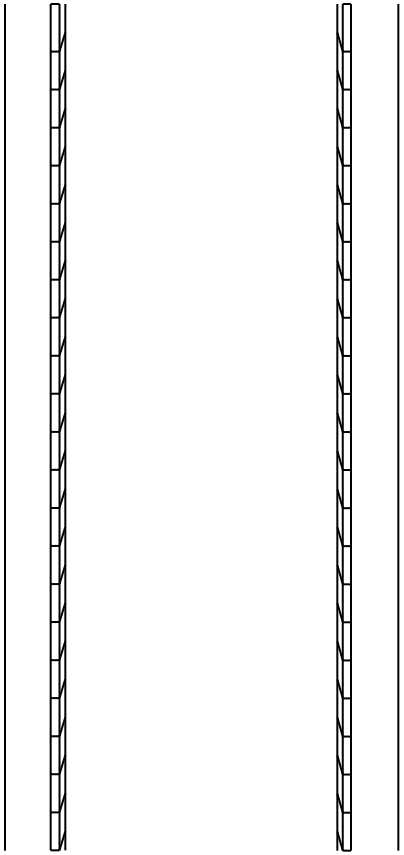

Сит. 1

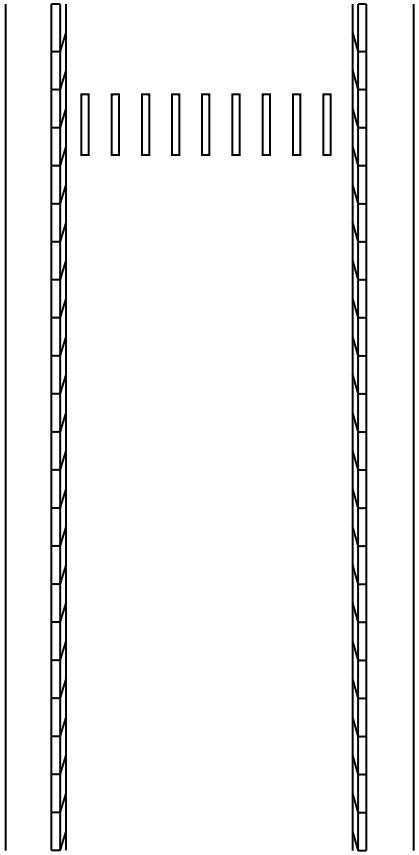

Сит. 2

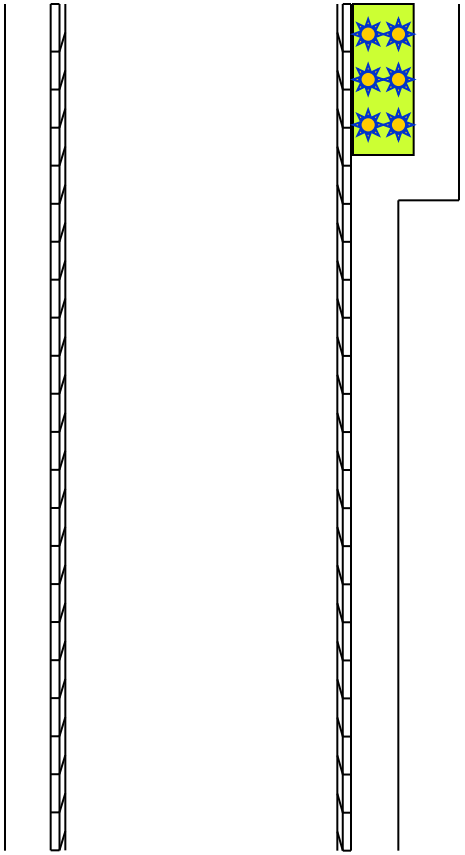

Сит. 3

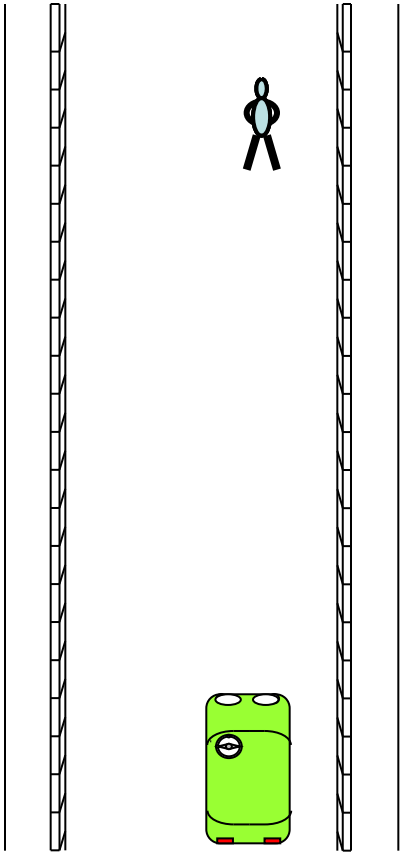

Сит. 1

tрв = 0,4 с

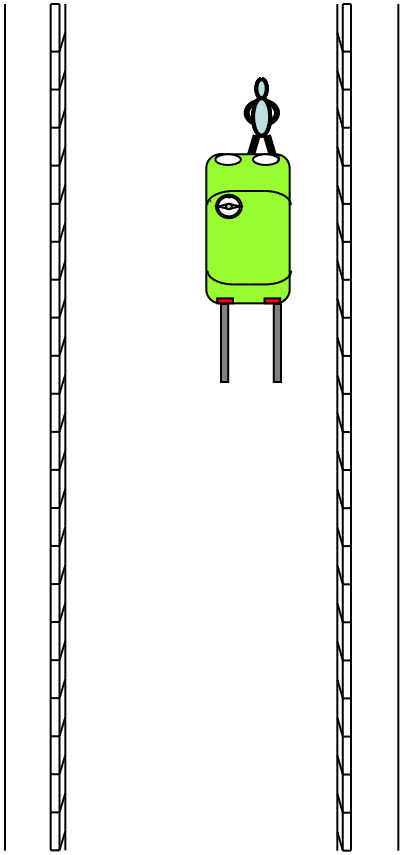

Сит. 1

Сит. 3

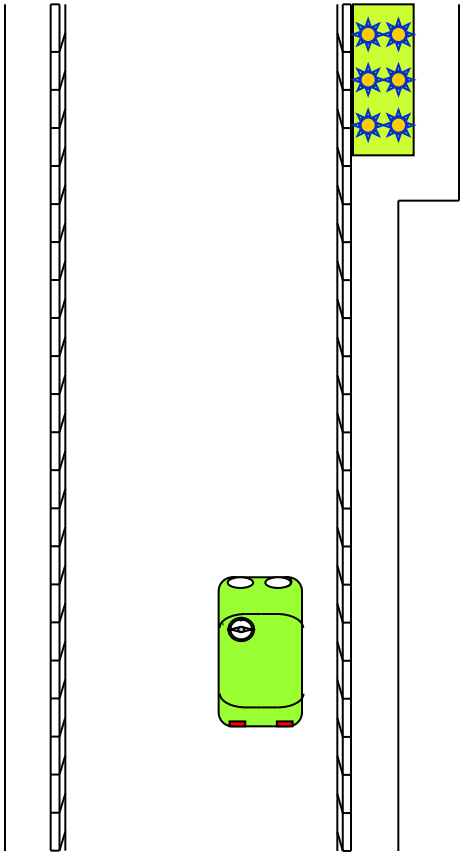

Сит. 3

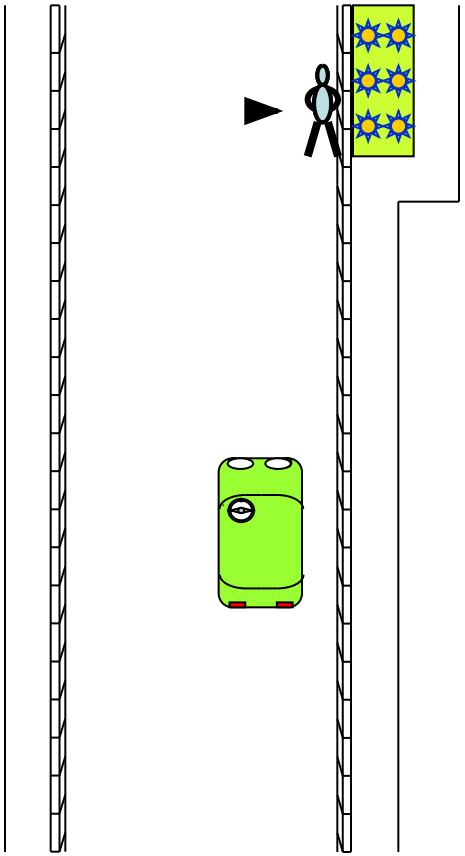

Сит. 3

tрв = 1,2 с

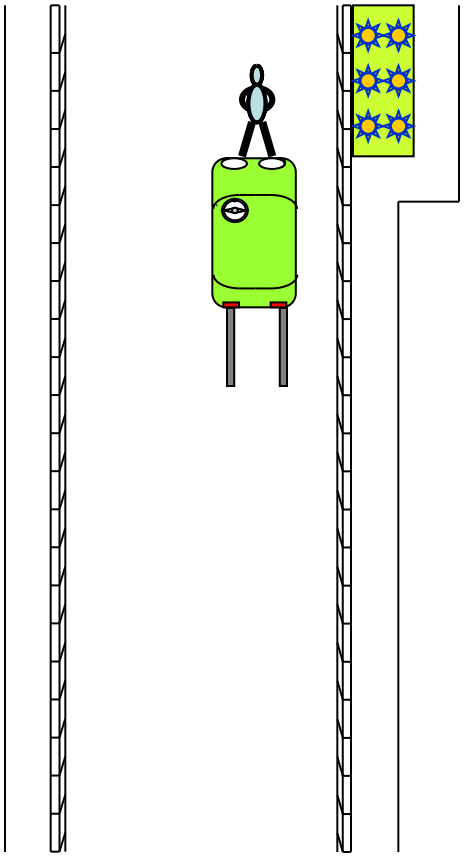

Сит. 3

tрв = 1,2 с

tрв = 0,4 с

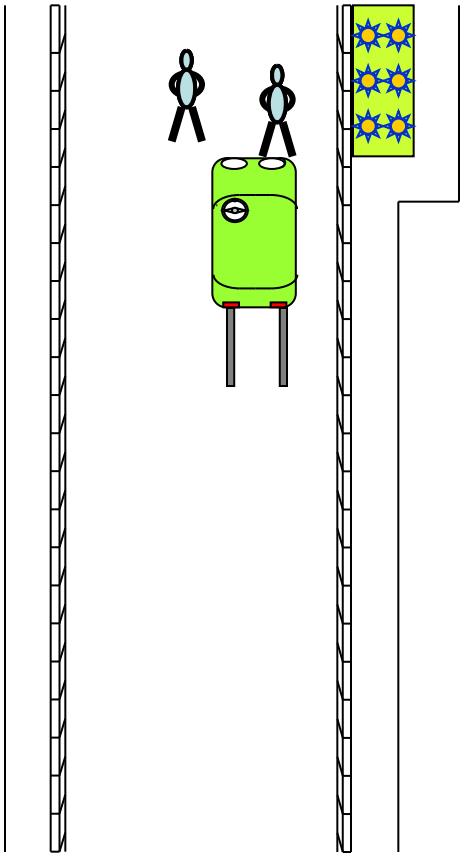

Сит. 2

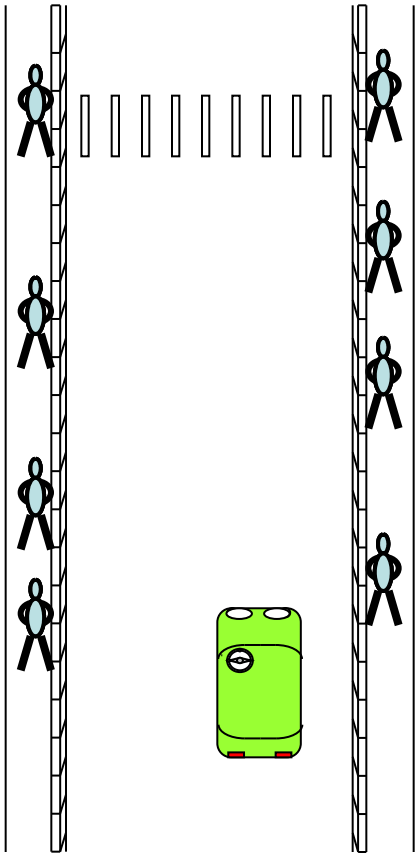

Сит. 2

tрв = 0,6 с

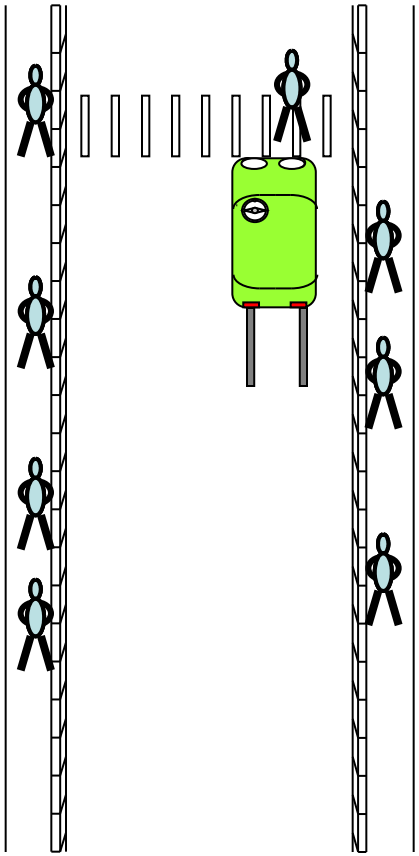

Советую прочитать.

Суворов Ю.Б.

Применение дифференцированных значений времени реакции водителя в экспертной практике.

Sy ➔ tп

Sy → tп

↓

$$\begin{array}{ccc} S_y & \rightarrow & t_п \\ \downarrow & & \downarrow \end{array}$$

Чем меньше $t_п$, тем меньше расчётное S_y.

$$\begin{array}{ccccc} S_y & \rightarrow & t_п & \rightarrow & S_п;\ V_п \\ \downarrow & & \downarrow & & \end{array}$$

Чем меньше $t_п$, тем меньше расчётное S_y.

$$\begin{array}{ccccc} & & & & \uparrow \\ S_y & \rightarrow & t_п & \rightarrow & S_п;\ V_п \\ \downarrow & & \downarrow & & \downarrow \end{array}$$

Чем меньше $t_п$, тем меньше расчётное S_y.

$$\begin{array}{ccccc} & & & & \uparrow \\ S_y & \rightarrow & t_п & \rightarrow & S_п;\ V_п;\ (+\ t\ мет.п.) \\ \downarrow & & \downarrow & & \downarrow \end{array}$$

Чем меньше $t_п$, тем меньше расчётное S_y.

$$\begin{array}{ccccc} & & & \uparrow & \\ S_y & \rightarrow & t_п & \rightarrow & S_п;\ V_п;\ (+\ t_{мет.п.}) \\ \downarrow & & \downarrow & \downarrow & \downarrow \end{array}$$

Чем меньше $t_п$, тем меньше расчётное S_y.

Следственный эксперимент: определение времени нахождения пешехода на проезжей части до момента наезда на него.

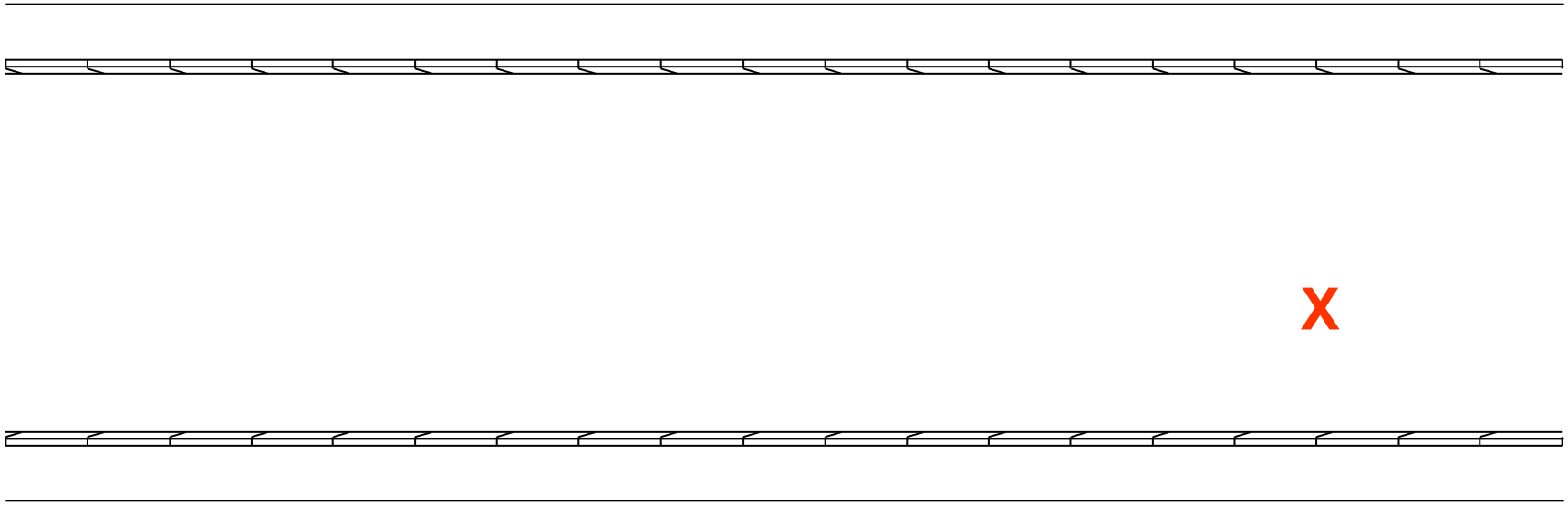

Следственный эксперимент

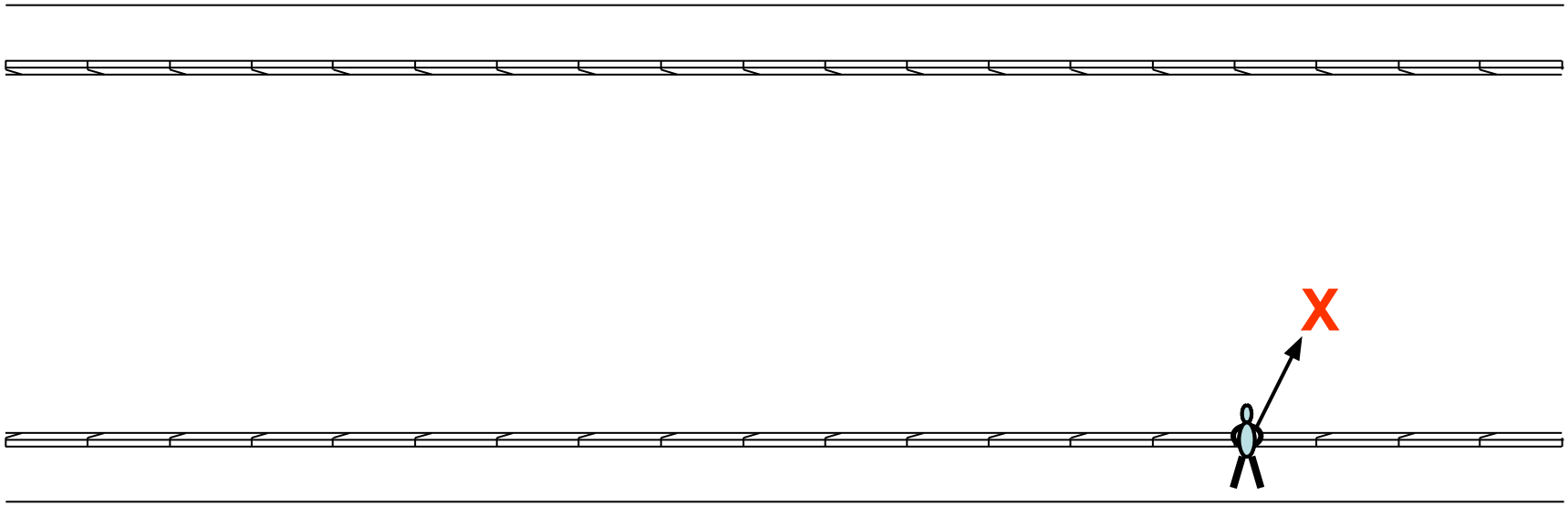

Следственный эксперимент

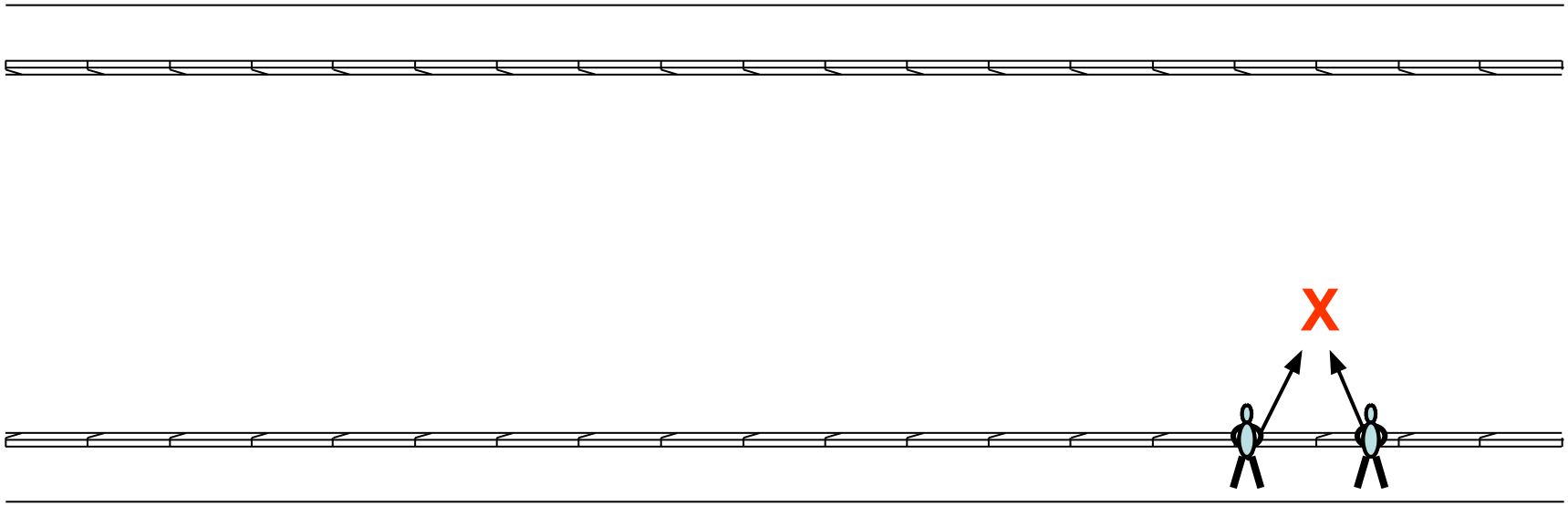

Следственный эксперимент

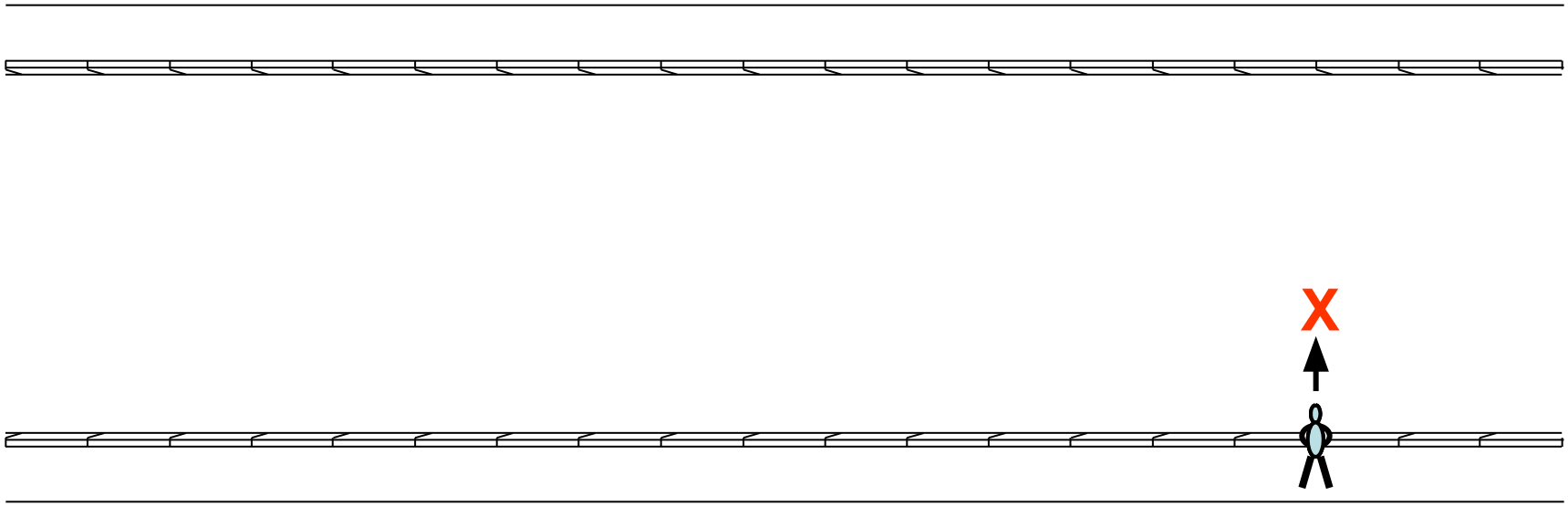

1-й раз – 3,9 с
2-й раз – 4,0 с
3-й раз – 4,0 с

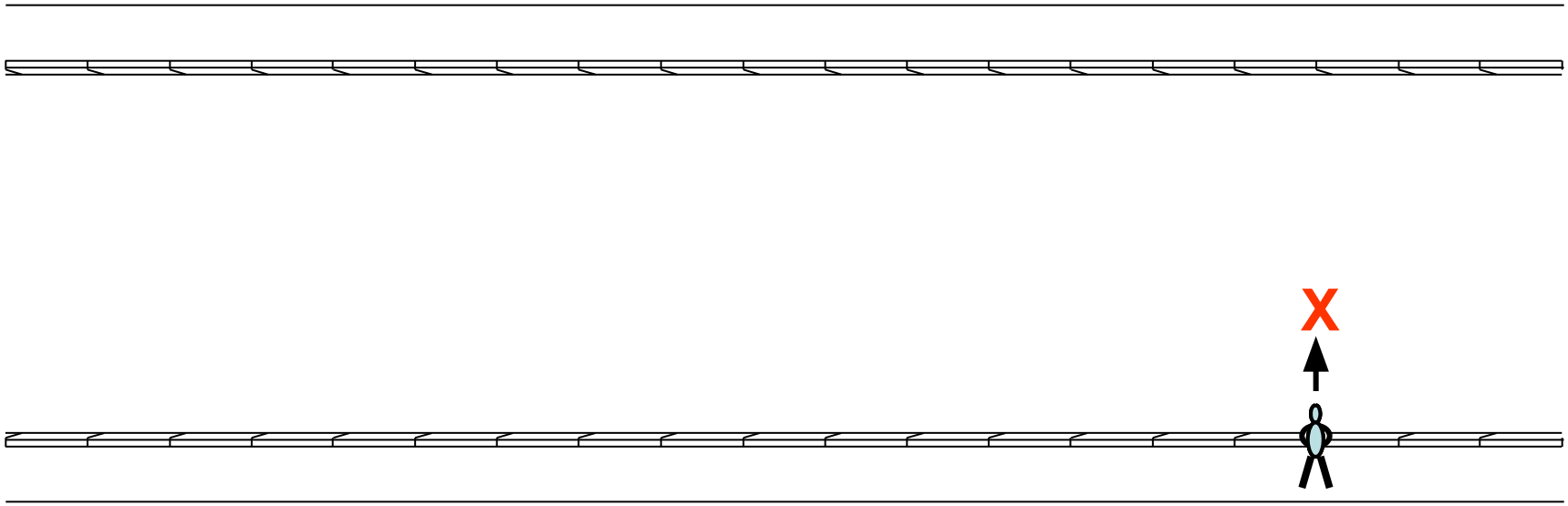

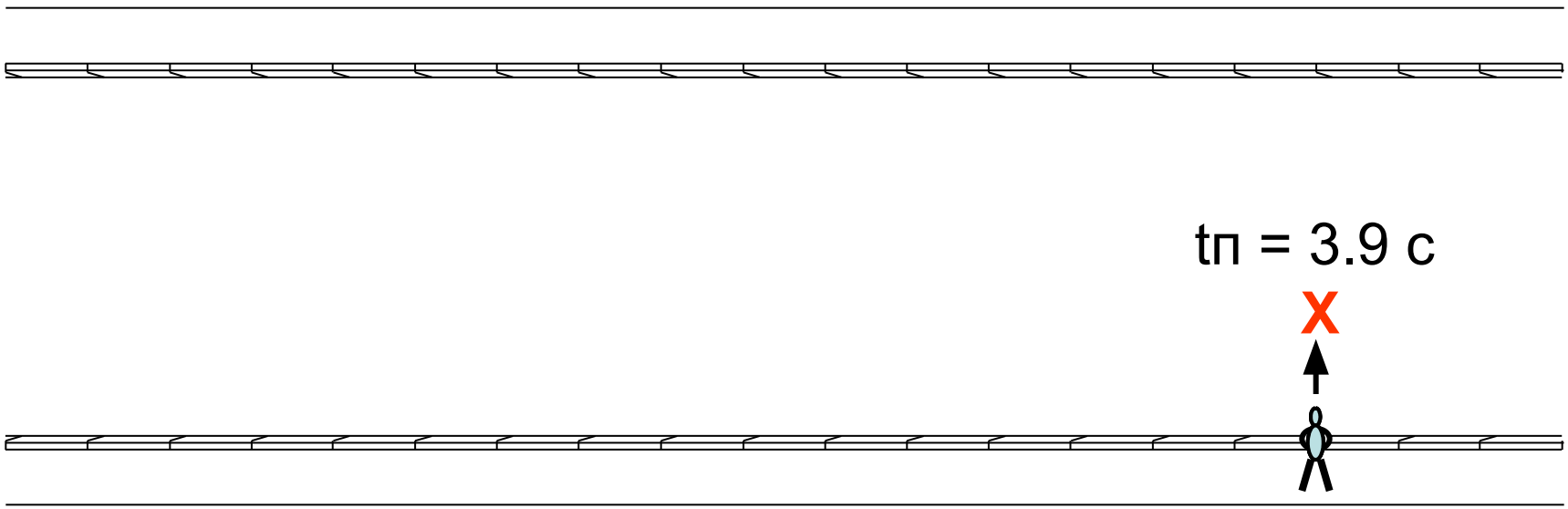
tп = 3.9 c
X

ДЛЯ ЗАКРЕПЛЕНИЯ МАТЕРИАЛА

по теме № 14

1. Читайте.

БД: стр. 44 – 47

2. Решите задачи, указанные ниже.

1 – 20 – 11 – 20 – 14 – 20 –	17 – 19 – 25 – 19 –	31 – 20 – 33 – 20 –	35 – 20 – 39 – 20 –

Тема № 15.

СКОРОСТЬ ДВИЖЕНИЯ.

ДИСТАНЦИЯ.

Стр. 19.

ОГРАНИЧЕНИЕ МАКСИМАЛЬНОЙ СКОРОСТИ

4.6
ОГРАНИЧЕНИЕ МИНИМАЛЬНОЙ СКОРОСТИ

6.2
РЕКОМЕНДУЕМАЯ СКОРОСТЬ

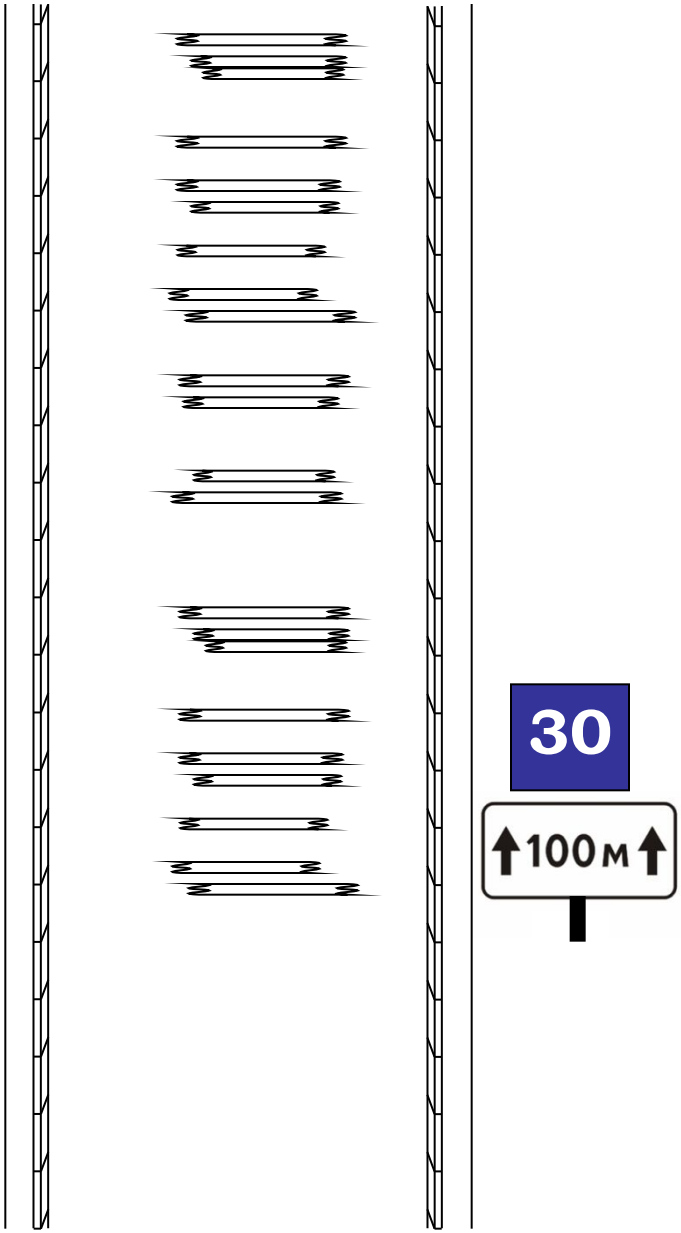

1 2 3

Какие знаки ЗАПРЕЩАЮТ движение
со скоростью БОЛЕЕ 50 км/ч?

50

1 2 3

Какие знаки ДОПУСКАЮТ движение
со скоростью БОЛЕЕ 50 км/ч?

50

50

1 2 3

Какие знаки ЗАПРЕЩАЮТ движение
со скоростью МЕНЕЕ 50 км/ч?

50

1 2 3

Какие знаки ДОПУСКАЮТ движение
со скоростью МЕНЕЕ 50 км/ч?

50

50

ДИСТАНЦИЯ – расстояние между транспортными средствами, движущимися в одном ряду.

БОКОВОЙ ИНТЕРВАЛ – расстояние между транспортными средствами в соседних рядах.

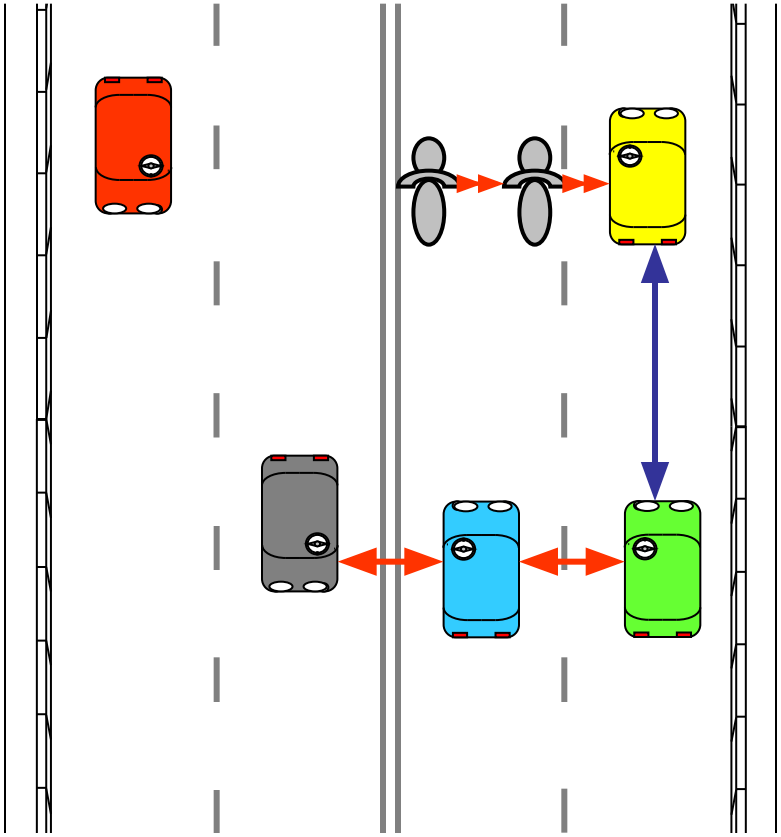

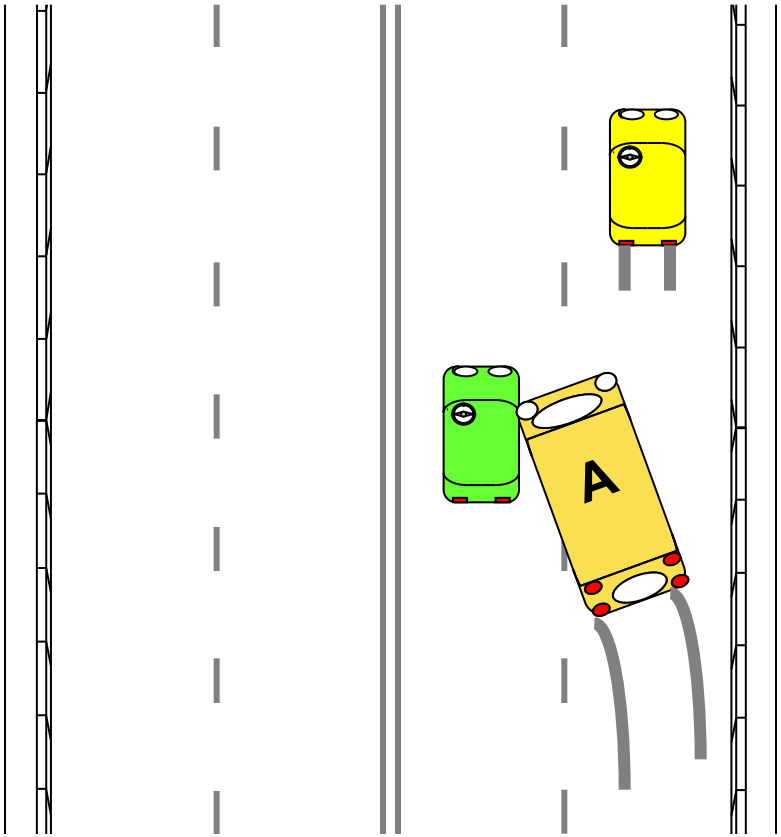
A

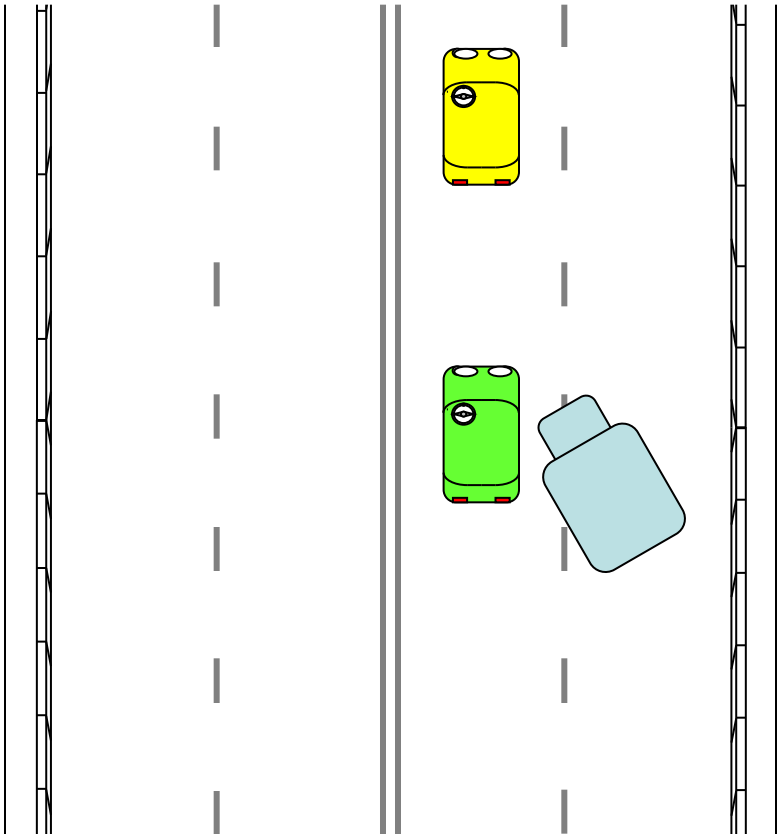

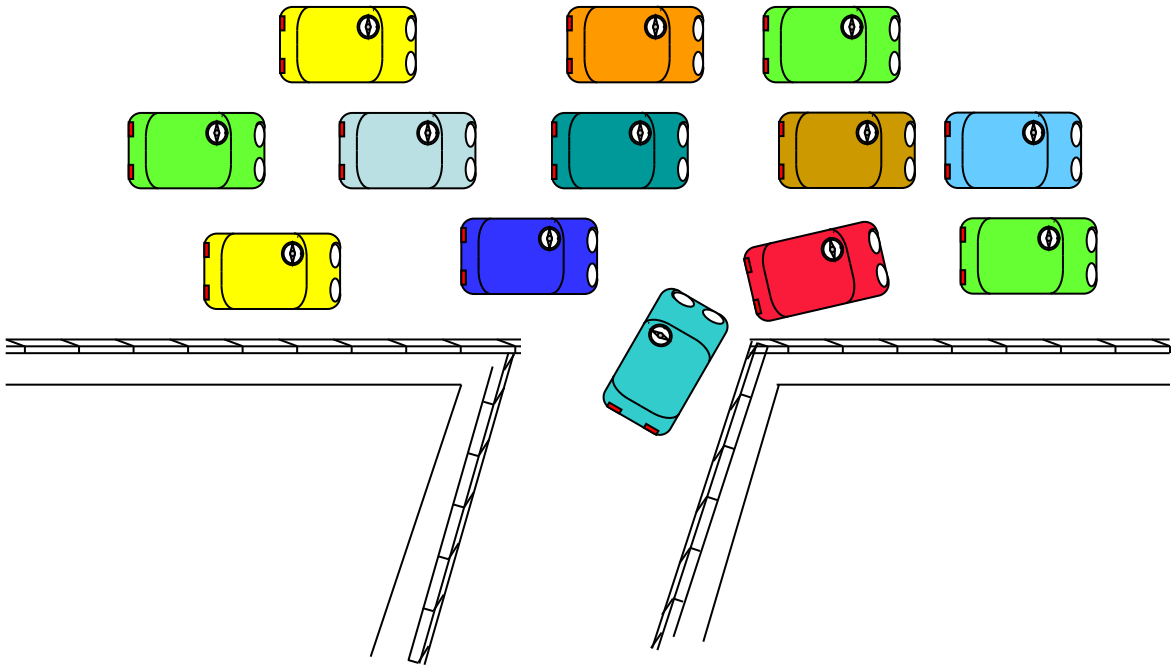

ДЛЯ ЗАКРЕПЛЕНИЯ МАТЕРИАЛА

по теме № 15

1. Читайте:

ПДД: разд.10. Маст. вожд.: 5.1 – 5.8.

Уч. вожд.: стр. 65 - 66 . БД: стр. 17 – 23, 40 – 41

2. Решите задачи, указанные ниже.

1 – 10 –	11 – 20 –	17 – 10 –	24 – 10 –	32 – 10 –
3 – 3 –	12 – 10 –	11 – 16	25 – 10 –	33 – 3 –
5 – 10 –	13 – 10 –	–17 – 20 –	25 – 19 –	33 – 20 –
6 – 10 –	14 – 20 –	18 – 10 –	26 – 20 –	35 – 3 –
7 – 10 –	15 – 3	18 – 20 –	28 – 3 –	35 – 10 –
8 – 2 –	–16 – 4	19 – 10 –	30 – 20 –	35 – 20 –
9 – 20 –	–16 – 10	20 – 10	31 – 10 –	36 – 20 –
10 – 10 –	–17 – 3 –	–23 – 20 –	31 – 20 –	38 – 10 –
				39 – 10 –