Презентация дипломной работы:

«Организация и ведение технологического процесса в цехе фасования и оформления готовой продукции»

Выполнила: Набиуллина.А.Э.
Руководитель: Громова.В.В.

Технологическая схема фасования пива.

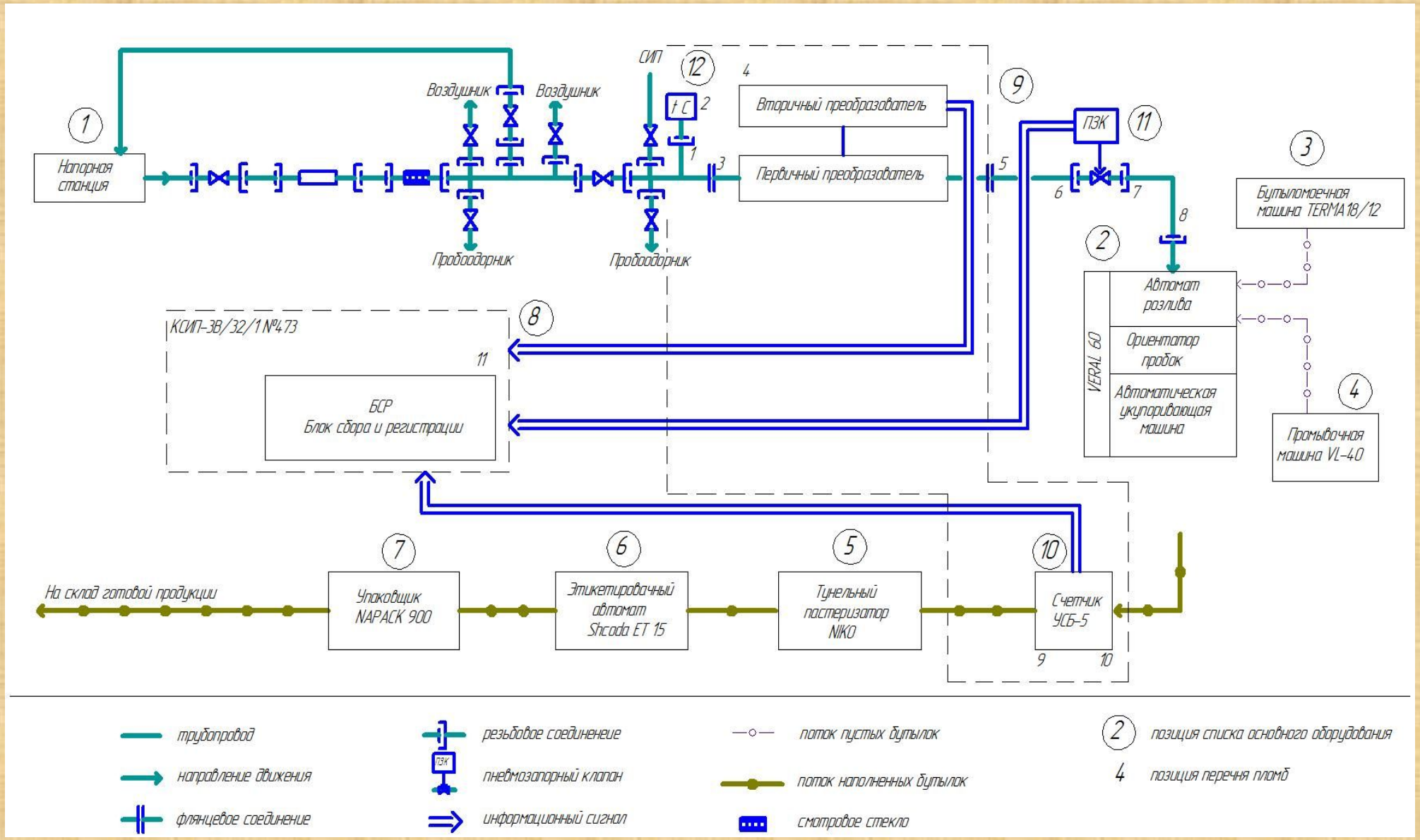

Производственная мощность завода 1,9 млн.дал изделий в год

Фасование пива осуществляется в стеклянные бутылки 0,5; 0,33.

Потребность завода

Производственная мощность завода в ассортименте посуды

0, 5 л $П_1$ = 1 425 000 дал/год

0.33 л $П_2$ = 475 000 дал/год

Количество бутылок без учёта боя.

n_1 =28 500 000 бут/год

n_2 =14 393 939 бут/год

Количество бутылок с учётом боя.

0,5 л N_1 =29 968 454 бут/год

Количество кронен-пробок

$N_К$ = 44 120 912 шт/год

Количество этикеток,

$N_Э$ = 44 089 705 шт/год

Потребность клея Люкс-34-70 для наклейки этикетки на бутылки

0,5 л G = 391 кг/год

0,33 л G =131 кг/год

Потребность в коробах

0,5 л D = 1 425 285 шт/год

0,33 л D = 479 893 шт/год

Принимается к установке 4 линий фасования

В соответствии с производительностью линии на основании технических характеристик подбирается типовое оборудование

Ополаскиватель VLA-40

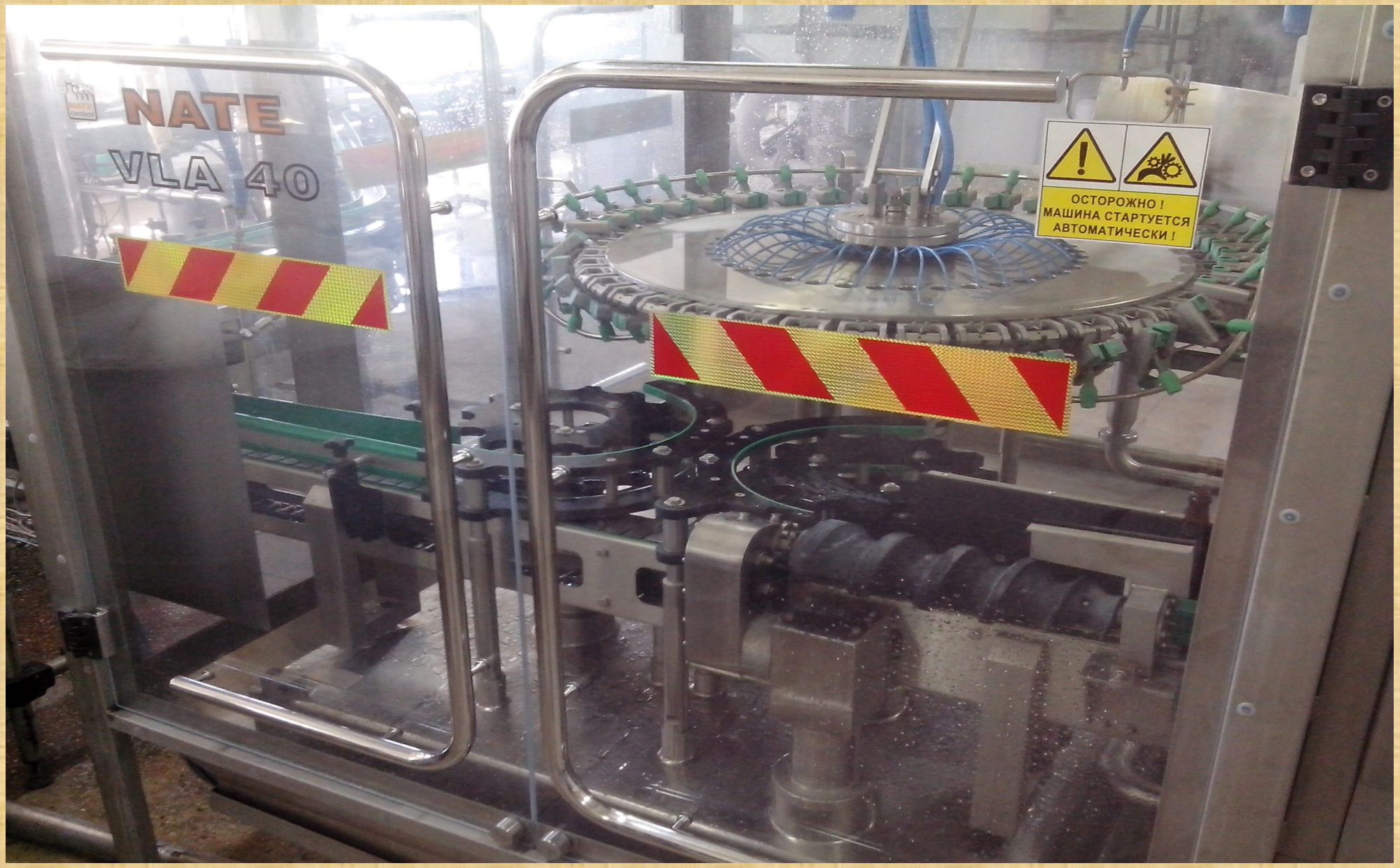

Световой экран

Фасовочно-укупорочныый агрегат Б2-ВРЩ-6

Инспекционная машина Т1-ВИМ

Пастеризатор туннельный NIKO

Этикетировочная Машина Skoba ETIS

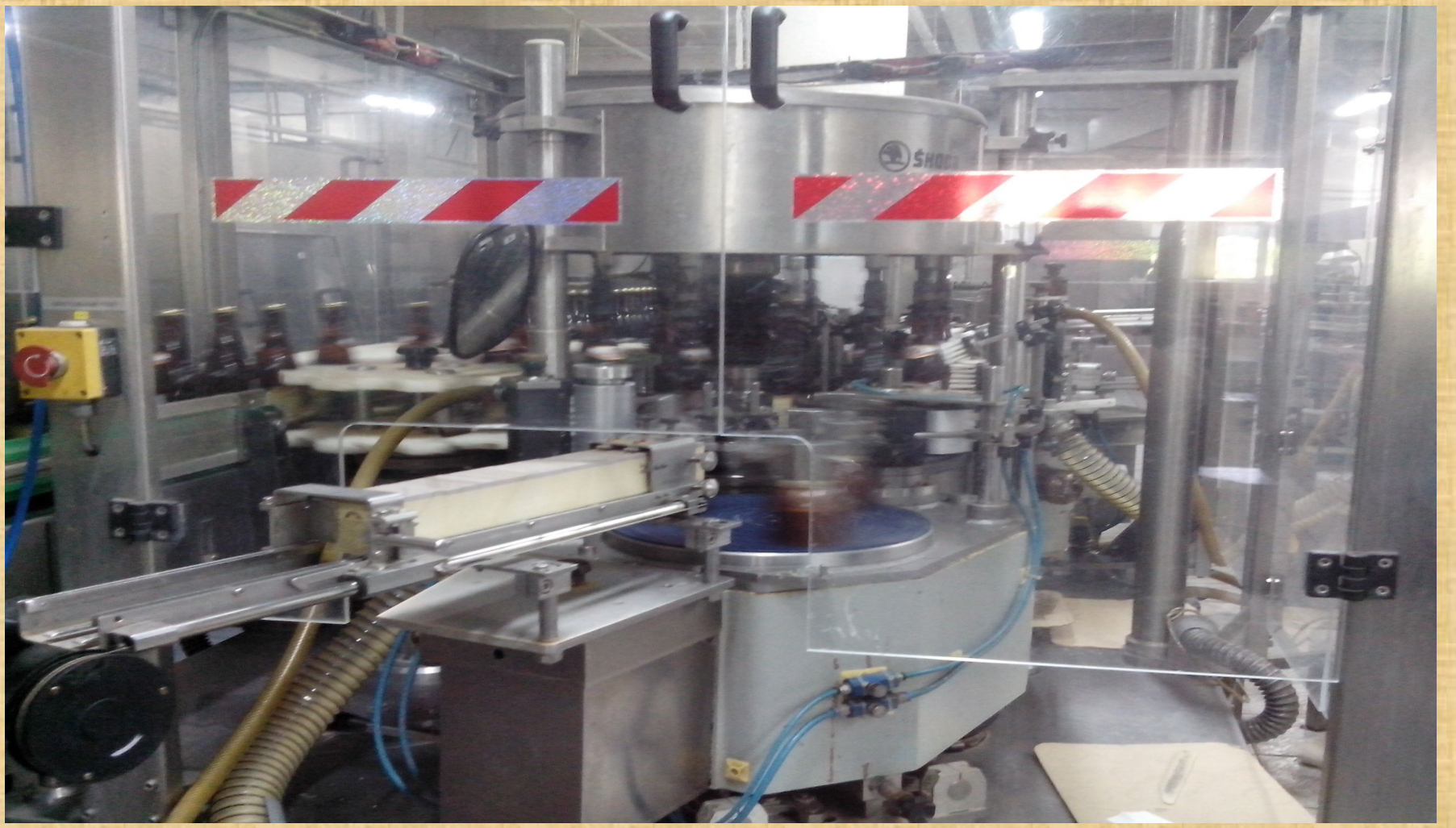

Автомат для упаковки бутылок в термоусадочную пленку NAPACK 800

В данной дипломной работе предусматриваются

-технологический контроль в структурном подразделении

-техника безопасности при эксплуатации оборудования в структурном подразделении

-противопожарные мероприятия в структурном подразделении

-промышленная санитария в структурном подразделении