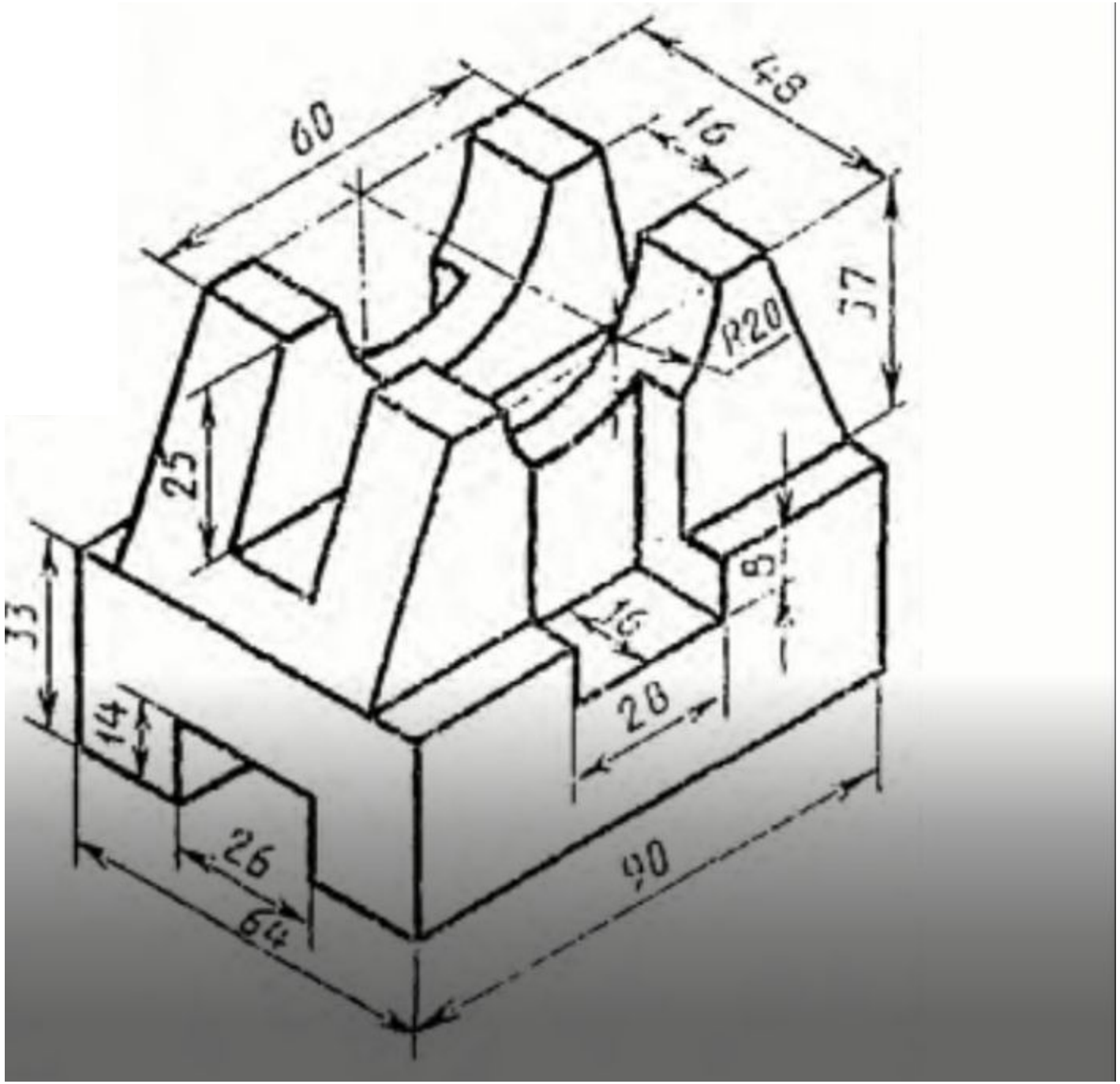
60
48
16
37
R20
25
33
14
26
64
90
28
16
8