Путешествие в космос

Окружающий мир

2 класс

Сегодня мы поговорим о путешествиях в космос. Как вы думаете, что такое «космос»?

Нашу Землю вместе с воздушной оболочкой окружает бесконечно большое пространство. Это космос. В нём находятся небесные тела: Солнце, звёзды, планеты, Луна.

На протяжении многих веков людей манил космос своими тайнами и загадками. Человечество задавало себе многие вопросы о космосе, на которые не было ответов. Люди пытались познать тайный космос, постепенно накапливая знания о нем.

Искусственные спутники Земли.

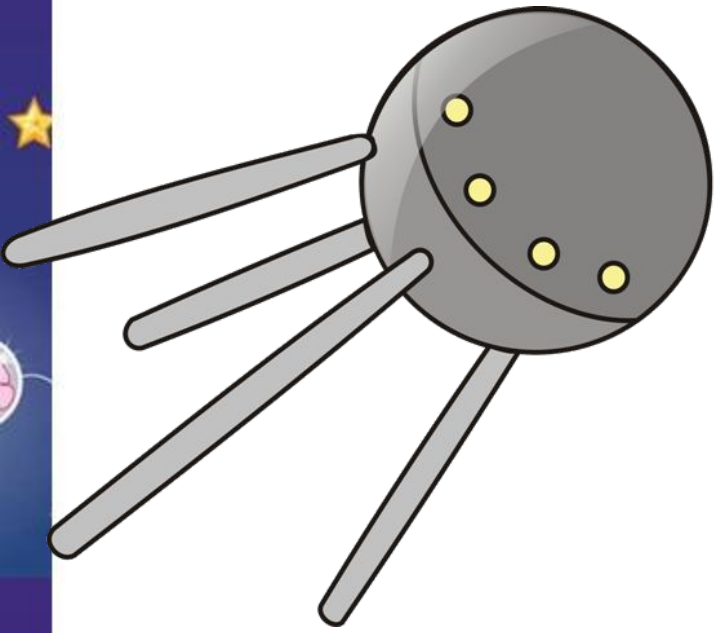

Это автоматические ко-рабли, которые выводят-ся ракетами на орбиту Земли. Первый спутник был запущен в 1957 году в России.

Летательный аппарат весил 83,6 килограмма, имел форму шара и летал 92 дня, совершив 1440 оборотов вокруг Земли.

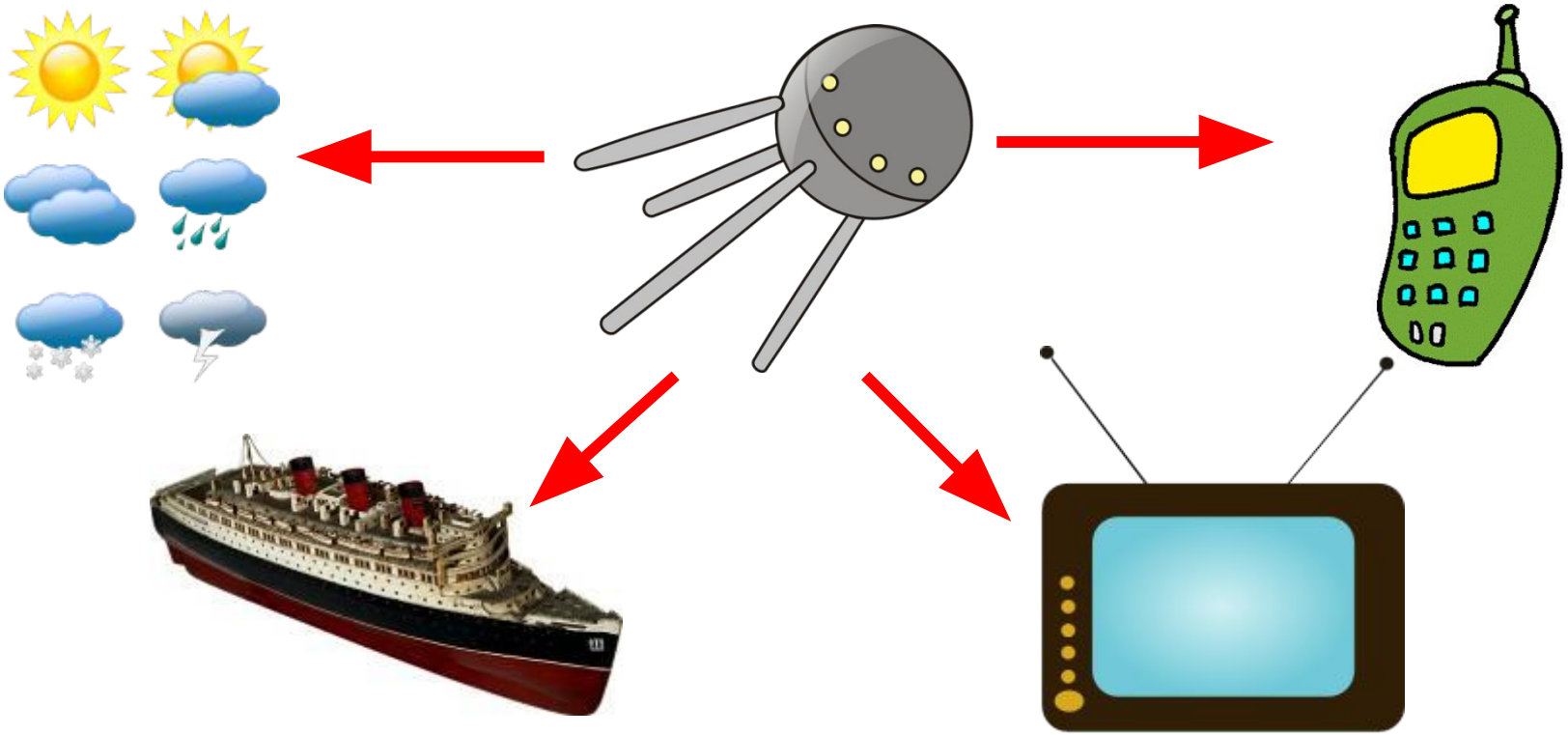

Сегодня на орбите находится около 300 спутников. Они служат для того, чтобы передавать по всему миру телефонные разговоры, телевизионные передачи, информацию о погоде. По сигналам спутника капитан определяет, куда плыть кораблю. Они помогают изучать Землю, Солнце, планеты, звёзды.

Животные-космонавты.

Прежде, чем в космос полетел первый человек, учёные сначала отправляли в космическую неизвест-ность различных животных. Первыми «космонавтами»-разведчиками были собаки, кролики, насекомые и даже микробы.

Первой в космосе побывала собака Лайка.
Для неё построили специальную ракету, где был запас пищи, воды и воздуха.

3 ноября 1959 года на Лайку надели специальный скафандр, и ракета умчала её в космос.

19 августа 1960 — совершён первый в истории орбитальный полёт в космос живых существ с успешным возвращением на Землю. Полёт совершили собаки Белка и Стрелка.

Отгадай загадку.

КОСМОНАВТ

Кто такие космонавты?

Ко[illegible]тронавт) - [illegible]совершив-ший [illegible]сми[illegible]ский по[illegible]т и проводящий в полёте испытания и эксплуатацию

Как зовут первого космонавта и когда он полетел в космос?

Юрий Алексеевич Гагарин -

первый человек, совершивший полёт в космическое пространство.

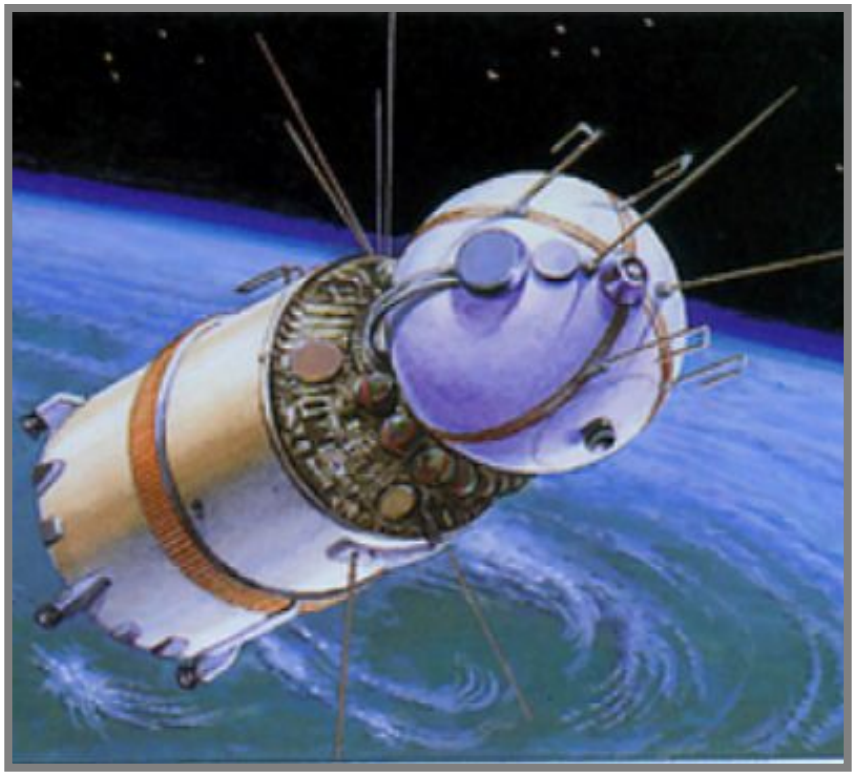

На корабле «Восток-1» 12 апреля 1961 года лётчик-космонавт СССР Ю. А. Гагарин совершил первый в мире полёт в космическое пространство. Корабль совершил один оборот вокруг Земли за 108 минут.

Что такое космический корабль?

Космический корабль – это и дом, и научная лаборатория. В нём живут и работают космонавты.

Ракета-носитель выводит на орбиту космический корабль, который укреплён в голове ракеты. А ниже располагаются ступени, в которых есть свои двигатели и свой запас топлива.

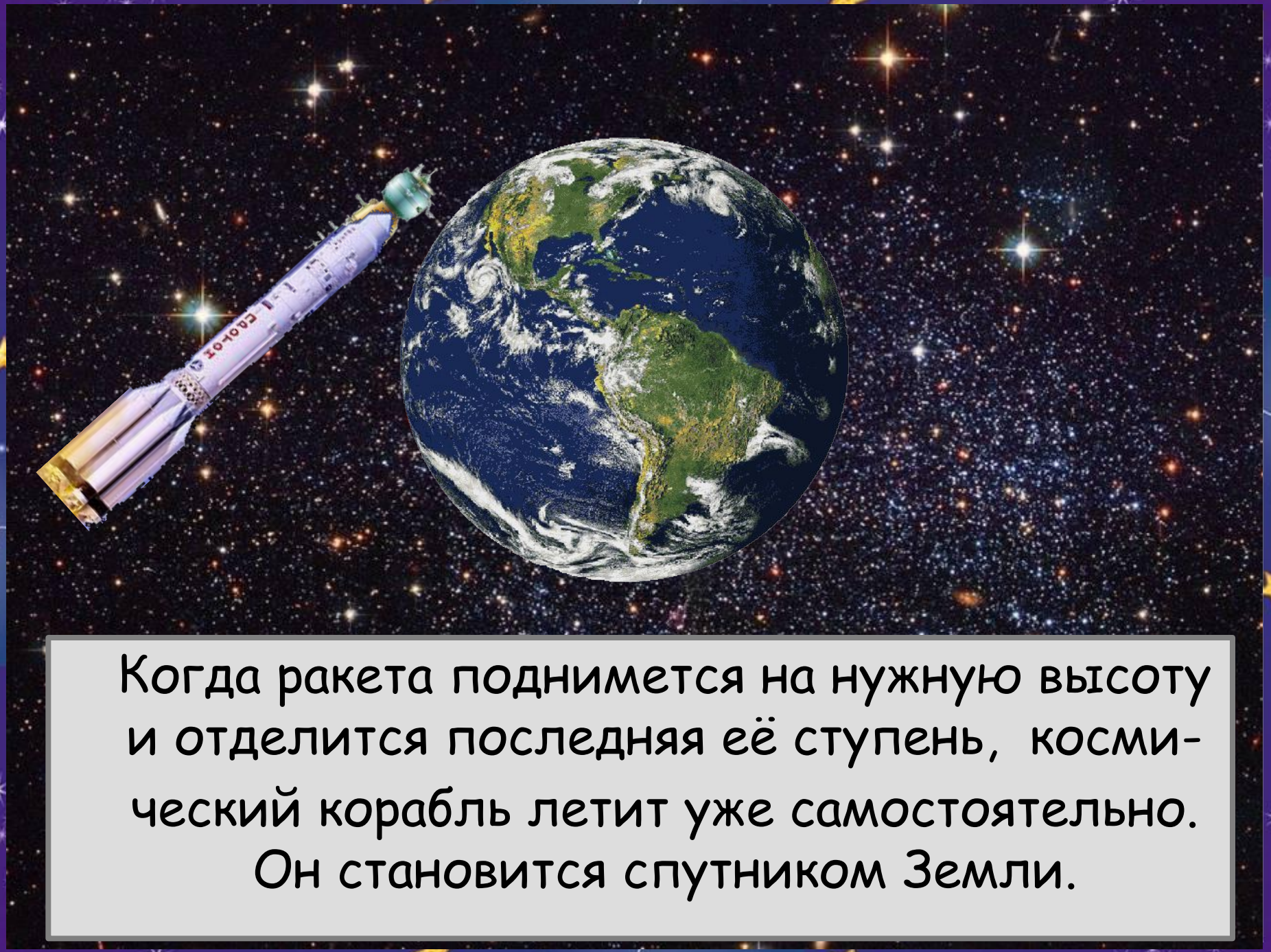

Когда ракета поднимется на нужную высоту и отделится последняя её ступень, космический корабль летит уже самостоятельно. Он становится спутником Земли.

Орбитальный отсек

Главный отсек

Отсек для оборудования

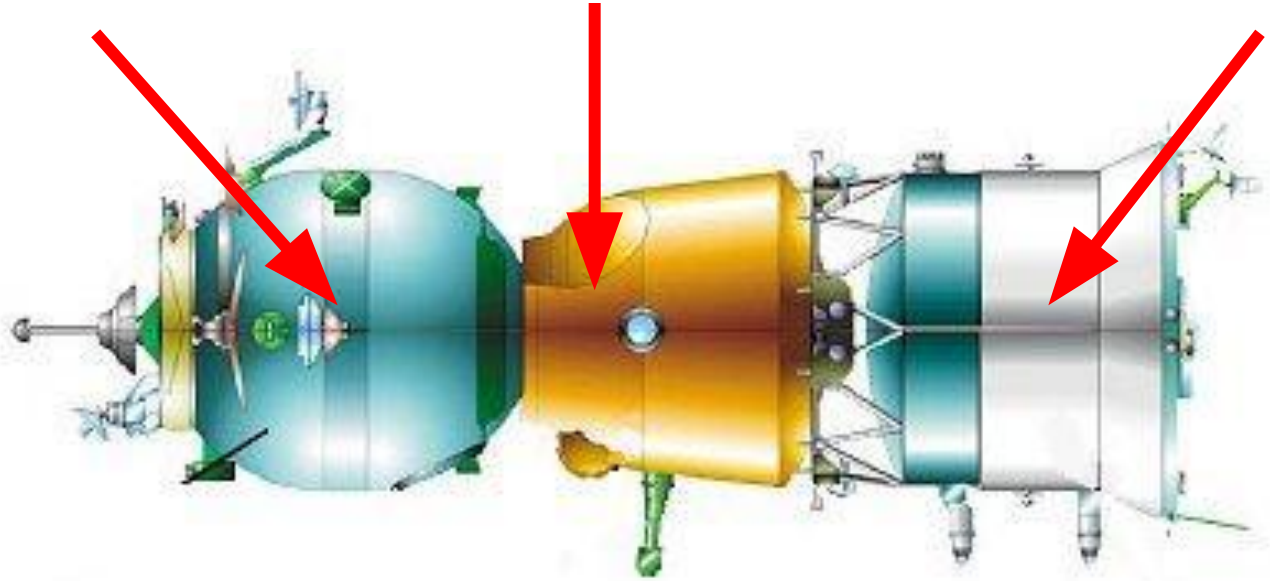

Космический корабль состоит из нескольких отсеков.

В главном отсеке космонавты стартуют с Земли. Отсюда они управляют кораблём, связываются с Землёй по радио. Это единственная часть корабля, которая возвращается на Землю.

Из своей кабины через люк-лаз космонавты попадают в орбитальный отсек. Здесь они проводят научные эксперименты…

… спят и занимаются спортом.

Из орбитального отсека космонавты могут выйти

в открытый космос.

Первым человеком, который покинул космический корабль и шагнул в открытый космос, был

Алексей Леонов

Это интересно.

На космических кораблях возникает состояние невесомости, при котором человек и окружающие его предметы теряют вес (становятся легче пушинки).

Продукты питания на космическом корабле хранятся в тубах. Они похожи на тюбики с зубной пастой, только размером побольше. Из них еду выдавливают. В космическом доме есть холодильник и электрическая плита.

Орбитальный отсек

Отсек для оборудования

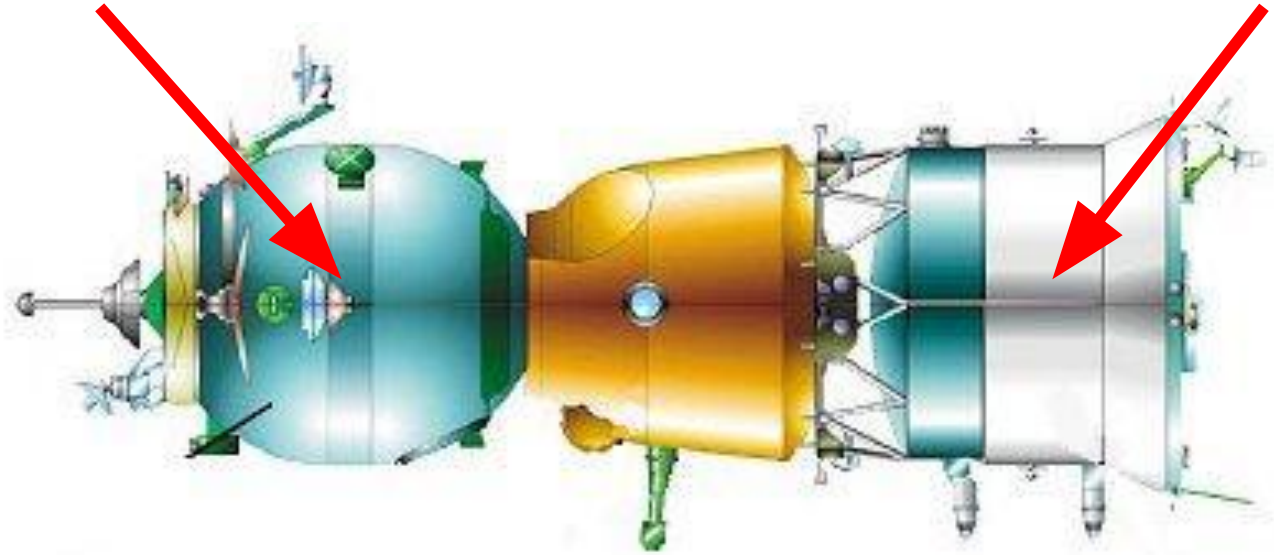

А в этом отсеке располагаются двигатели и хранится запас топлива.

Это Центр управления полётами – место на Земле, откуда ведётся управление спутниками, космическими кораблями и межпланетными станциями.

Выполнив все задания, космонавты возвращаются на Землю. Ненужные отсеки отделяются и сгорают в атмосфере. Недалеко от Земли раскрывается парашют, чтобы смягчить удар корабля о земную поверхность.

Каждый год 12 апреля в нашей стране отмечается **День космонавтики** в ознаменование первого полёта человека в космос.

Источники:

- http://powerclip.ru/modules/myalbum/photo.php?lid=718
- http://murzim.ru/jenciklopedii/zemlja-i-kosmos/8367-chem-otlichayutsya-planety-drug-ot-druga.html
- http://oboi.kards.qip.ru/tags/view/космос/9/13/index.htm
- http://gifzona.ru/pozd_data_kosmos.htm
- http://www.goodclipart.ru/index.php?cat=19&page=857
- http://rosarcher.wordpress.com/
- http://brat.tovar-br.ru/?read=4487
- http://allday.ru/290727-klipart-kosmos.html
  http://www.radiokot.ru/forum/viewtopic.php?f=17&t=28791
- http://vlasti.net/news/ukraine/science?pm_pager=24
- http://ru.wikipedia.org/wiki/Файл:Belka_and_Strelka.Space_Dogs.Real-i.jpg
- http://galspace.spb.ru/orbita/sputnik2.htm
- http://www.cartoonclipartfree.com/Cliparts_Free/Buero_Free/Cartoon_Clipart_Free_Page_6.html
- http://www.clker.com/search/old/1
- http://blog.kp.ru/users/mstataka/post139232375/
- http://www.clker.com/clipart-weather-symbols.html
- http://www.lib.rus.ec/blog/15165

- http://rupor.sampo.ru/forum/384?page=14
- http://www.novosti-kosmonavtiki.ru/phpBB2/viewtopic.php?t=3730
- http://licey344.narod.ru/page22.html
- http://www.arms-expo.ru/site.xp/049051124054055057055.html
- http://lepsh.net/thing/509/0/page1
- http://www.open.by/it/5311
- http://aka-bgd.ya.ru/replies.xml?item_no=125
- http://www.federalspace.ru/main.php?id=48&blogger=&page=12 – фото из дневника космонавта Максима Сураева.
- http://eng.ntsomz.ru/news/page/212
- http://express.kirov.ru/news/14642.html
- http://news.mail.ru/society/4532402/
- http://otvet.newserg.ru/page/4
- http://doseng.org/2007/08/24/do_kosmosa_doletit_lish_tot_kto_khorosho_pitaetsja.html
- http://banana.by/index.php?newsid=36693
- http://copypast.ru/2009/02/04/sobaki__kosmonavty_9_foto.html
- http://www.diary.ru/~felbert/?tag=13091
- http://epizodsspace.airbase.ru/bibl/nk/2004/3/01.html
- http://yudaev.livejournal.com/80639.html
- http://www.allnight.ru/forum/read/10296?pg=2