СЕЧЕНИЯ

Алгоритм построения

Учитель технологии Мясникова И.В.
ГОУ СОШ №18 г.Москва

1. Анализ геометрической формы детали.

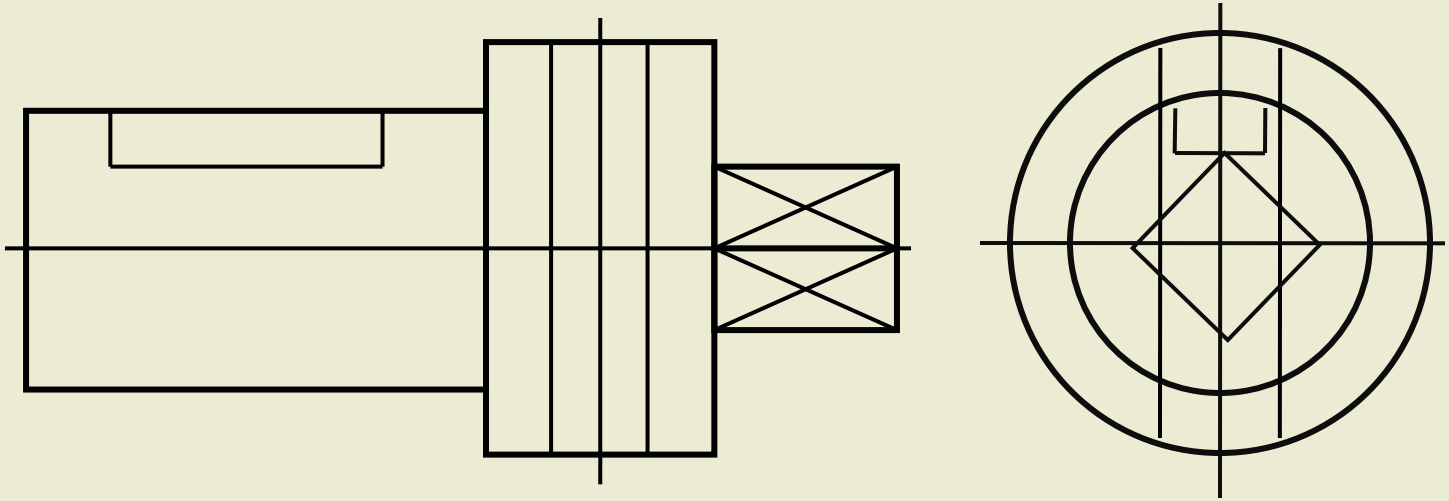

2. Выбор места введения секущих плоскостей.

3. Мысленное представление фигур сечений и анализ их графического состава.

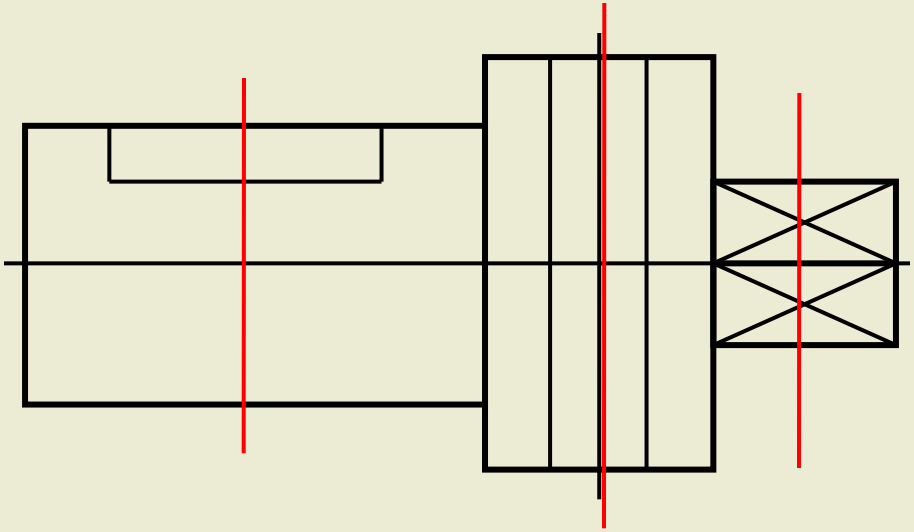

4. Построение фигур сечений:

а) проведение центровых линий фигуры сечения;
б) построение общего очертания фигуры сечения;
в) уточнение фигуры сечения;
г) штриховка фигуры сечения.

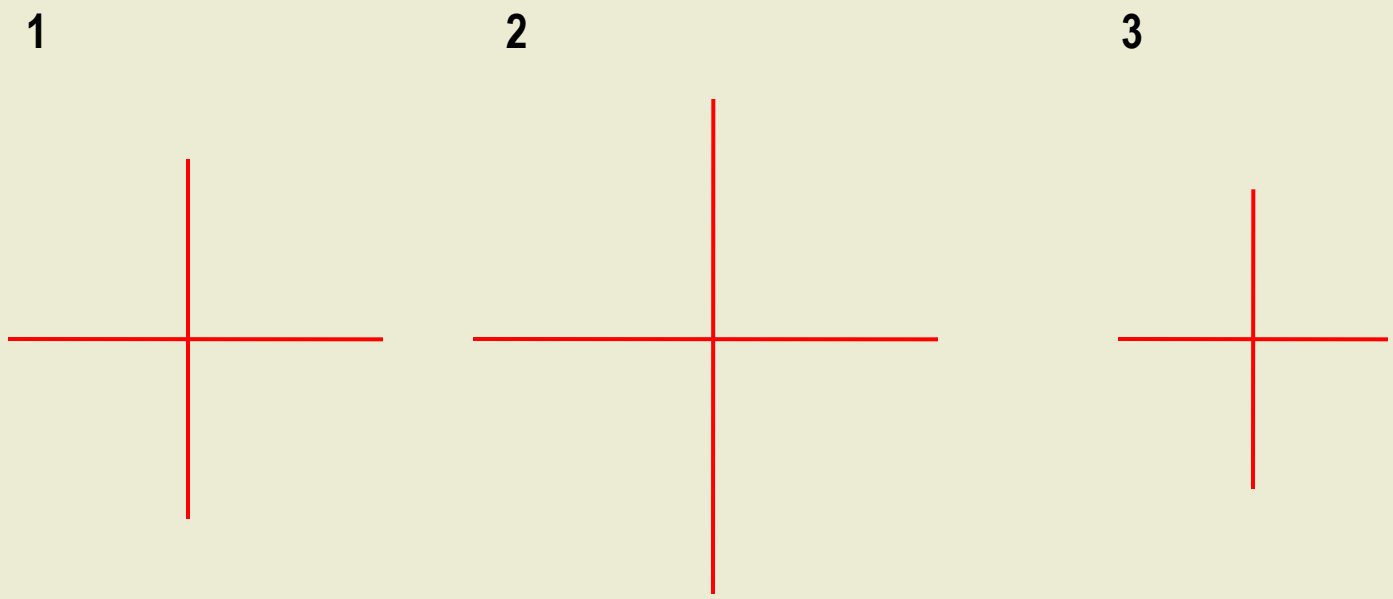

4. Построение фигур сечений:

а) проведение центровых линий фигуры сечения;
б) построение общего очертания фигуры сечения;
в) уточнение фигуры сечения;
г) штриховка фигуры сечения.

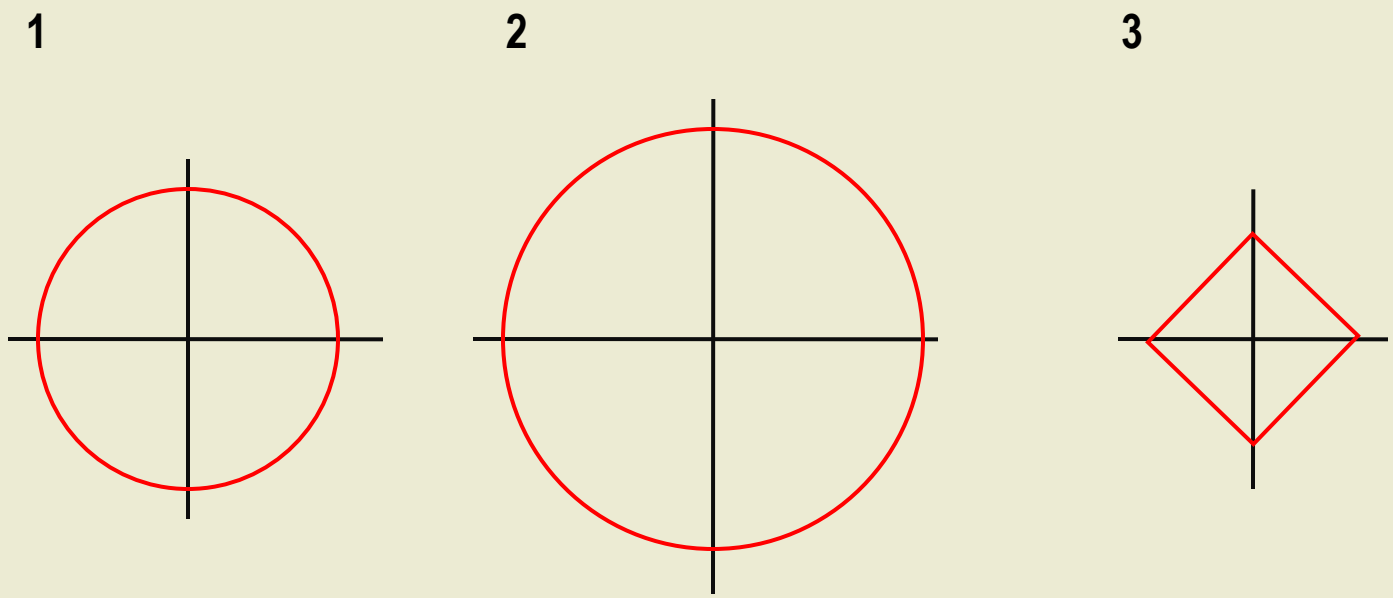

4. Построение фигур сечений:

а) проведение центровых линий фигуры сечения;
б) построение общего очертания фигуры сечения;
в) уточнение фигуры сечения;
г) штриховка фигуры сечения.

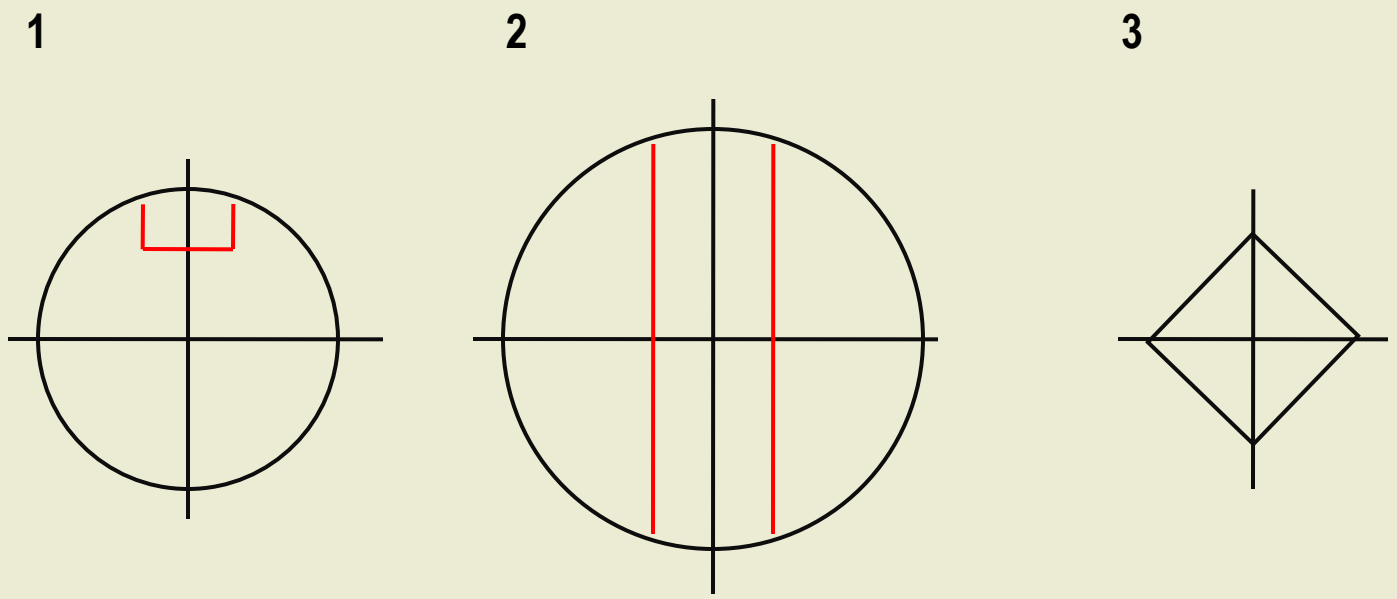

4. Построение фигур сечений:

а) проведение центровых линий фигуры сечения;
б) построение общего очертания фигуры сечения;
в) уточнение фигуры сечения;
г) штриховка фигуры сечения.

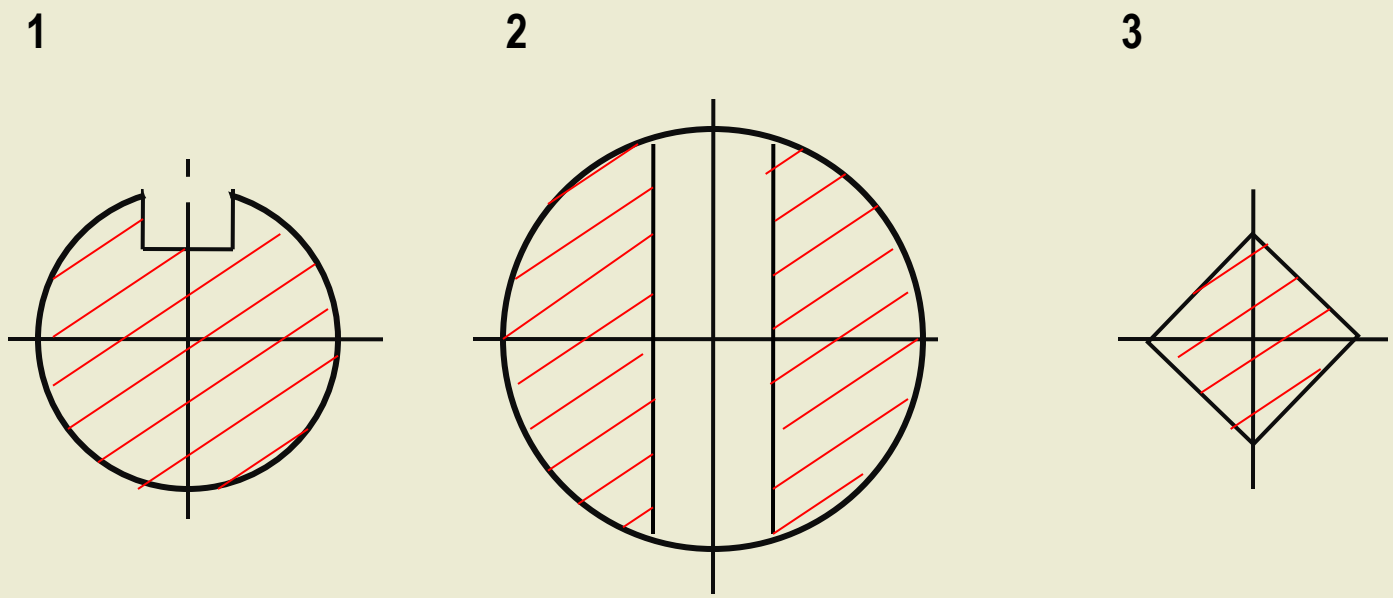

5. Обозначение секущих плоскостей и фигур сечений, обводка.

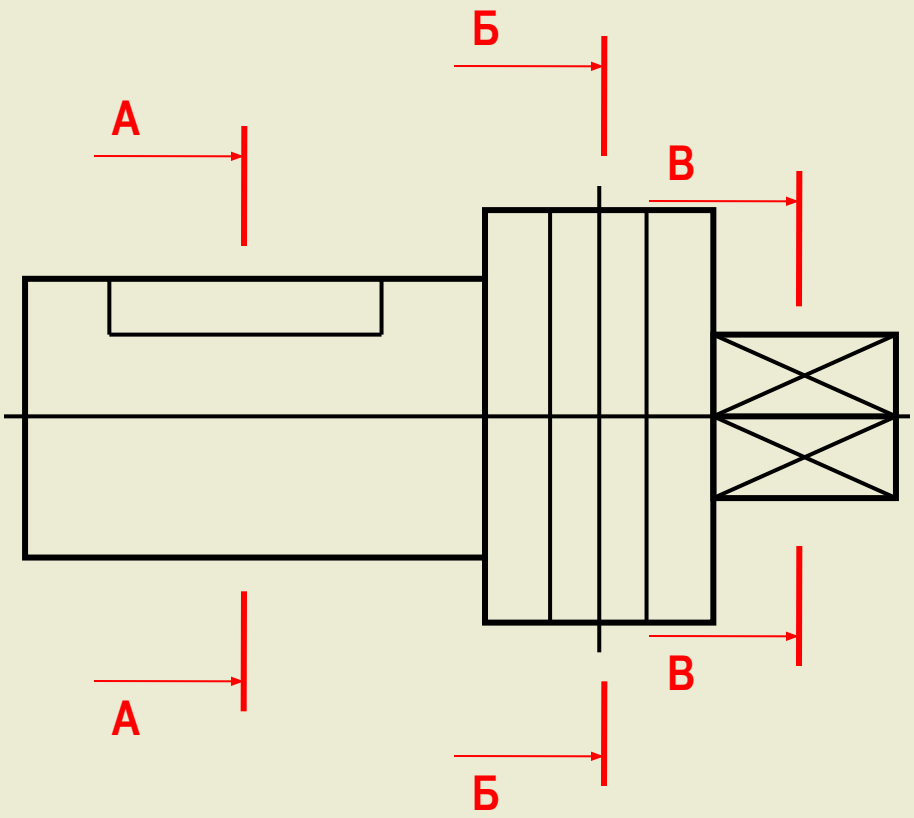

5. Обозначение секущих плоскостей и фигур сечений, обводка.

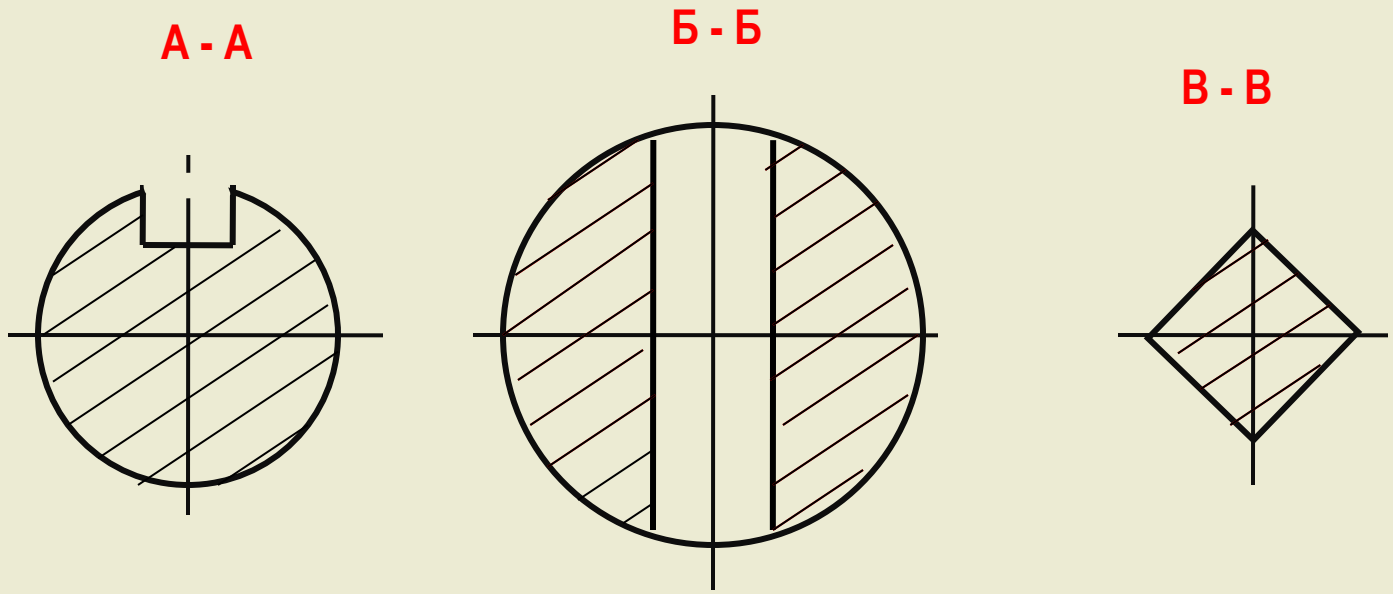

6. Итог.

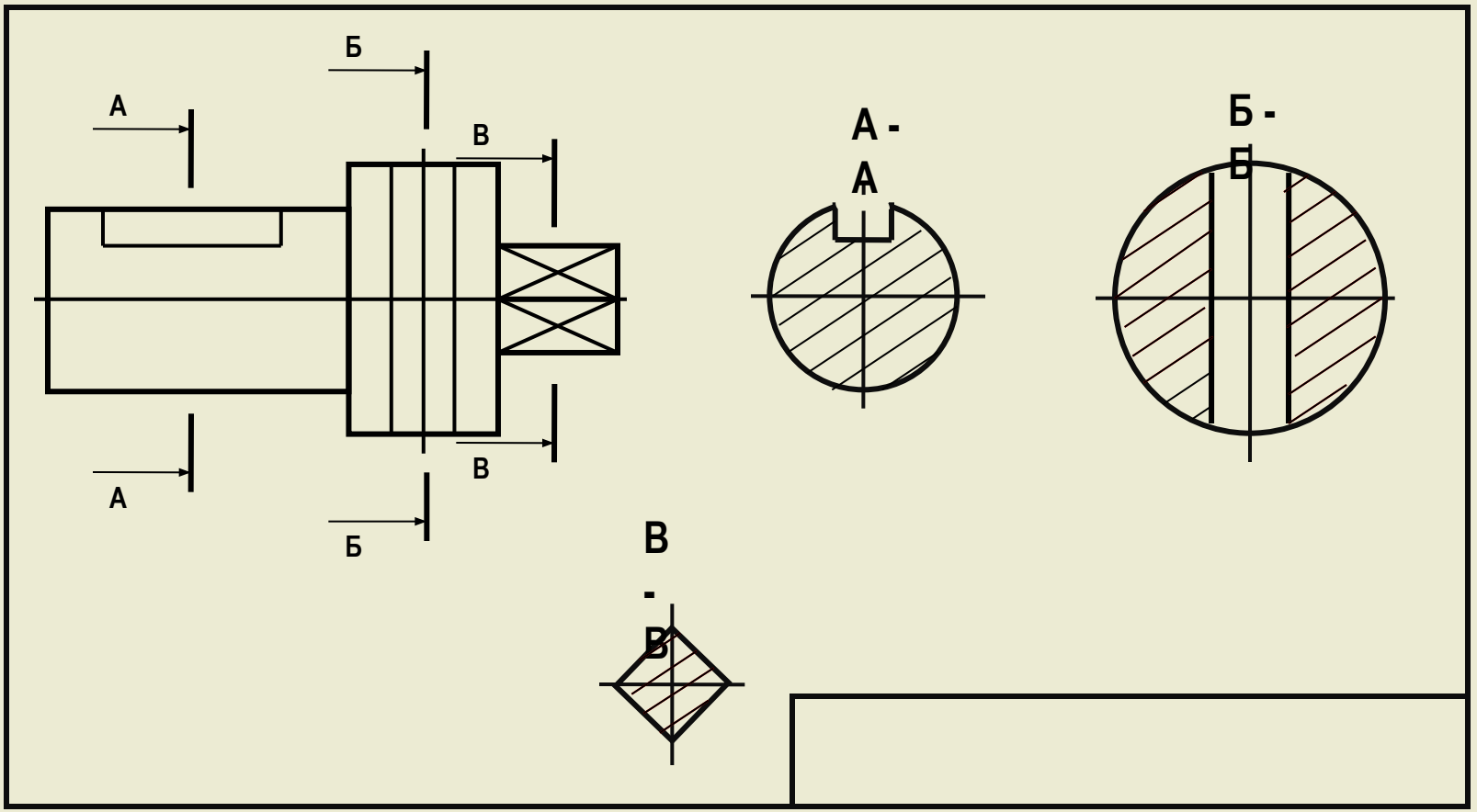

Используемый источник:

- А.Д.Ботвинников, В.Н.Виноградов, И. С. Вышнепольский «Учебник для 7 – 8 классов образовательных учреждений»
- Н.Г. Преображенская «Рабочая тетрадь»