Тема: *Анализ геометрической формы предмета.*

Цель:

1. *Способствовать формированию знаний о видах геометрических тел.*
2. *Научить анализировать геометрическую форму предметов.*
3. *Развивать пространственное мышление.*

Геометрические тела.

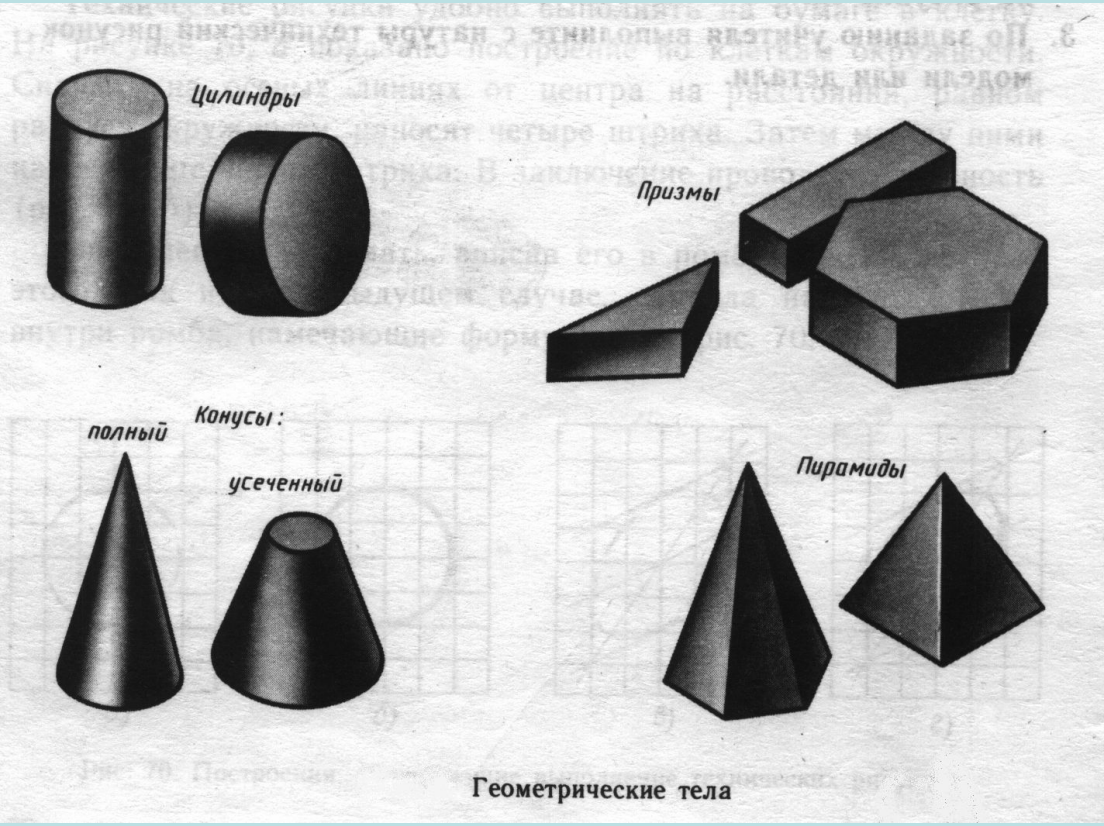

Мысленное расчленение предметов на составляющие его геометрические тела называют ***анализом* геометрической формы.**

ABC.000.000.015

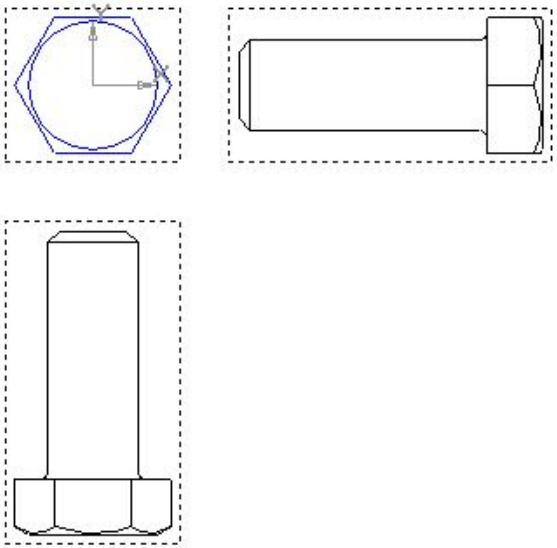

Изм.	Лист	№ докум.	Подп.	Дата	ABC.000.000.015		
Разраб.					Stud-1	Лит.	Масса 0,21 / Масштаб 1:1
Пров.						Лист	Листов
Т.контр.							
Н.контр.					40X		
Утв.							

Перв. примен. | Справ. № | Подп. и дата | Инв. № дубл. | Взам. инв. № | Подп. и дата | Инв. № подл.

Копировал | Формат А4

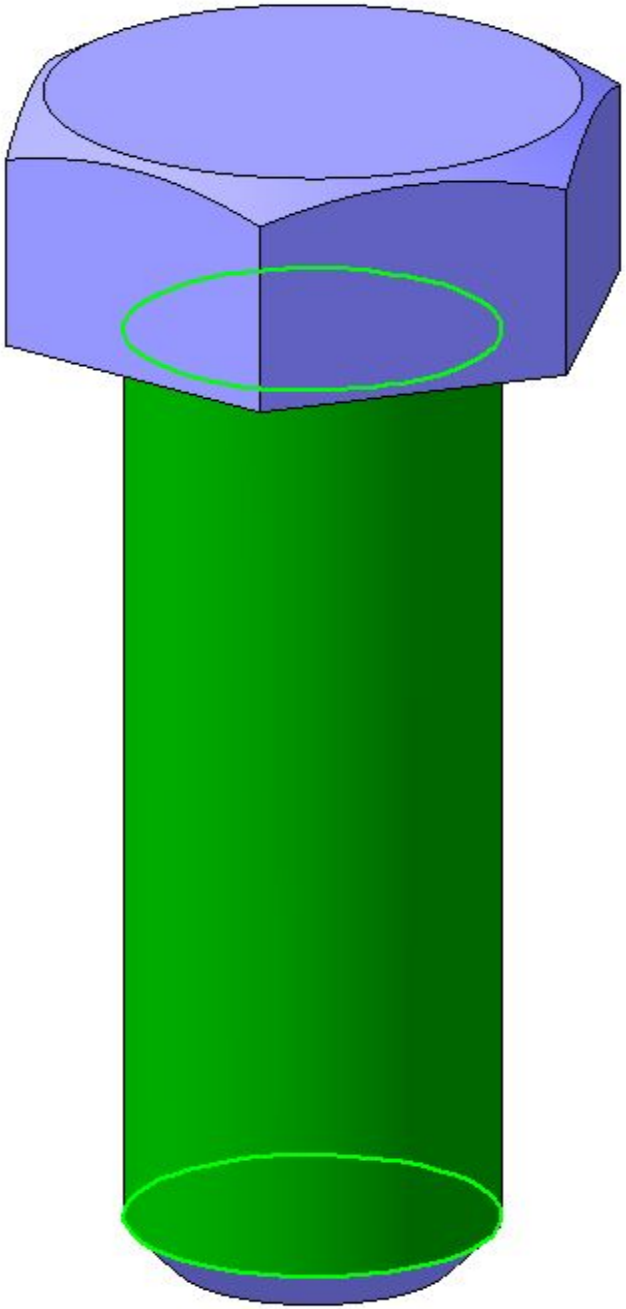

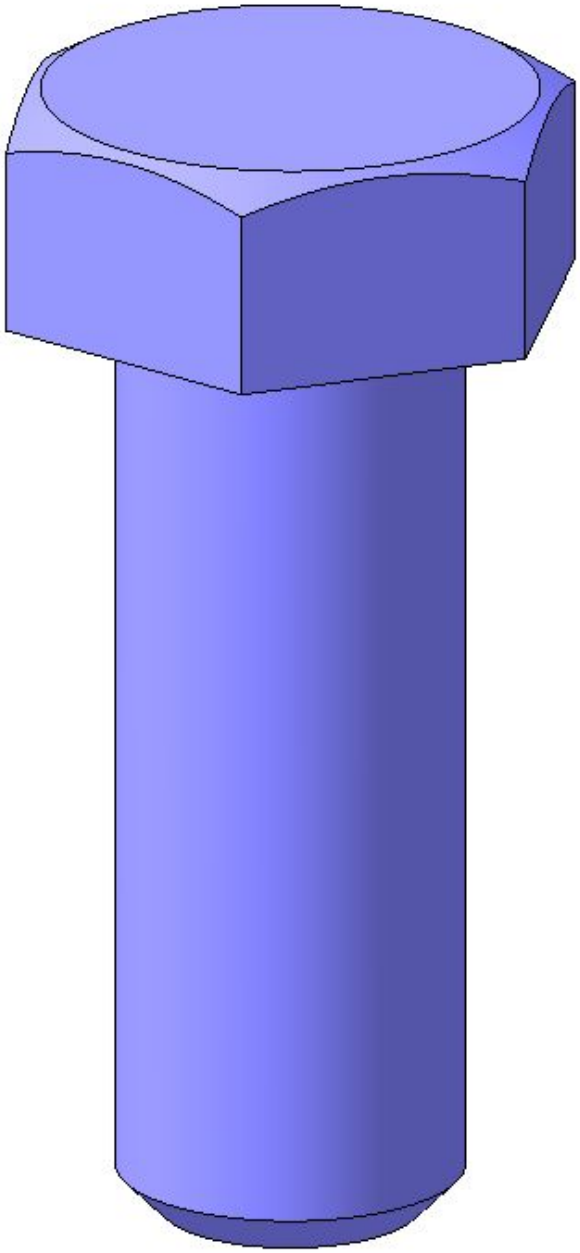

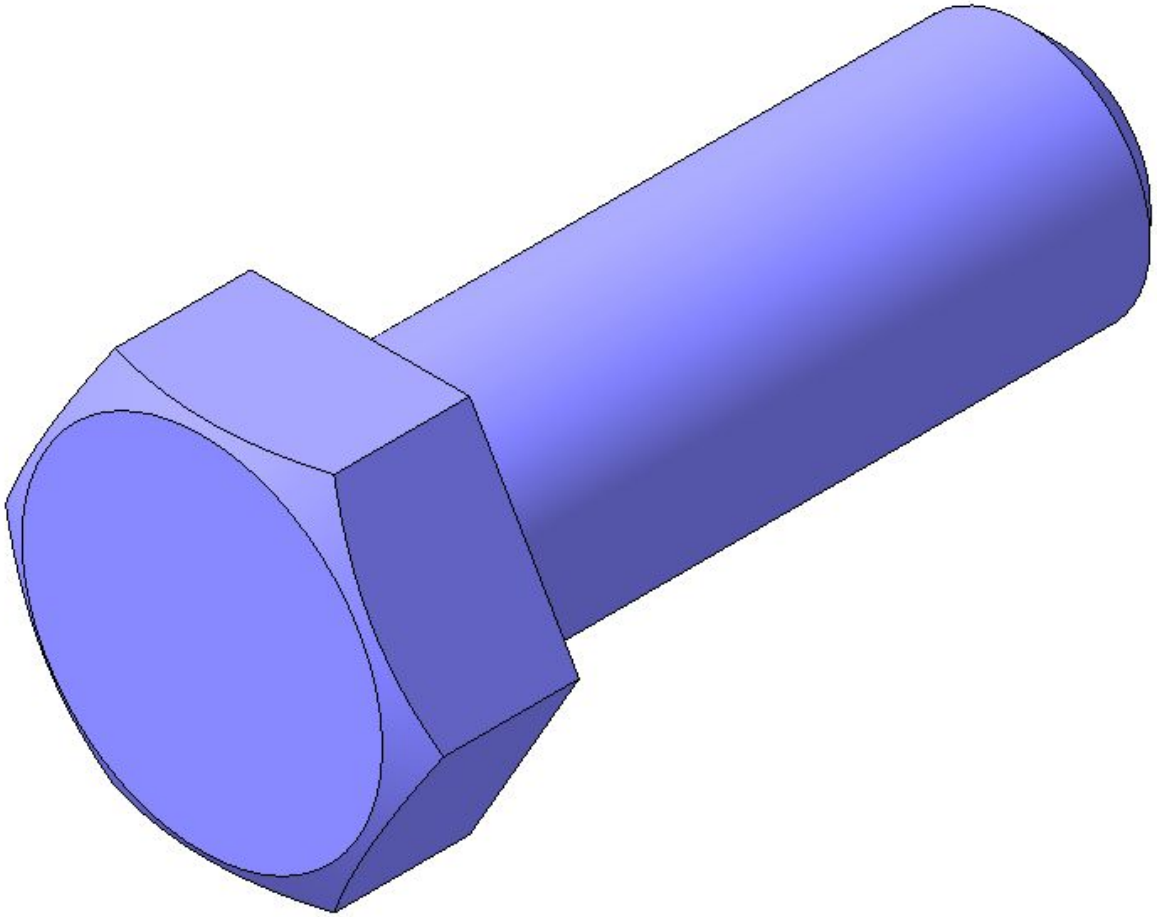

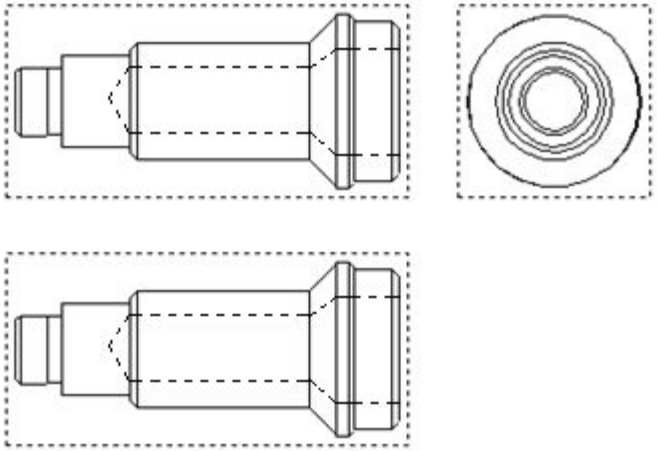

Изм.	Лист	№ докум.	Подп.	Дата	ABC.000.000.012		
Разраб.					Shaft-1	Лит.	Масса 0,23 / Масштаб 1:1
Пров.						Лист	Листов
Т.контр.							
Н.контр.					40Х		
Утв.							

Перв. примен. | Справ. № | Подп. и дата | Инв. № дубл. | Взам. инв. № | Подп. и дата | Инв. № подл.

Копировал | Формат А4

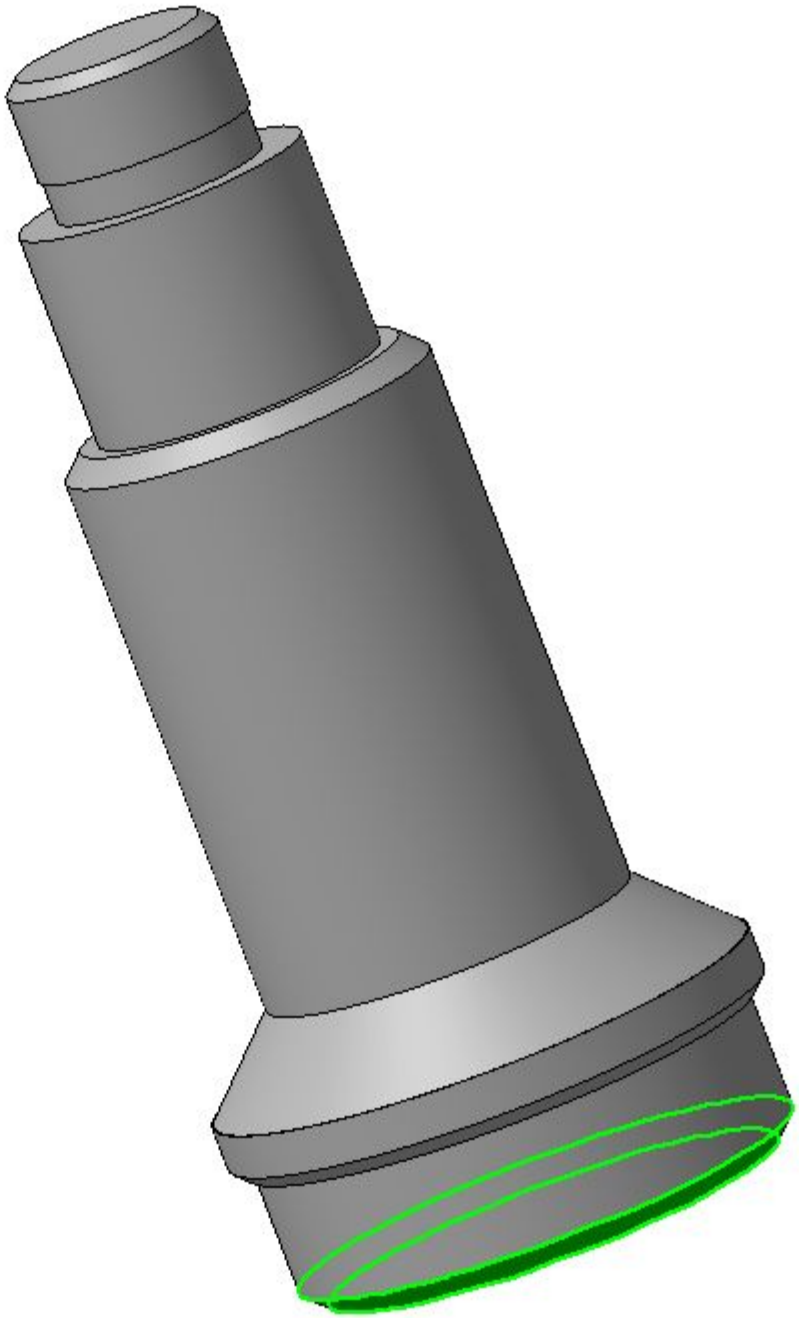

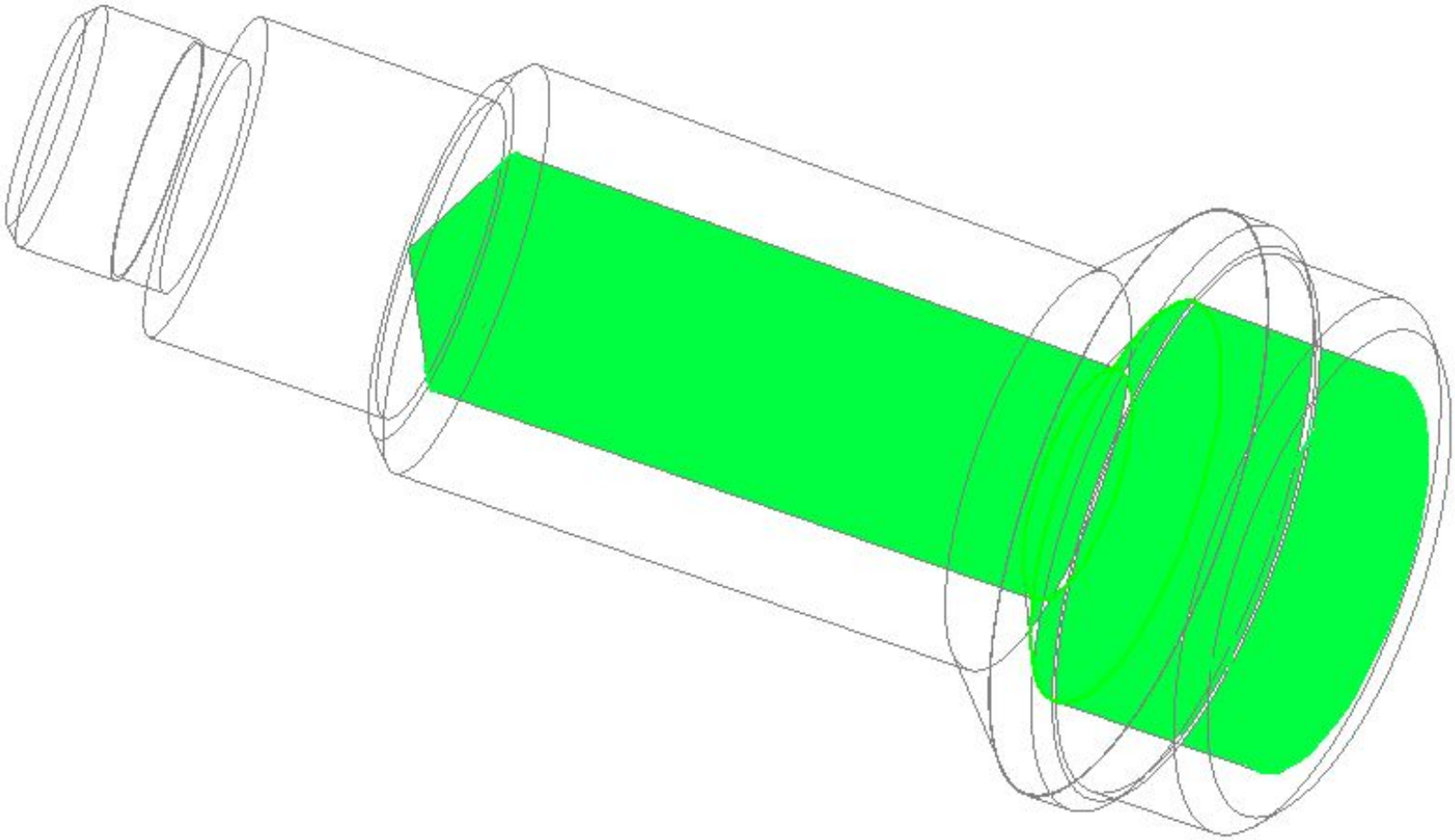

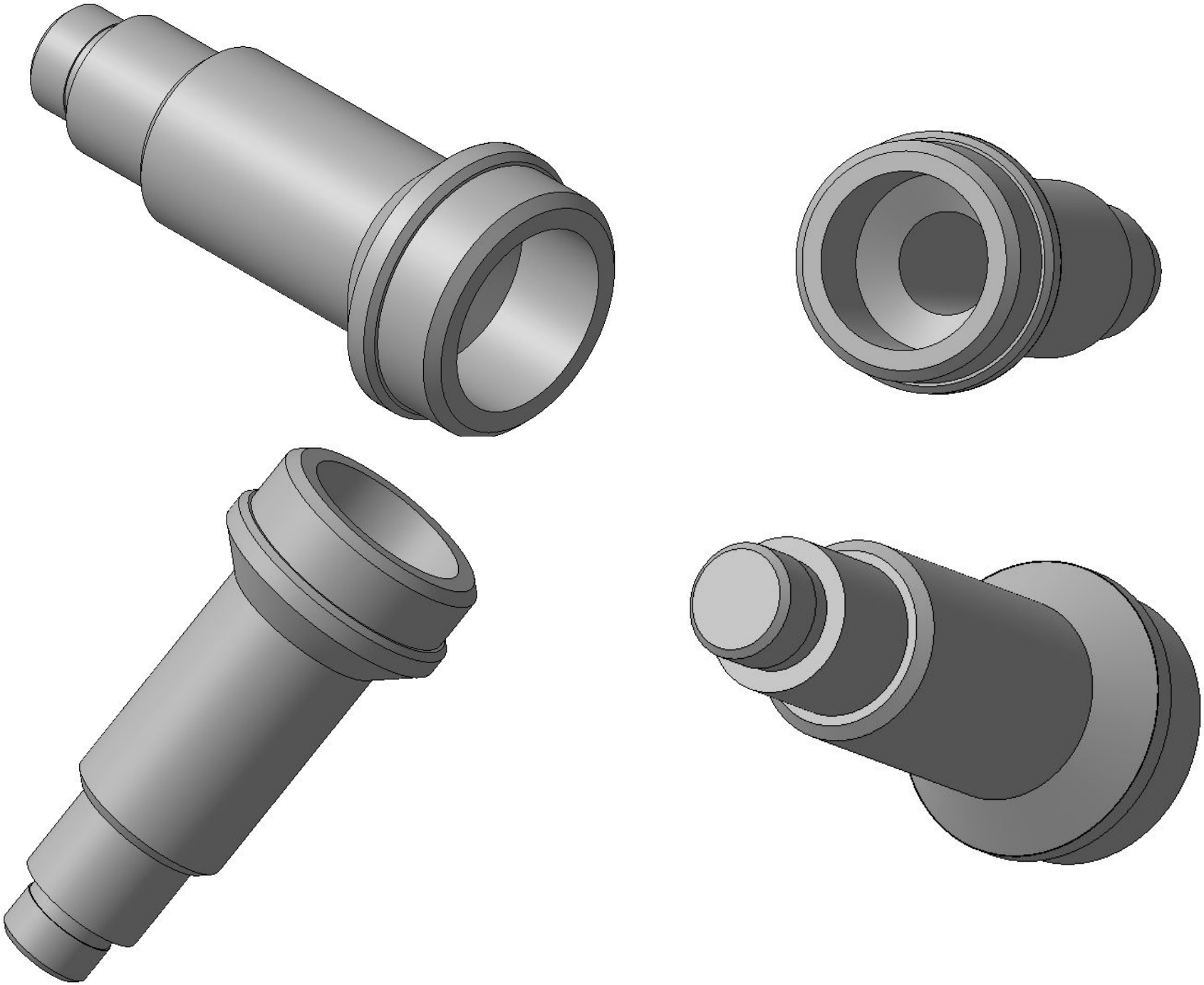

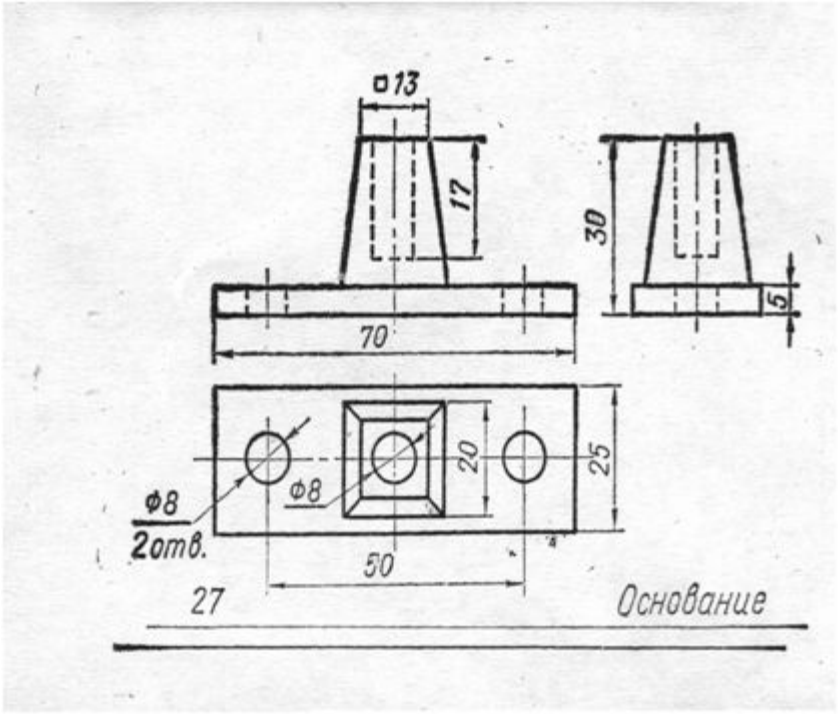
□13
17
30
5
70
20
25
Ф8
Ф8
2отв.
50
27
Основание

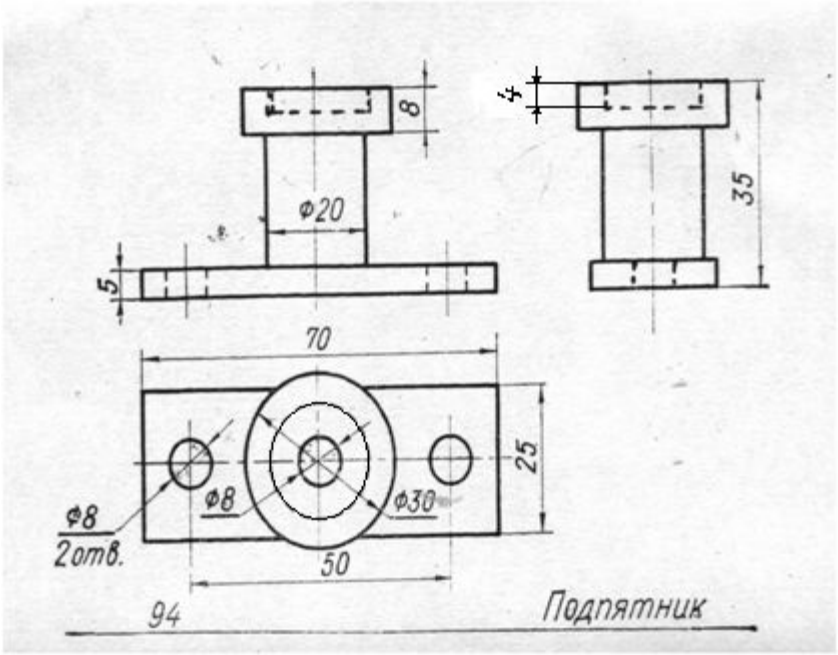
8
4
Ф20
35
5
70
25
Ф8
Ф8
Ф30
2отв.
50
94
Подпятник

В-I

1. Как называется процесс расчленения предмета на геометрические тела?
2. На какие геометрические тела можно расчленить данные на рис. 1 и 2 предметы?
3. Что означает на чертеже знак ∅ перед размерным числом?
4. Чему равны размеры геометрических тел, составляющих форму предмета, изображенного на рис. 2?

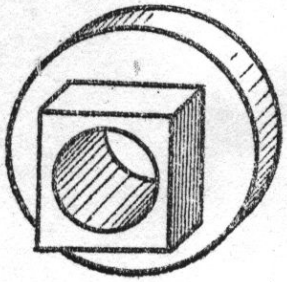

Рис. 1

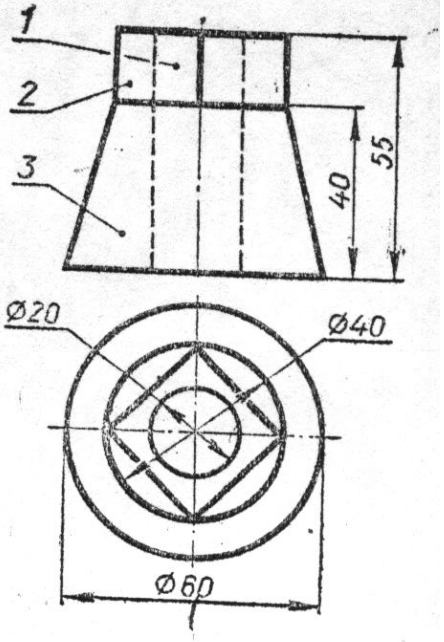

Рис. 2

ГЕОМЕТРИЧЕСКИЕ ТЕЛА И ИХ ПРОЕКЦИИ

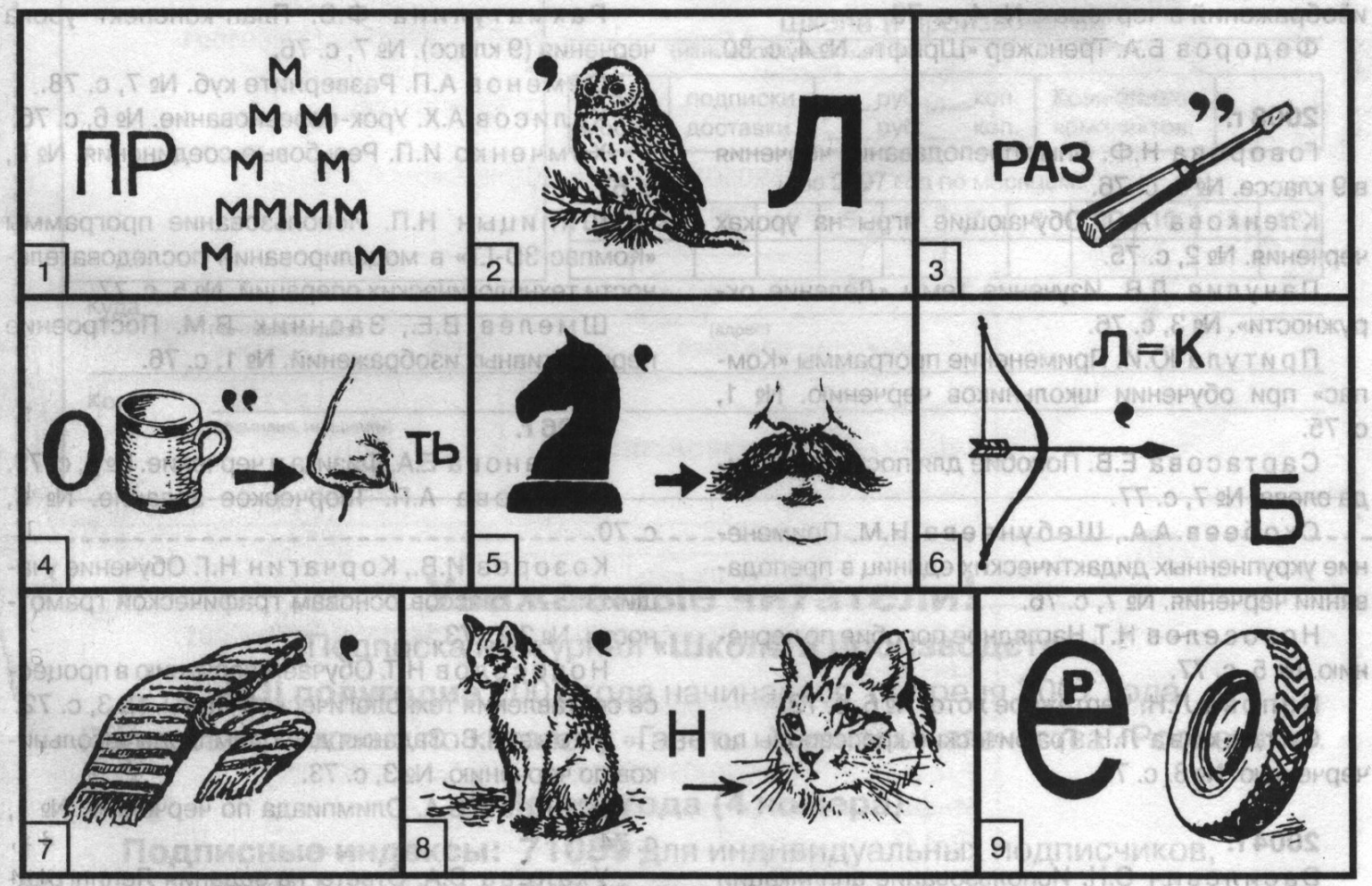

Задача «Что здесь изображено?»

Скажите, что здесь изображено? Все это хорошо знакомые вам предметы.

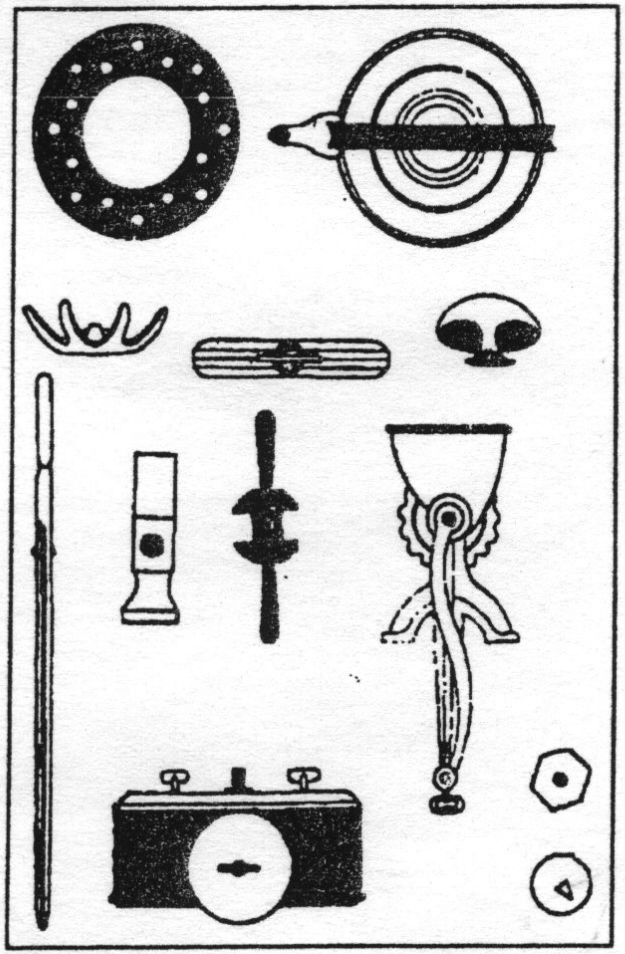

Друдл

Угадайте, что здесь изображено.

1.	2. 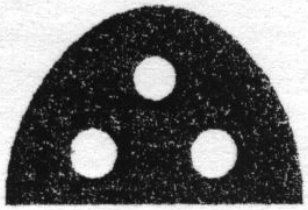	3. 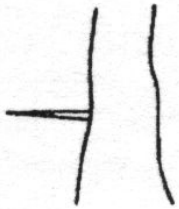	4. 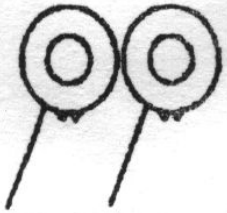
5. 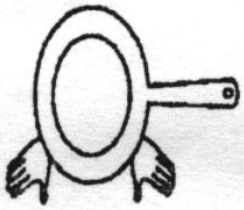	6. 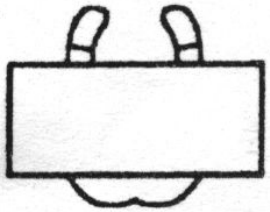	7. 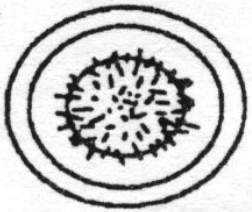	8.

Подведение итогов урока.

1)Какие геометрические тела вам известны?

2) Как называется процесс мысленного расчленения предмета на геометрические тела?

3) Для чего нужен анализ геометрической формы предмета?

Домашнее задание.

1) Изучить §10,11

2) Занимательные задачи №1, 2; стр. 67-68