Предпусковой подогрев

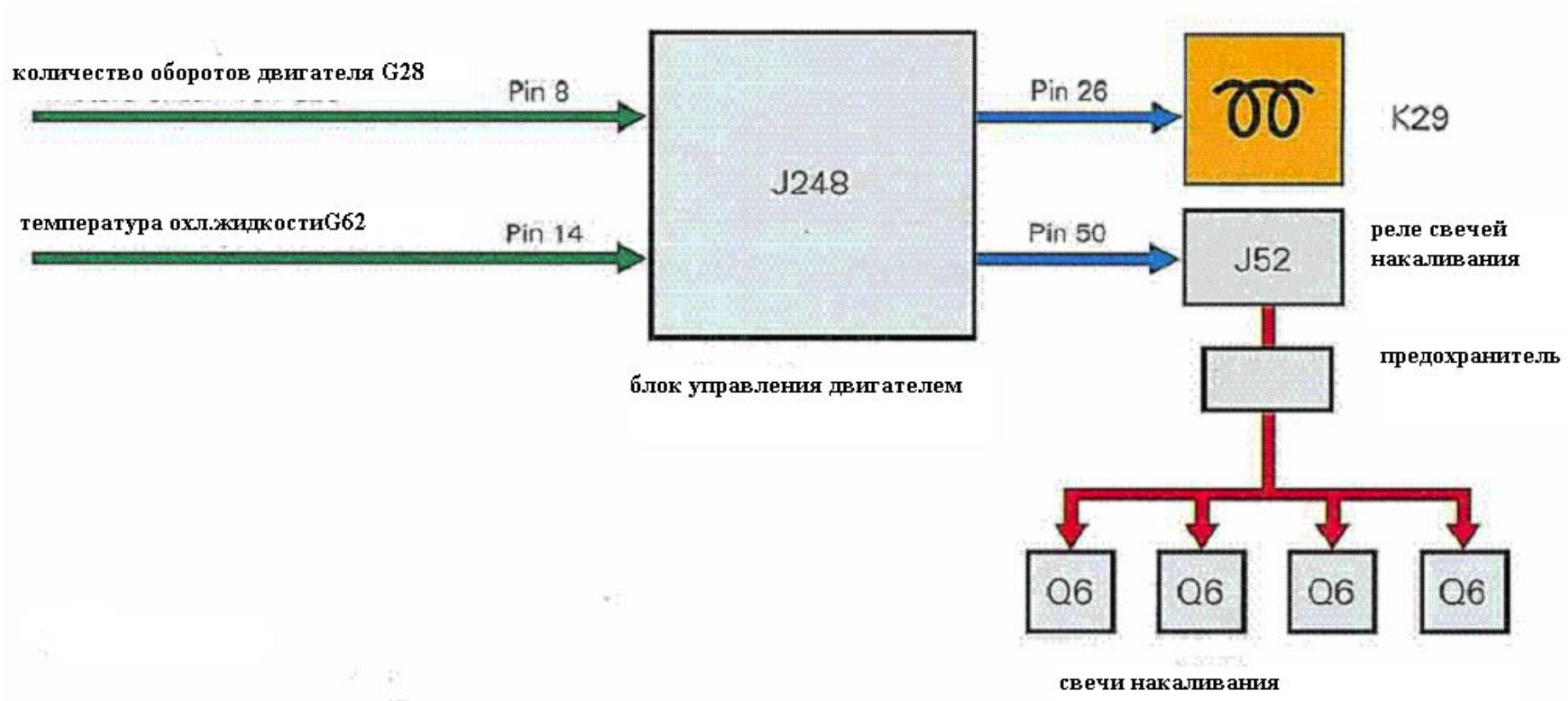

Дополнительный обогреватель

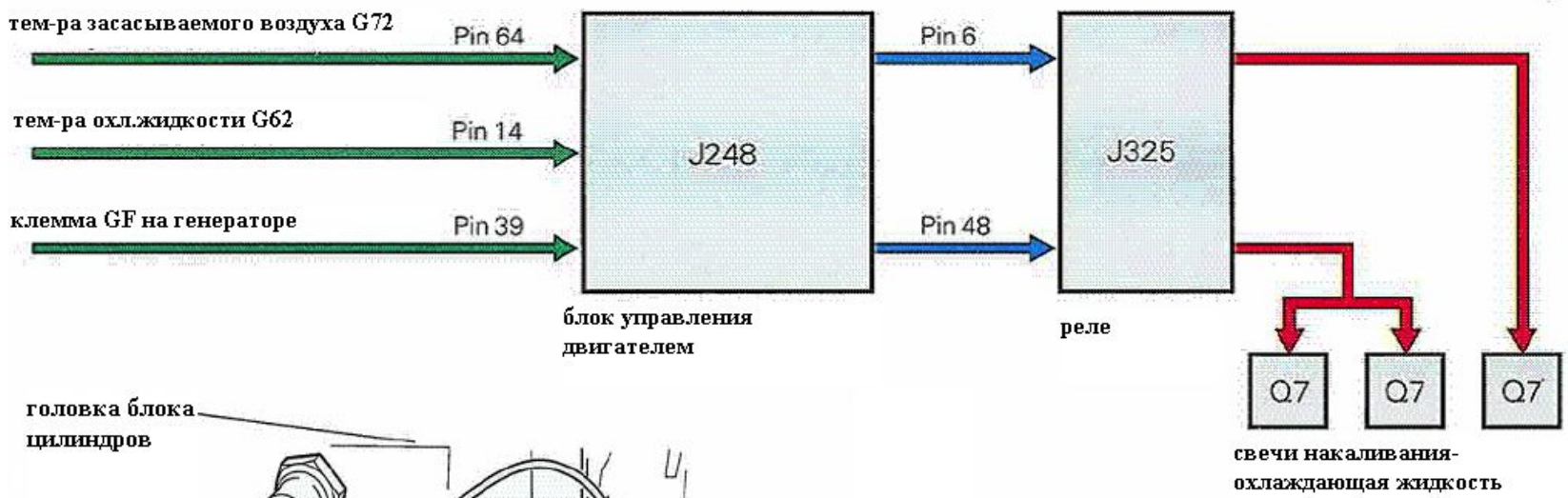

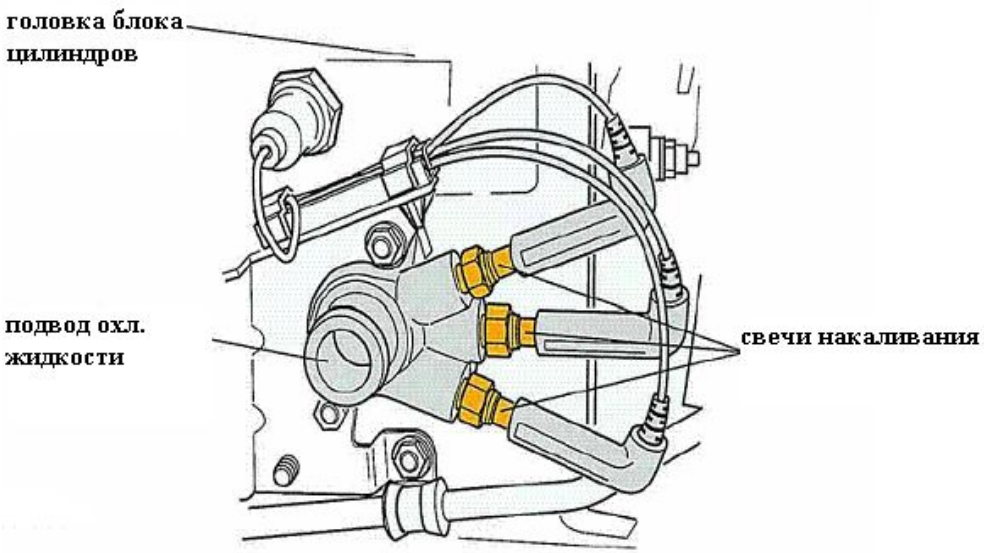

Обзор системы

Система предпускового подогрева

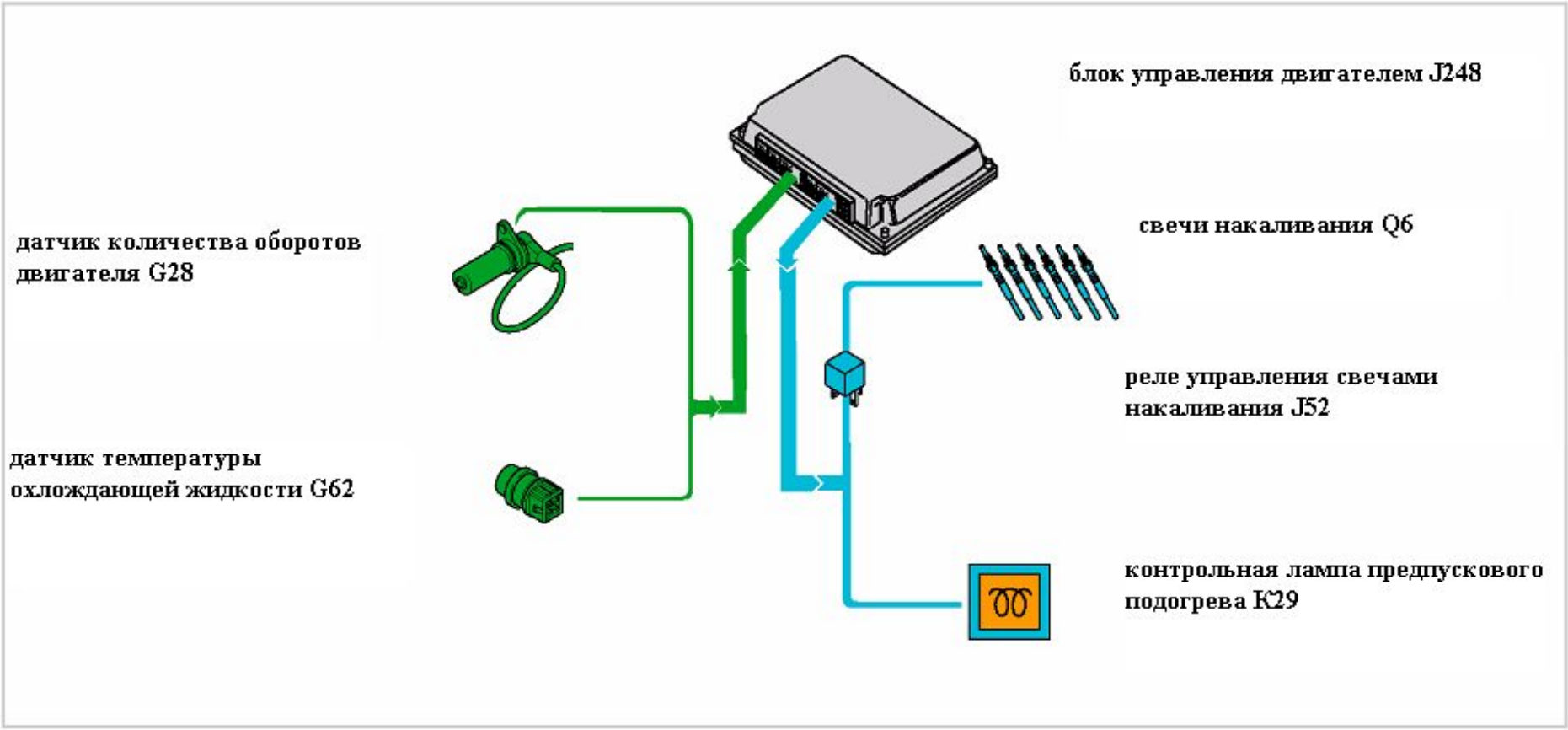

Система накаливания быстрого старта

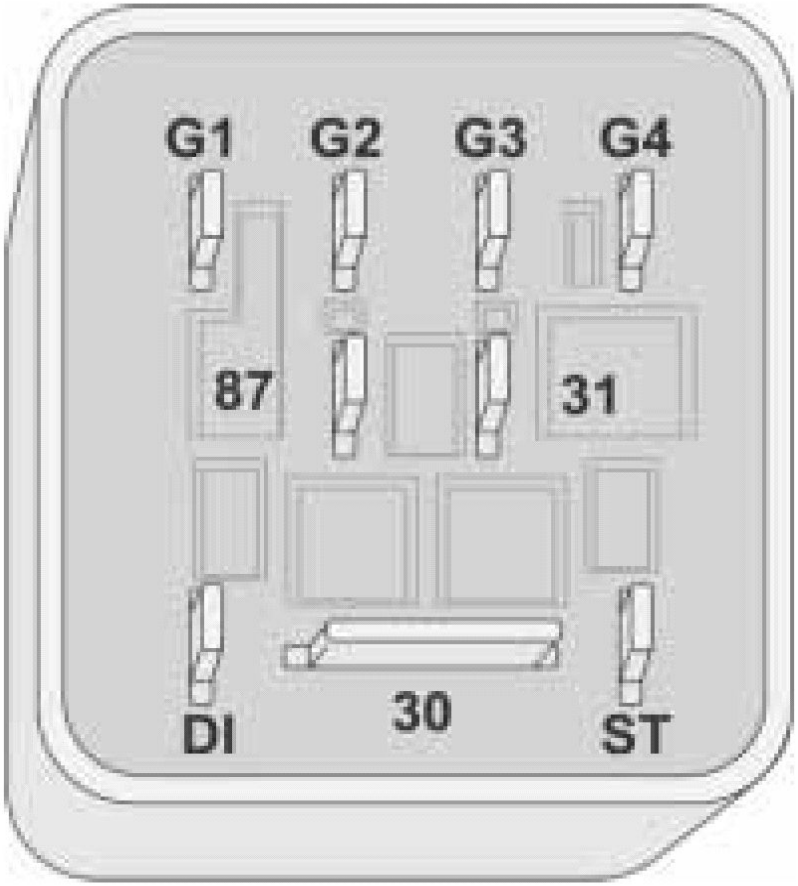

G1-4 Стержни накаливания
87 Плюс с блока управления EDC
31 Масса
DI Диагностический сигнал с блока управления EDC
30 Плюс
ST Сигнал управления с блока управления EDC

Блок управления свечами накаливания

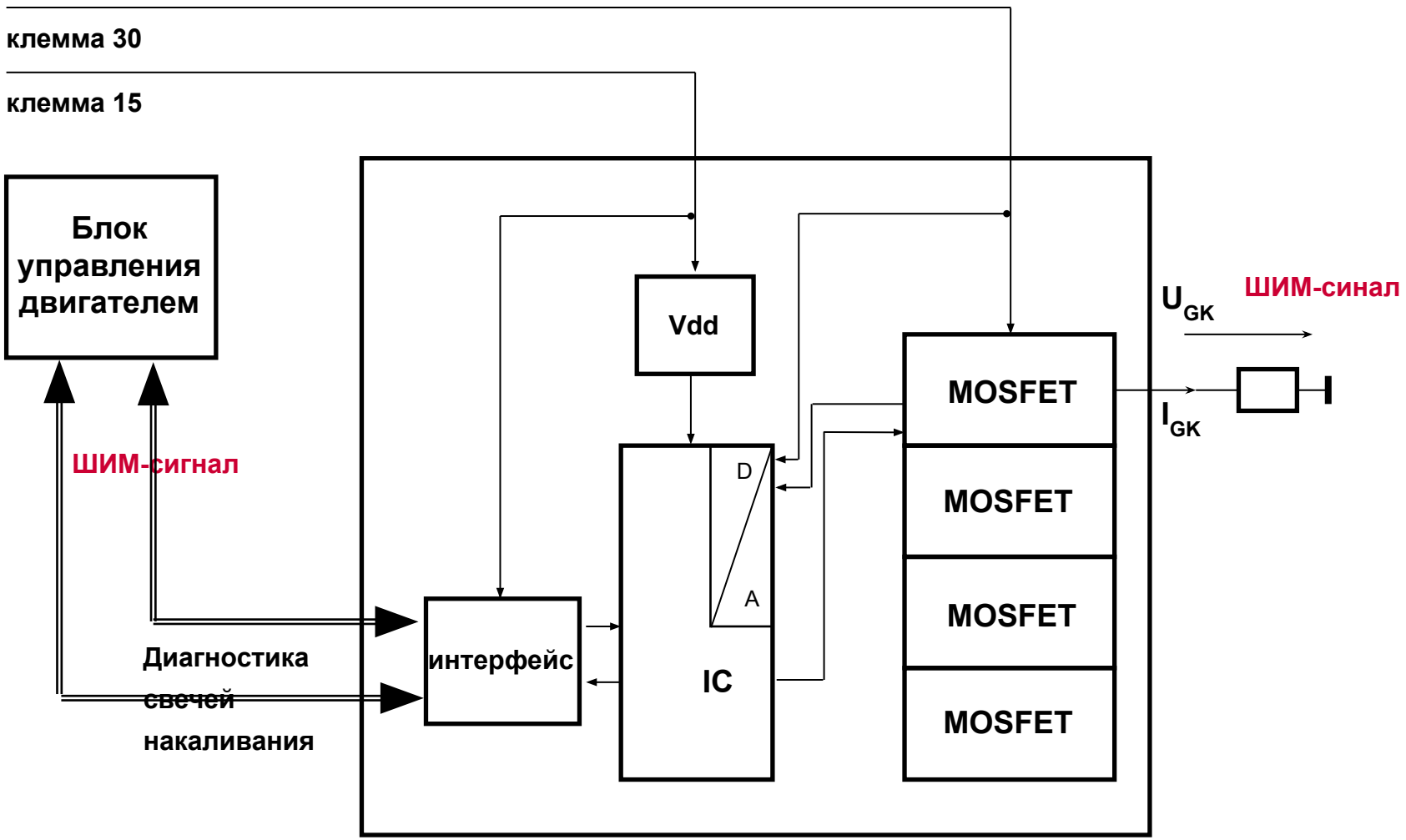

Ladedruckregelung
Prüfgerät

Spannungsprofil:

Phase 1: schnelles Aufheizen (11 V, 25 A; 1050 °C) für 2 s

Phase 2: (7,4 V, 12 A) für 2 s

Phase 3: (6 V, 8 A) für 8 s

Phase 4: (5,3 V; 6 A) für 28 s

Phase 5: (4,4 V; ca. 3,5 A) für 140 s

Свечи накаливания двигателя 2,0л TDI

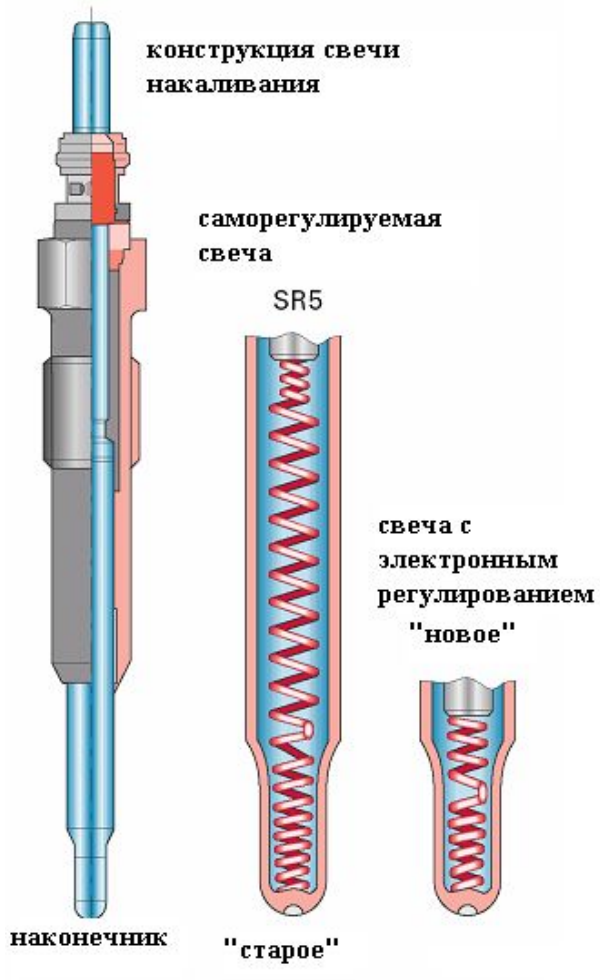

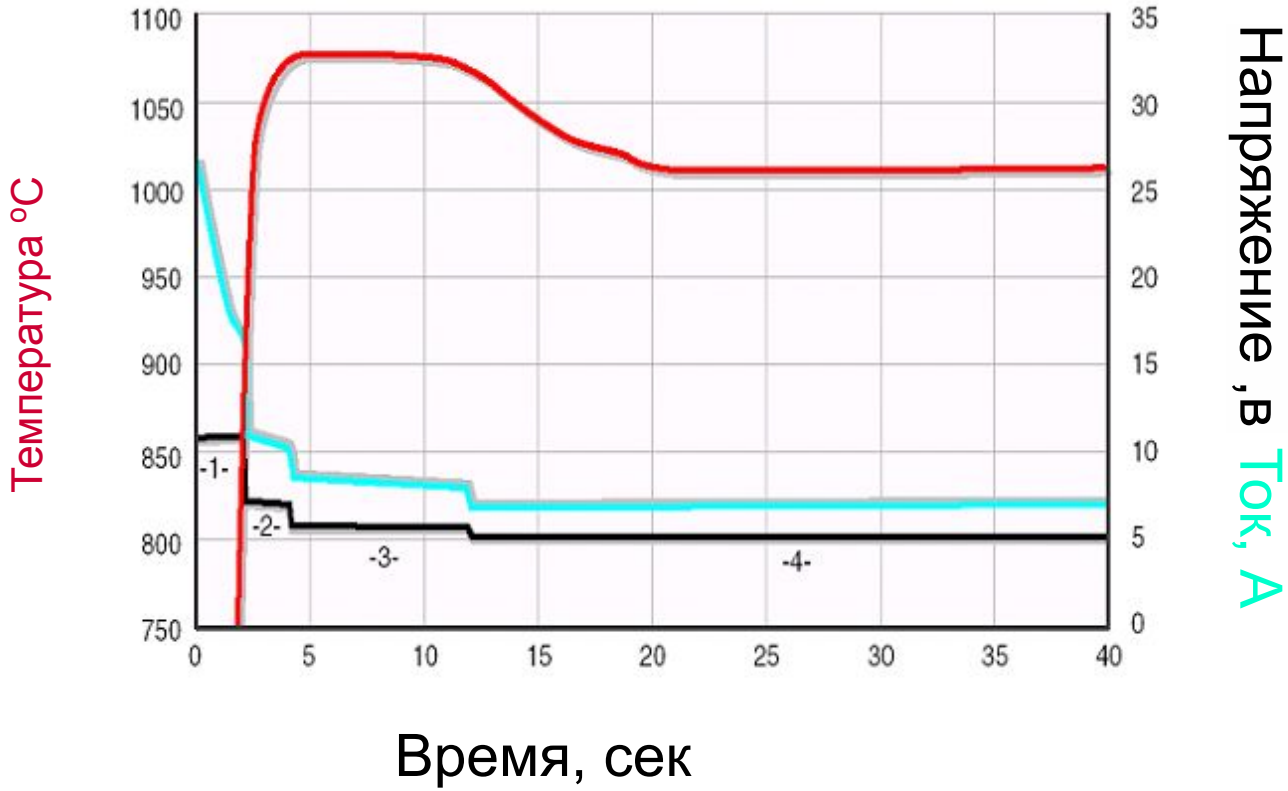

Напряжение ШИМ сигнала -5В

Свечи накаливания двигателя 2,0л TDI

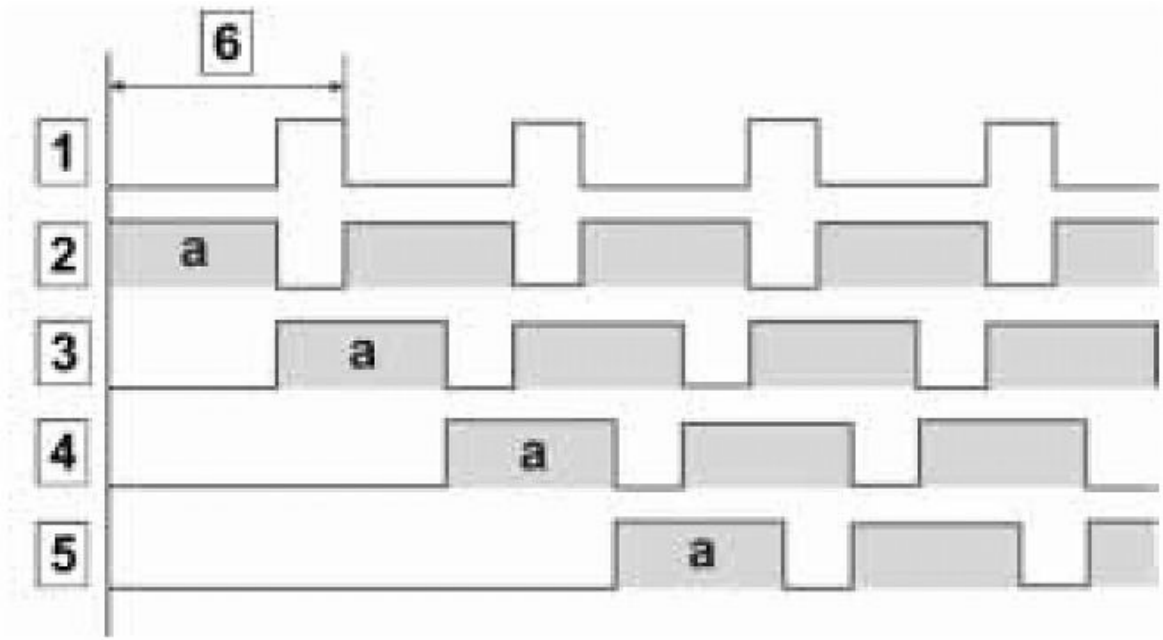

1 ШИМ-сигнал
2 свеча накала 1
3 свеча накала 2
4 свеча накала 3
5 свеча накала 4
6 длина фазы
a = активно

достоинства:

-Время накаливания 2 сек (ранее 5 сек)

-Отдельное управление для каждой свечи при помощи полупроводника и , тем самым, возможность диагностики

Свечи накаливания двигателя 2,0л TDI

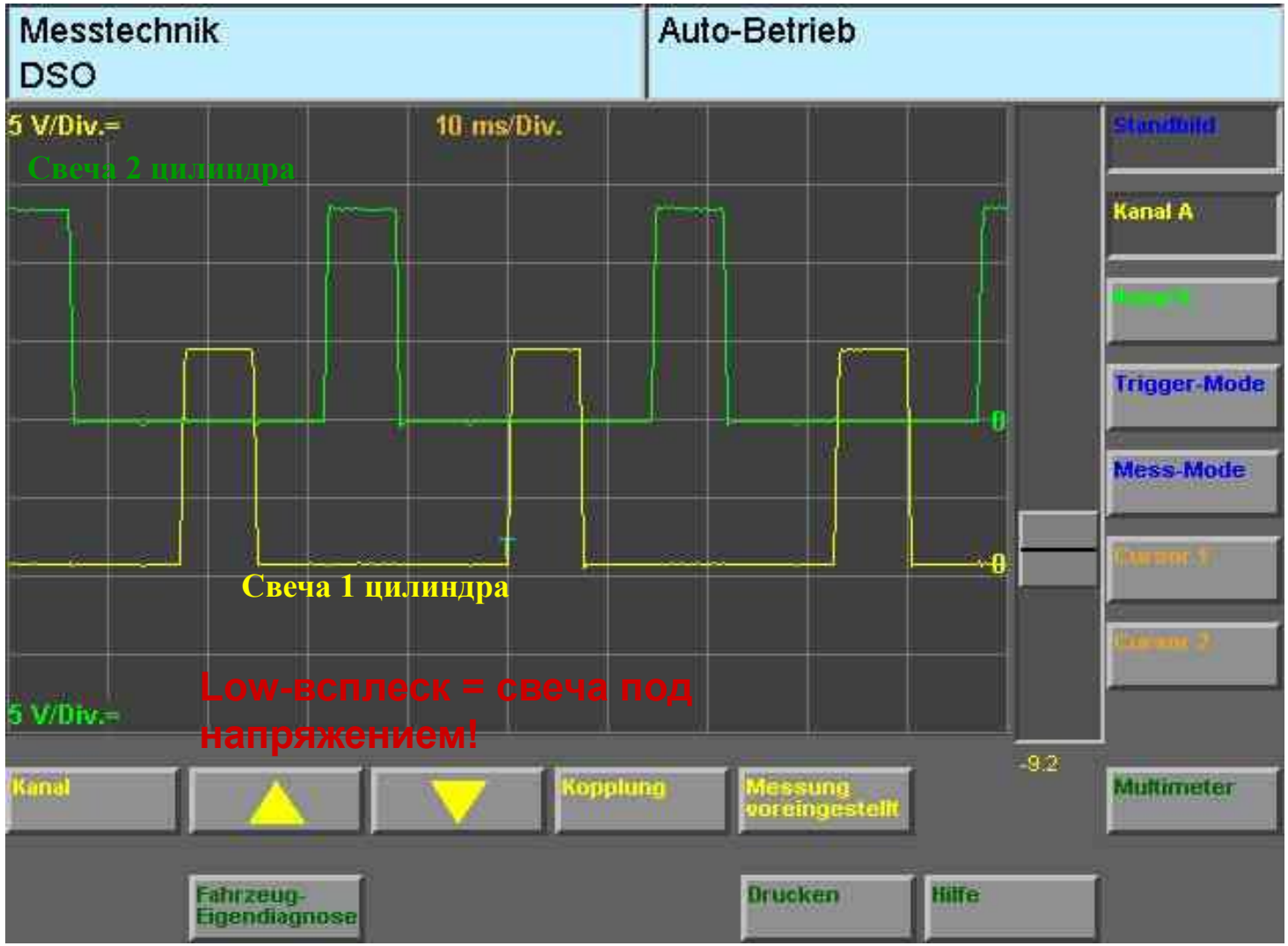
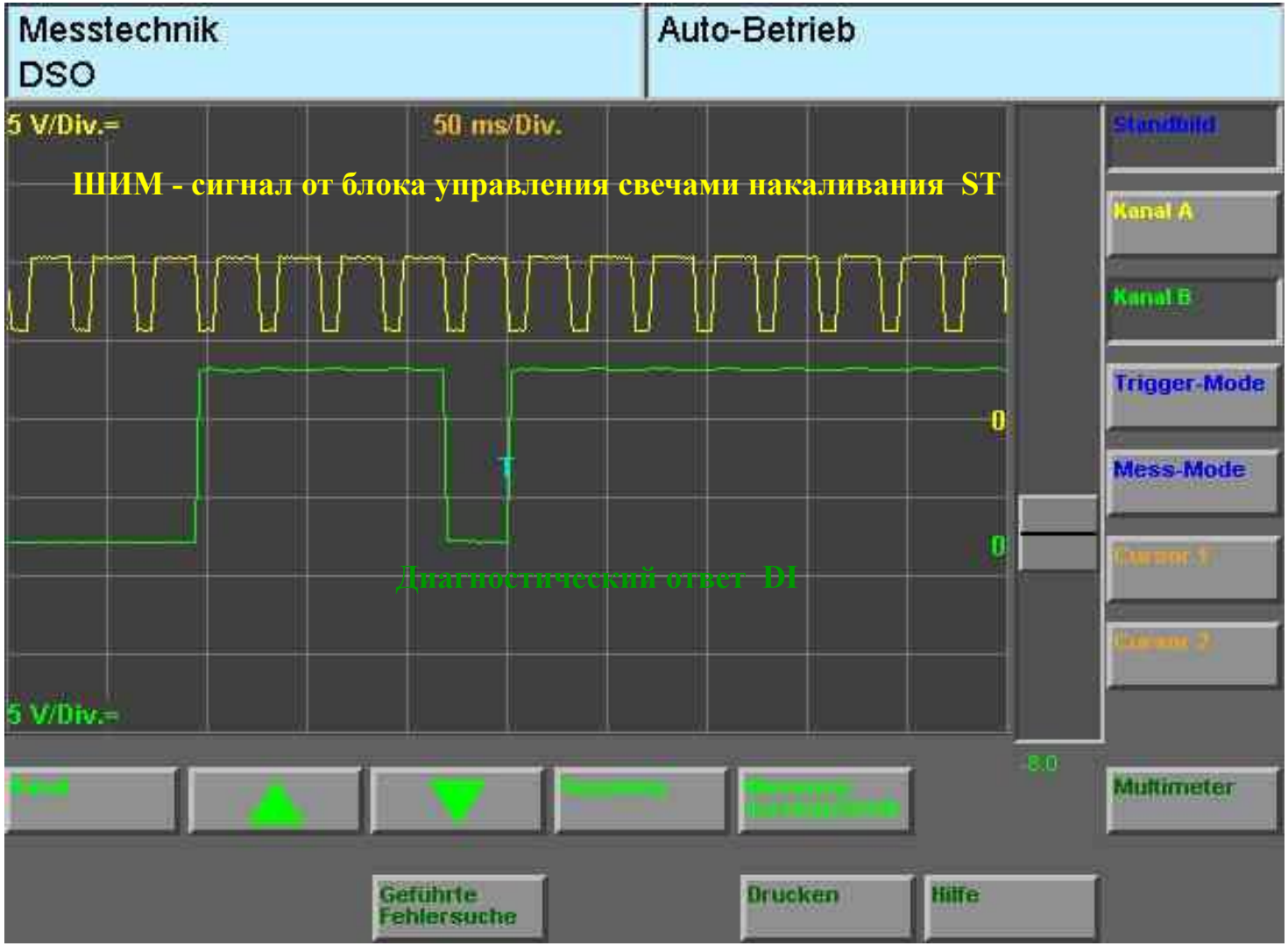
Glühkerzen 2,0l TDI