Токарный станок и режущий инструмент

- **Авто**
  р

Токарно-винторезный станок 16К20

1 – передняя бабка с коробкой скоростей

2 – гитара сменных колес,

Коробка подач 3

5 – фартук,

4-станина

6 – суппорт

7 – задняя бабка,

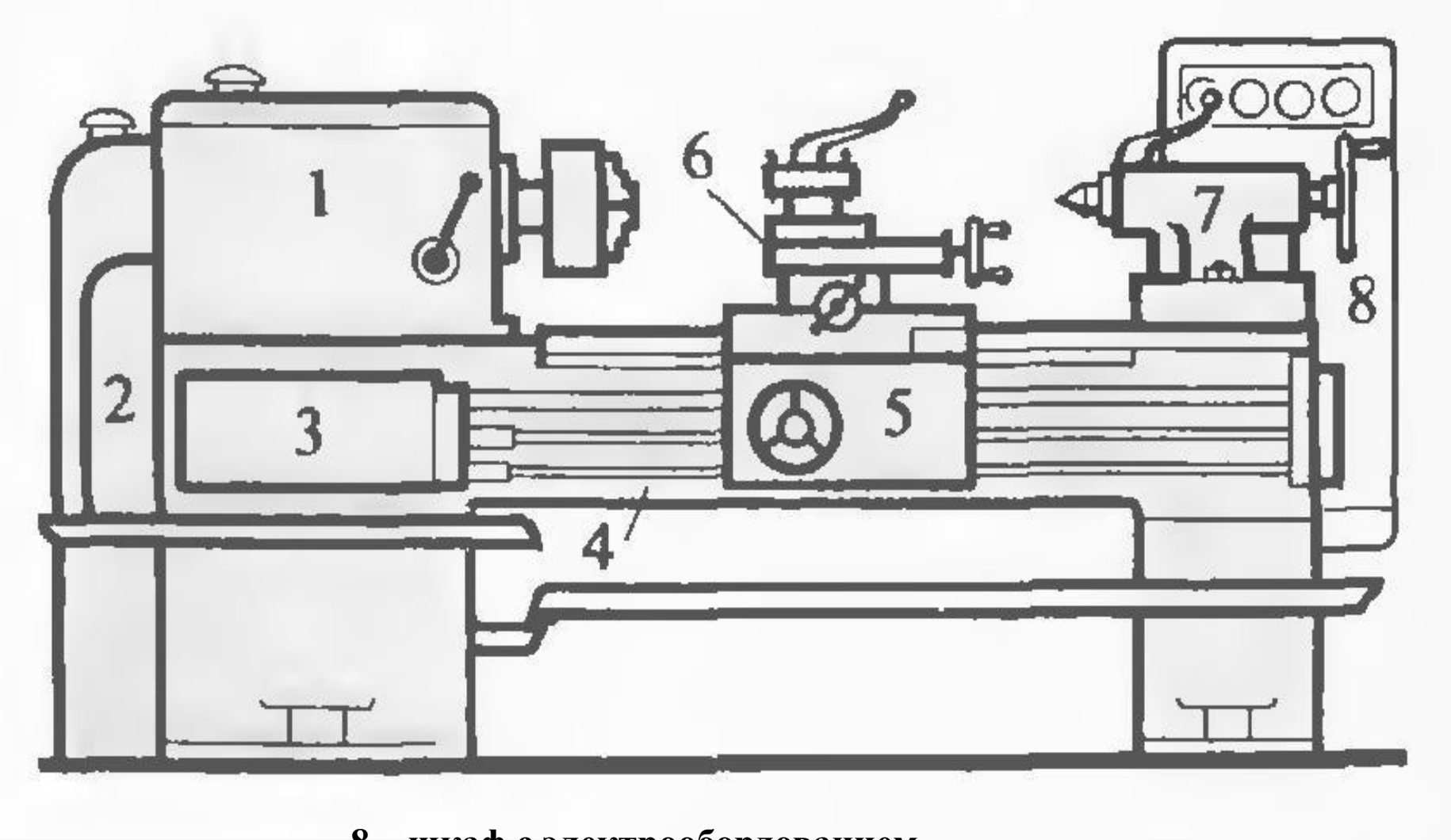

8 – шкаф с электрооборудованием

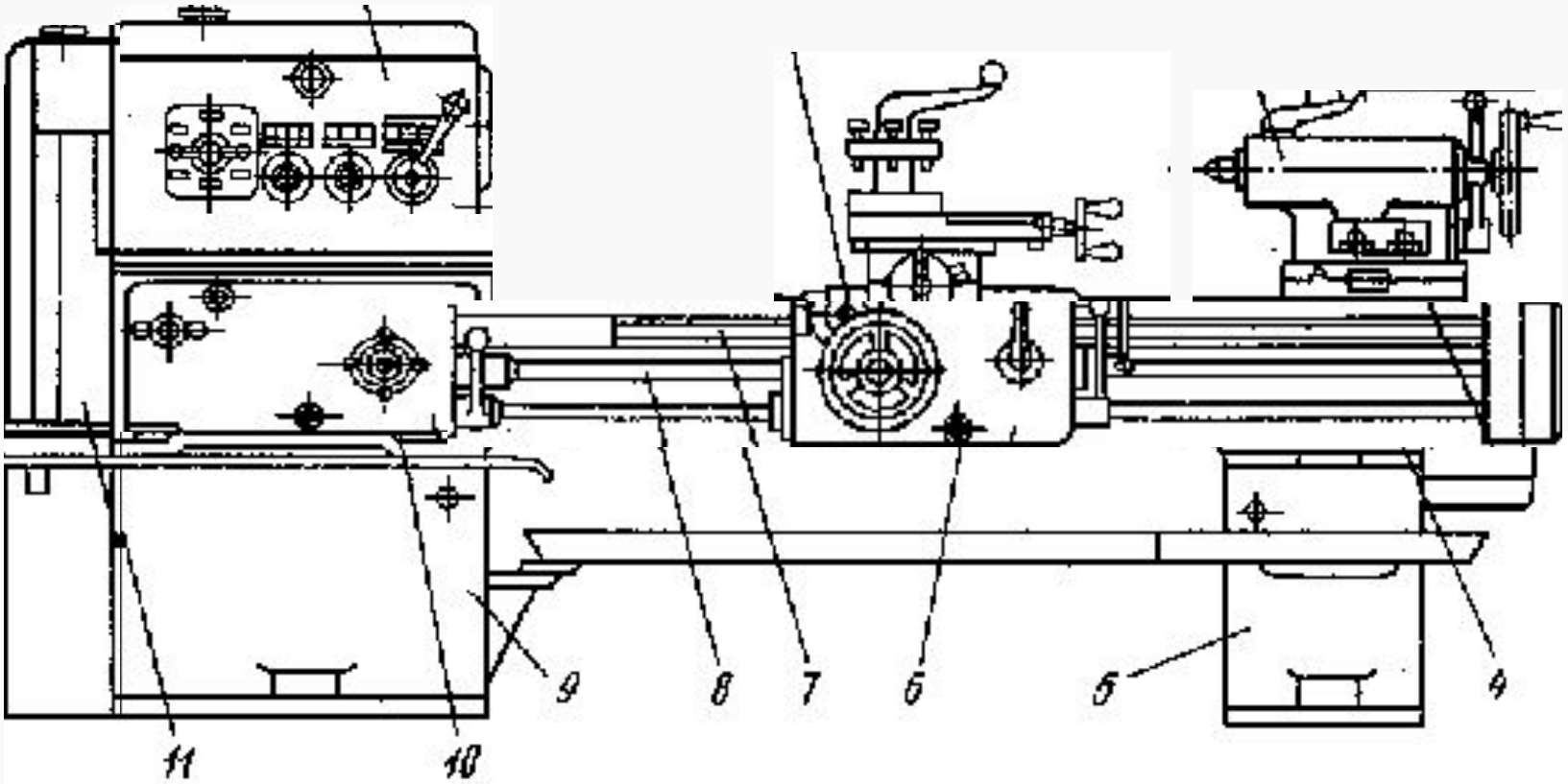
9
8
7
6
5
4
11
10

Токарные резцы

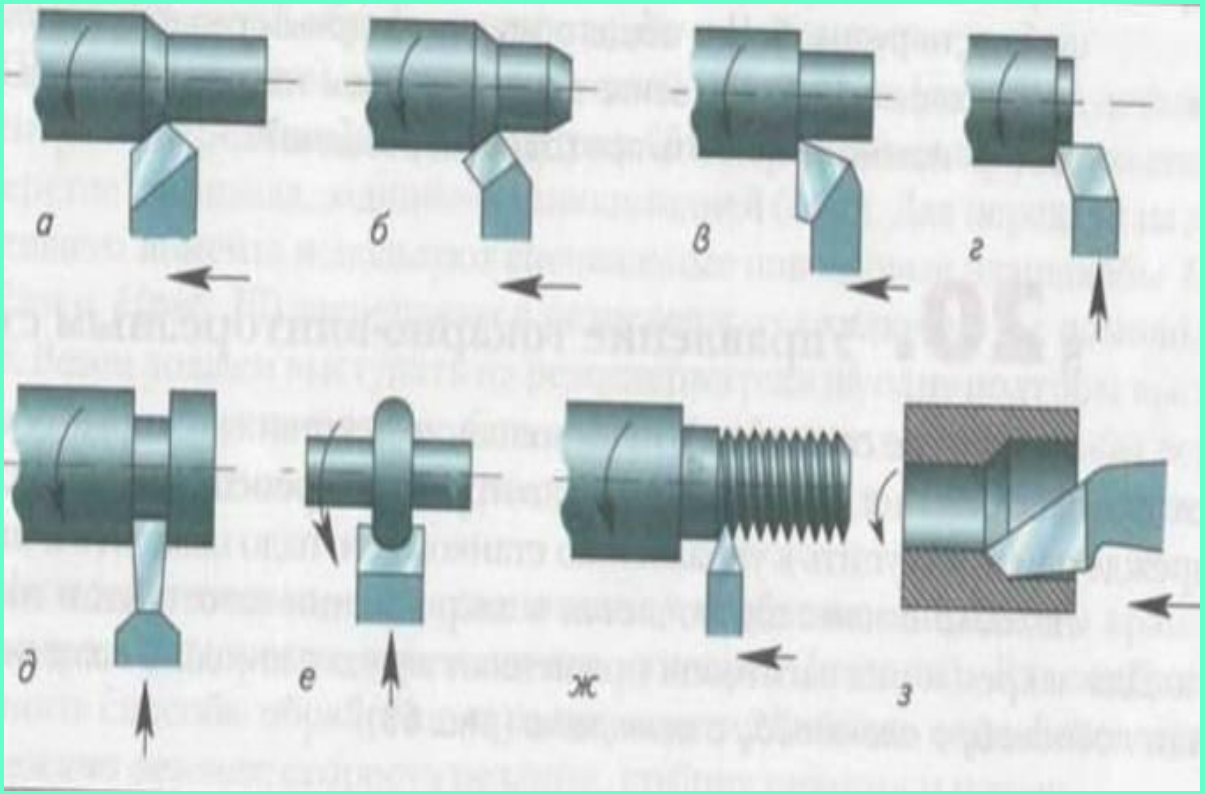

Токарные резцы: а— проходной прямой; б— проходной отогнутый;
в — проходной упорный; г — подрезной; д — отрезной;
е — фасонный; ж — резьбовой; з — проходной расточной.

Элементы резца

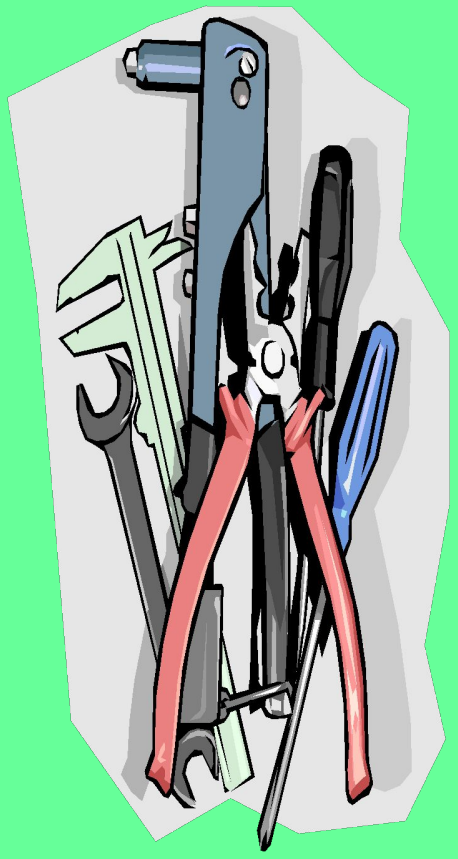

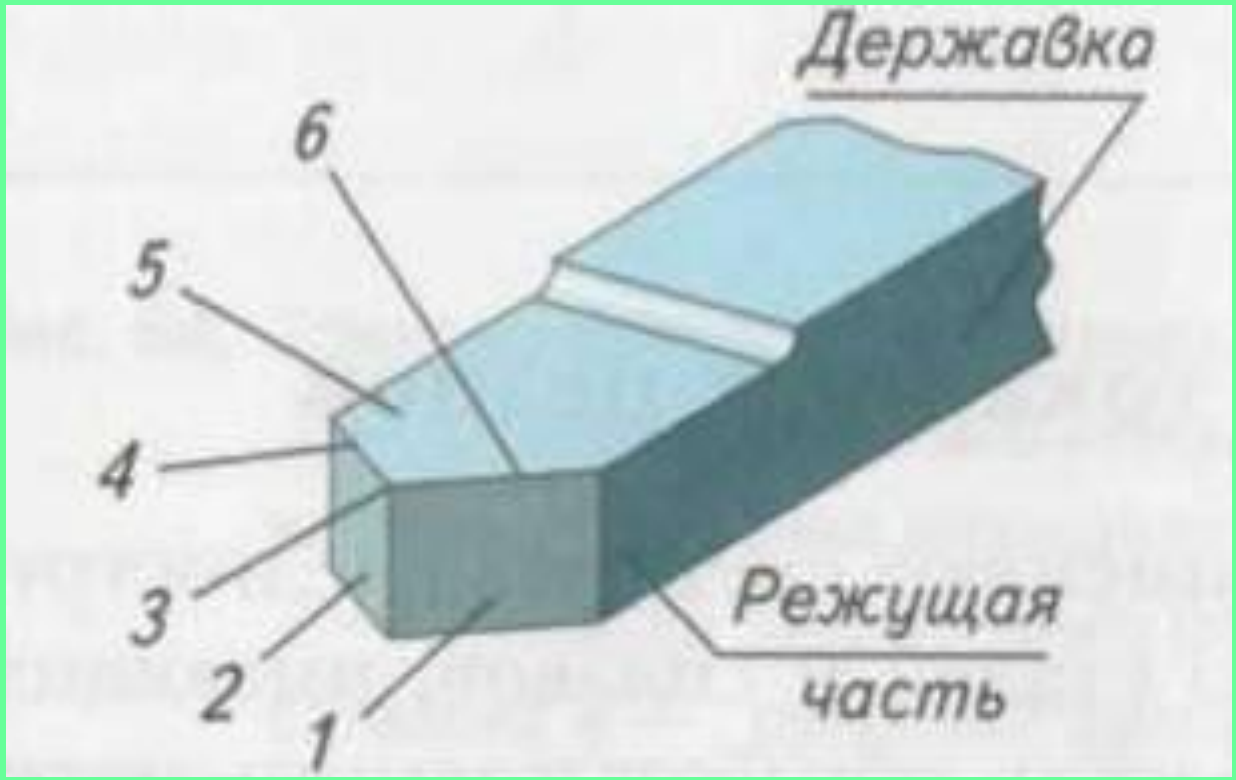

Элементы резца: 1— главная задняя поверхность;
2— вспомогательная задняя поверхность;
3— вершина резца; 4— вспомогательная режущая кромка;
5–передняя поверхность; 6–главная режущая кромка.

Практическая часть

- Предложить учащимся несколько резцов для определения их назначения.