Автономные инверторы напряжения

Однофазный мостовой АИН

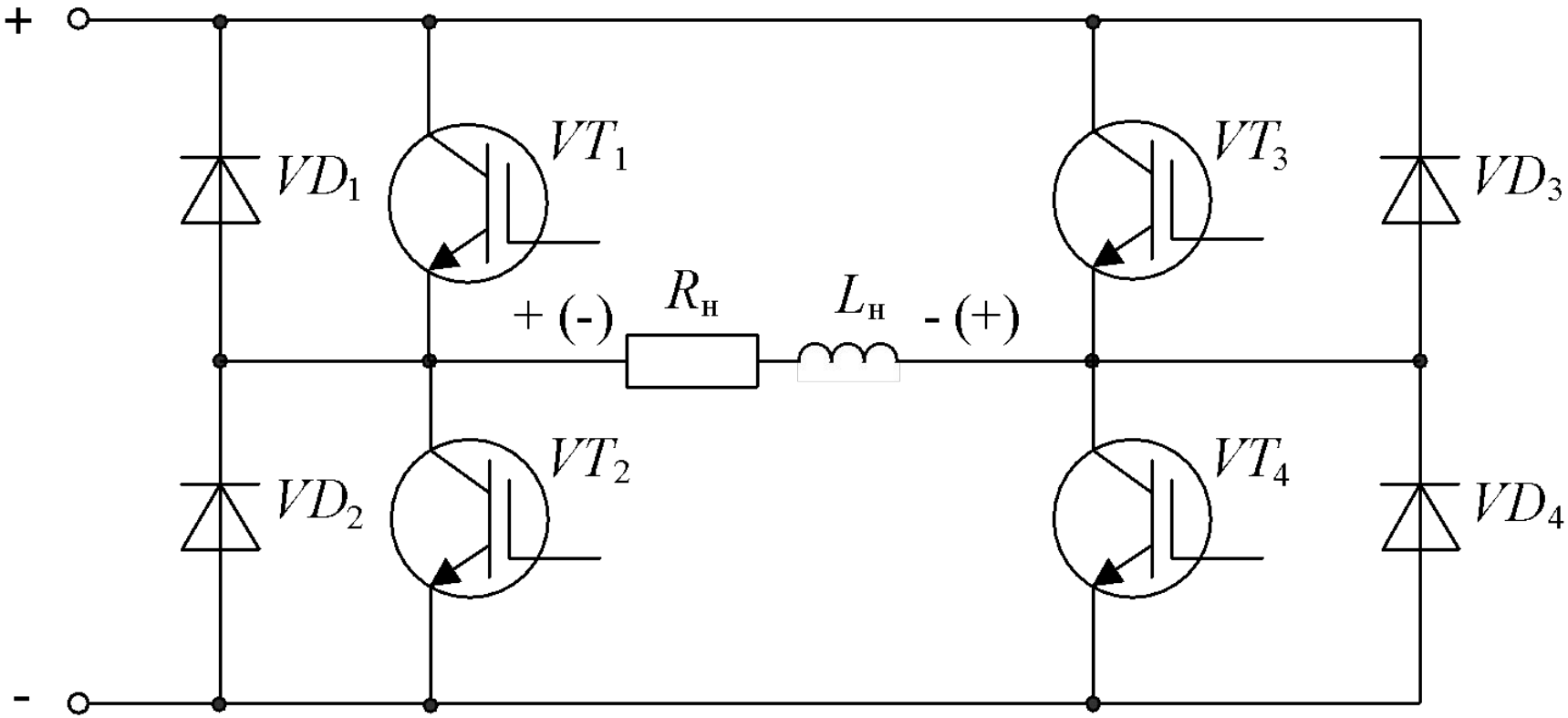

Однофазный мостовой АИН

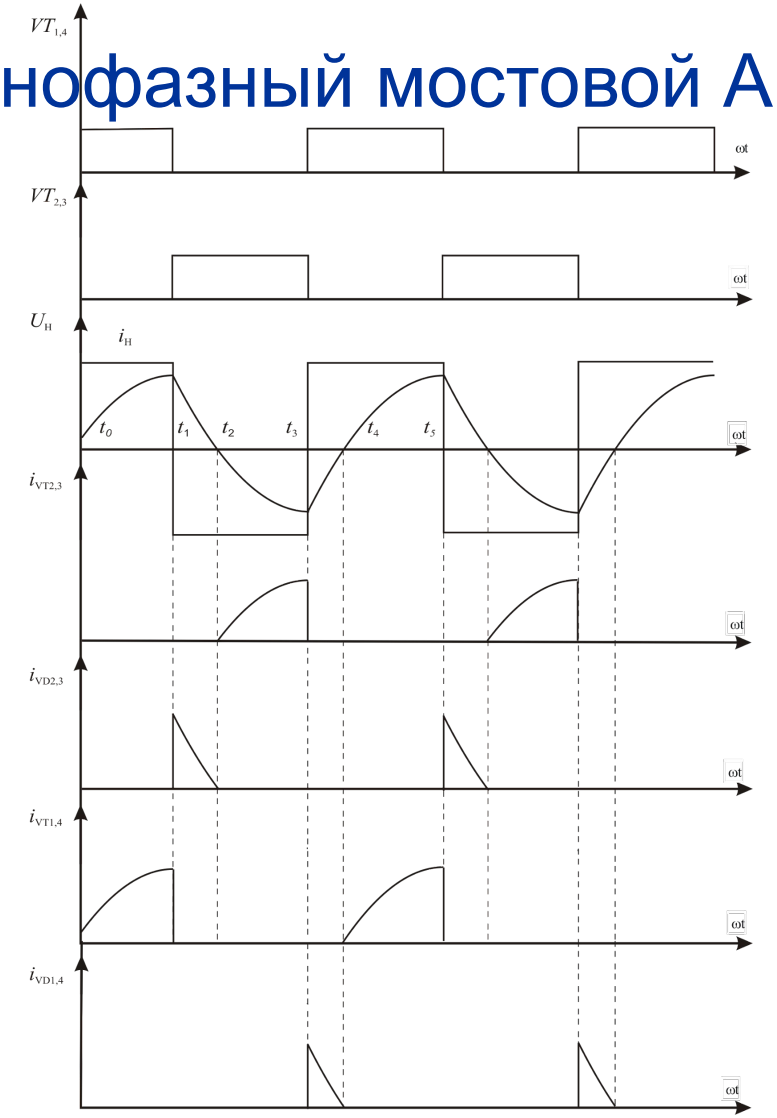

Однофазный мостовой АИН

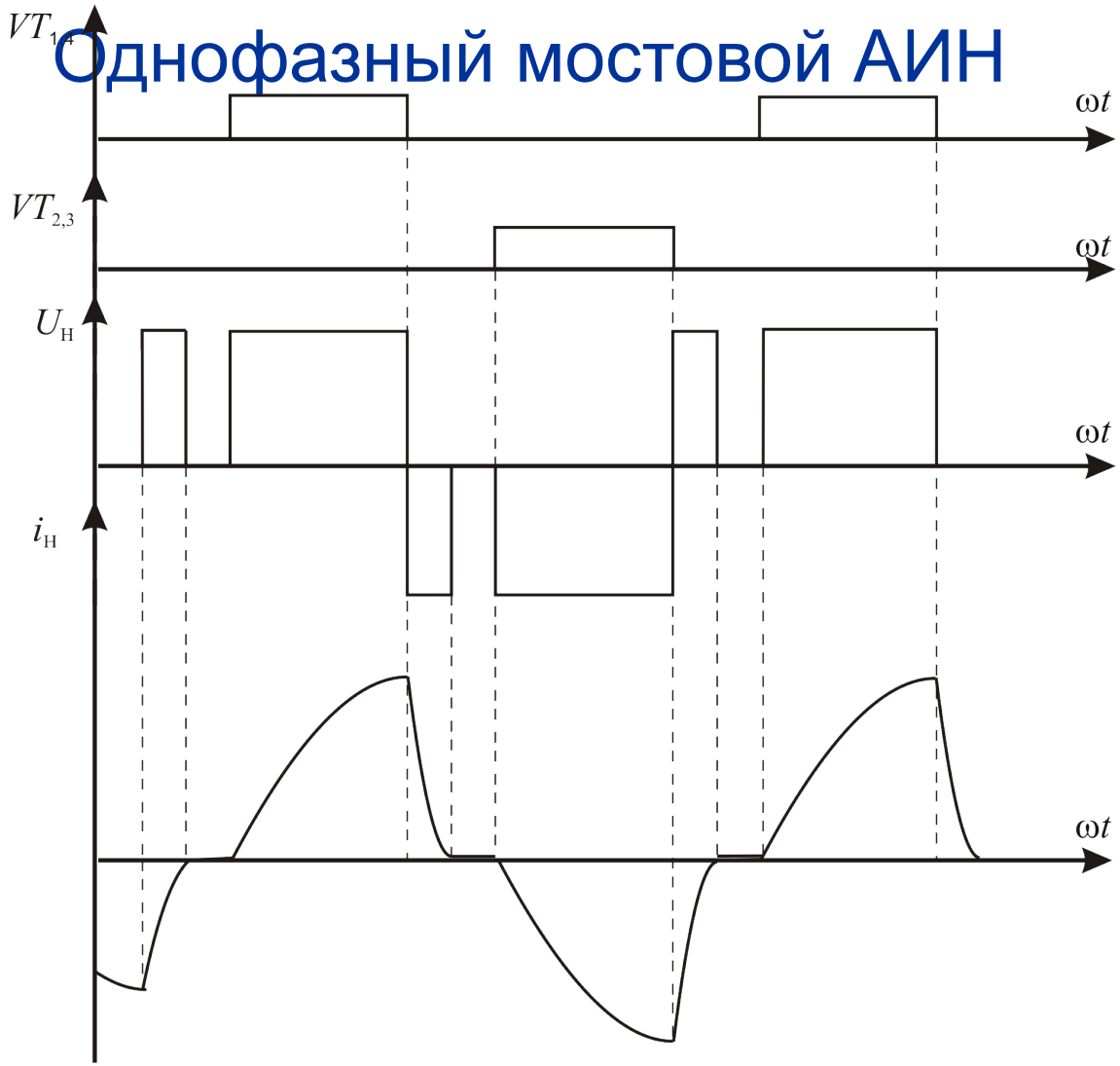

Однофазный мостовой АИН

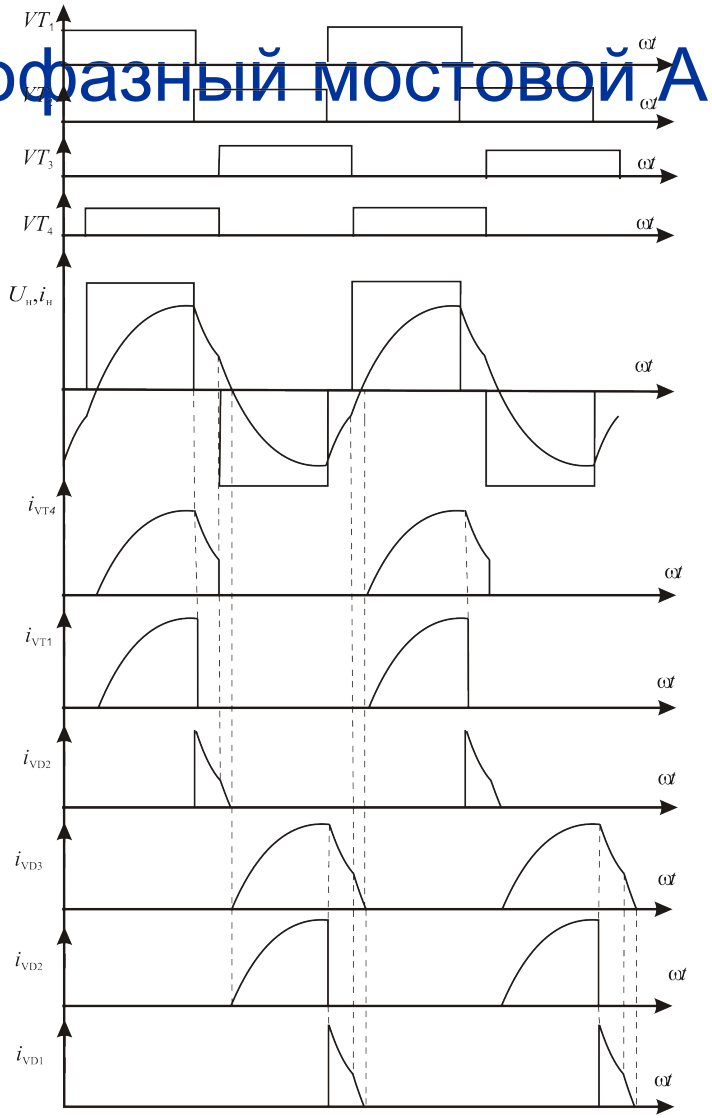

Однофазный мостовой АИН

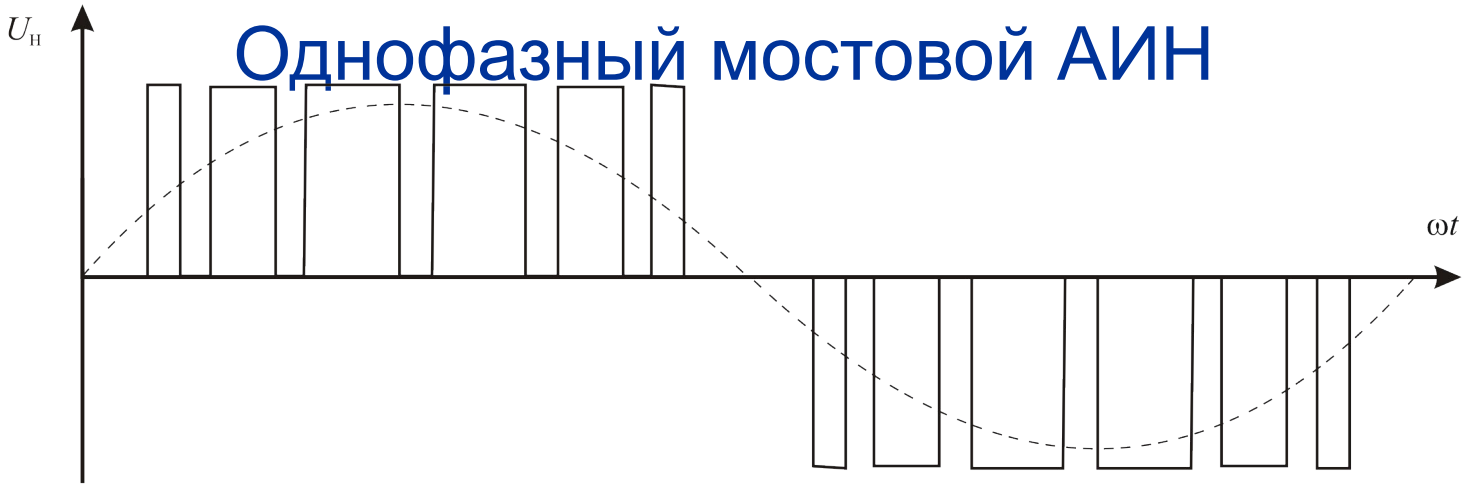

а)

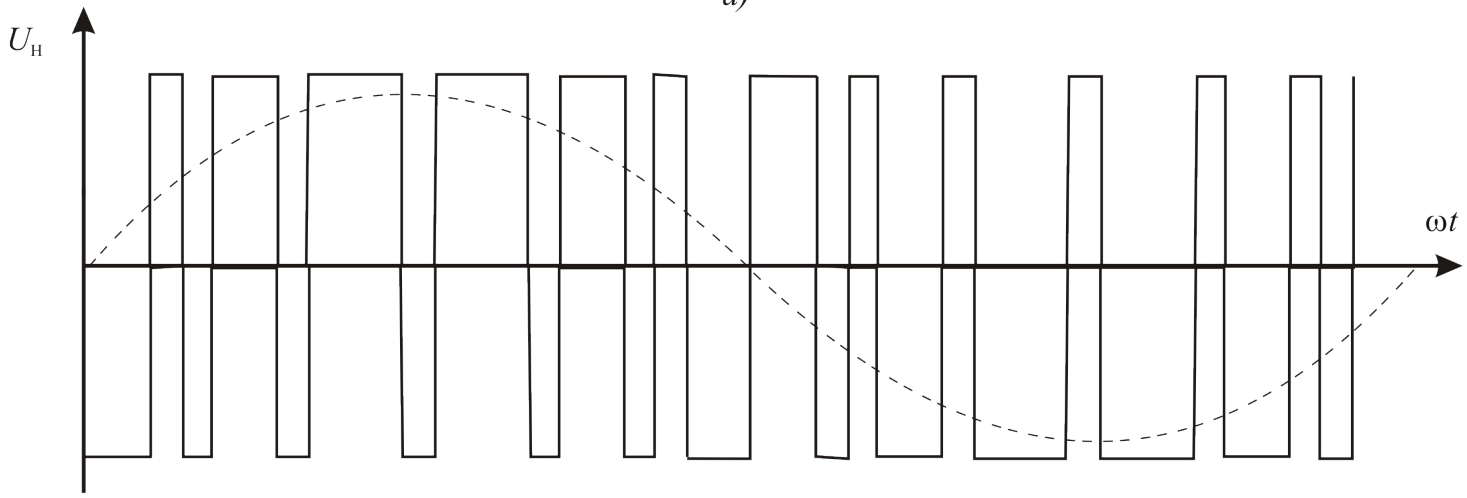

б)

Трехфазный АИН

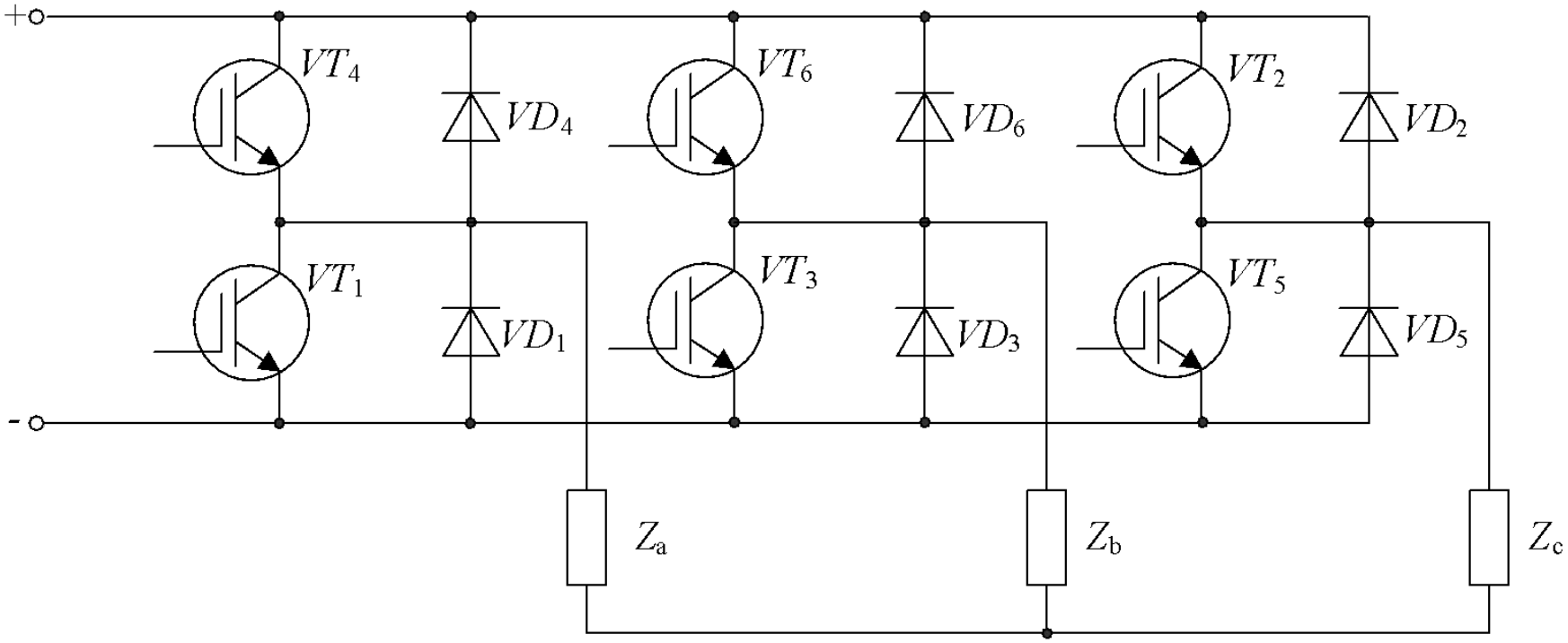

Трехфазный АИН

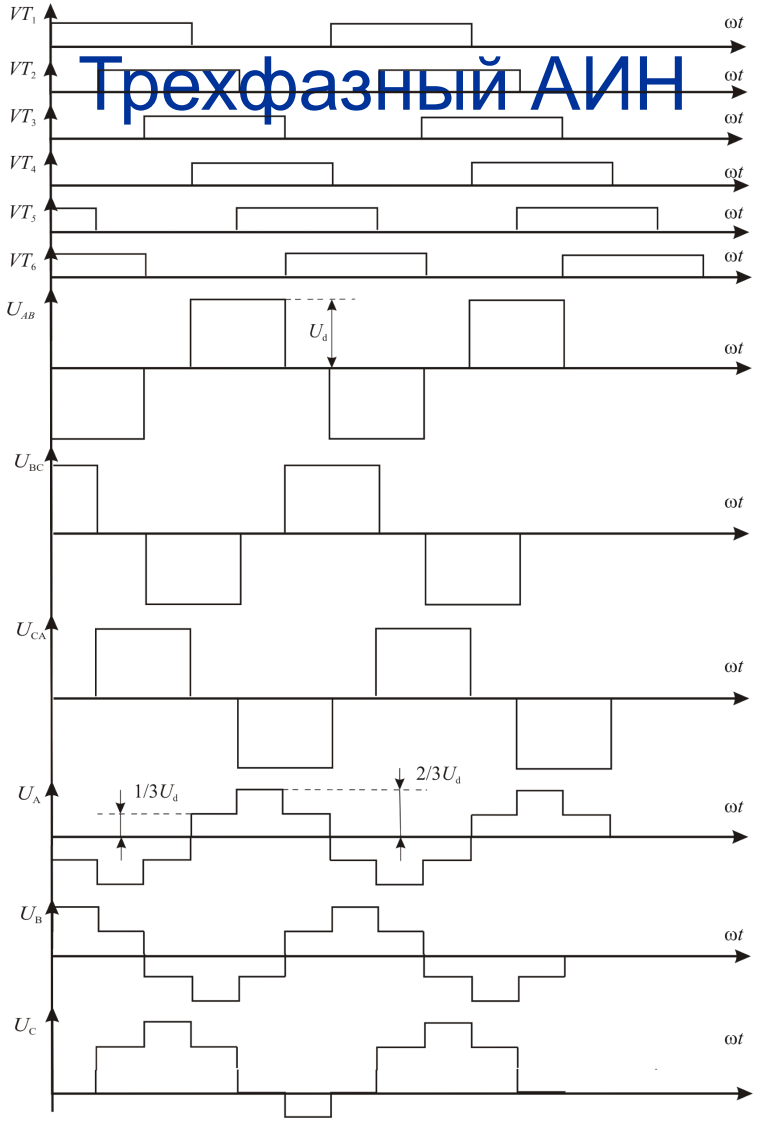

Трехфазный АИН с ШИР

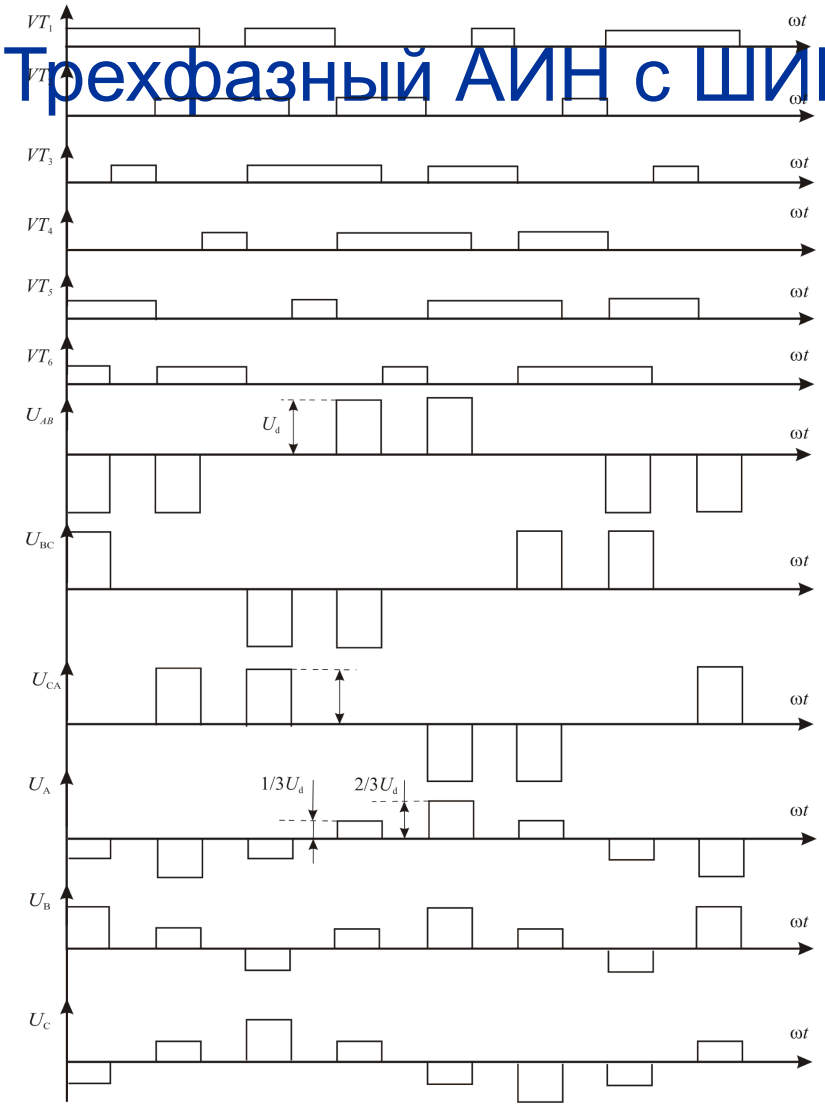

Трехуровневый трехфазный инвертор

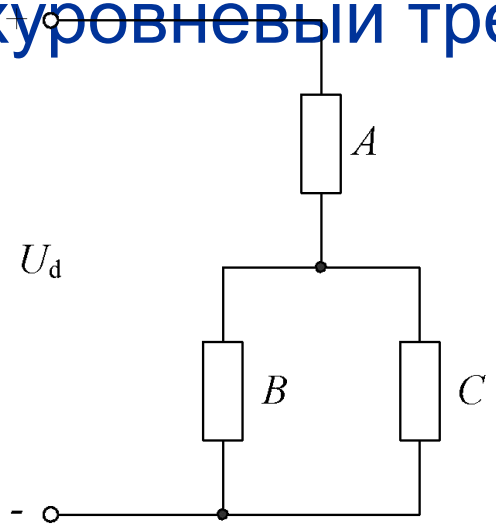

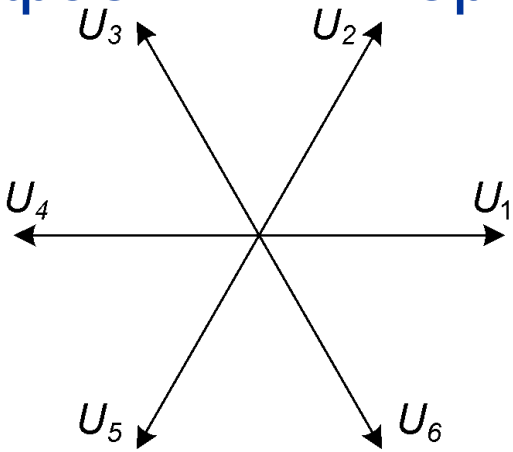

Каждое плечо схемы состоит из двух последовательно включенных полностью управляемых вентилей, шунтированных обратными диодами. Дополнительные диоды соединяют нулевую точку источника питания со средними точками плеч инвертора. В качестве полностью управляемых вентилей в мощных инверторах используют *GTO* или *IGCT* тиристоры.

Трехуровневый трехфазный инвертор

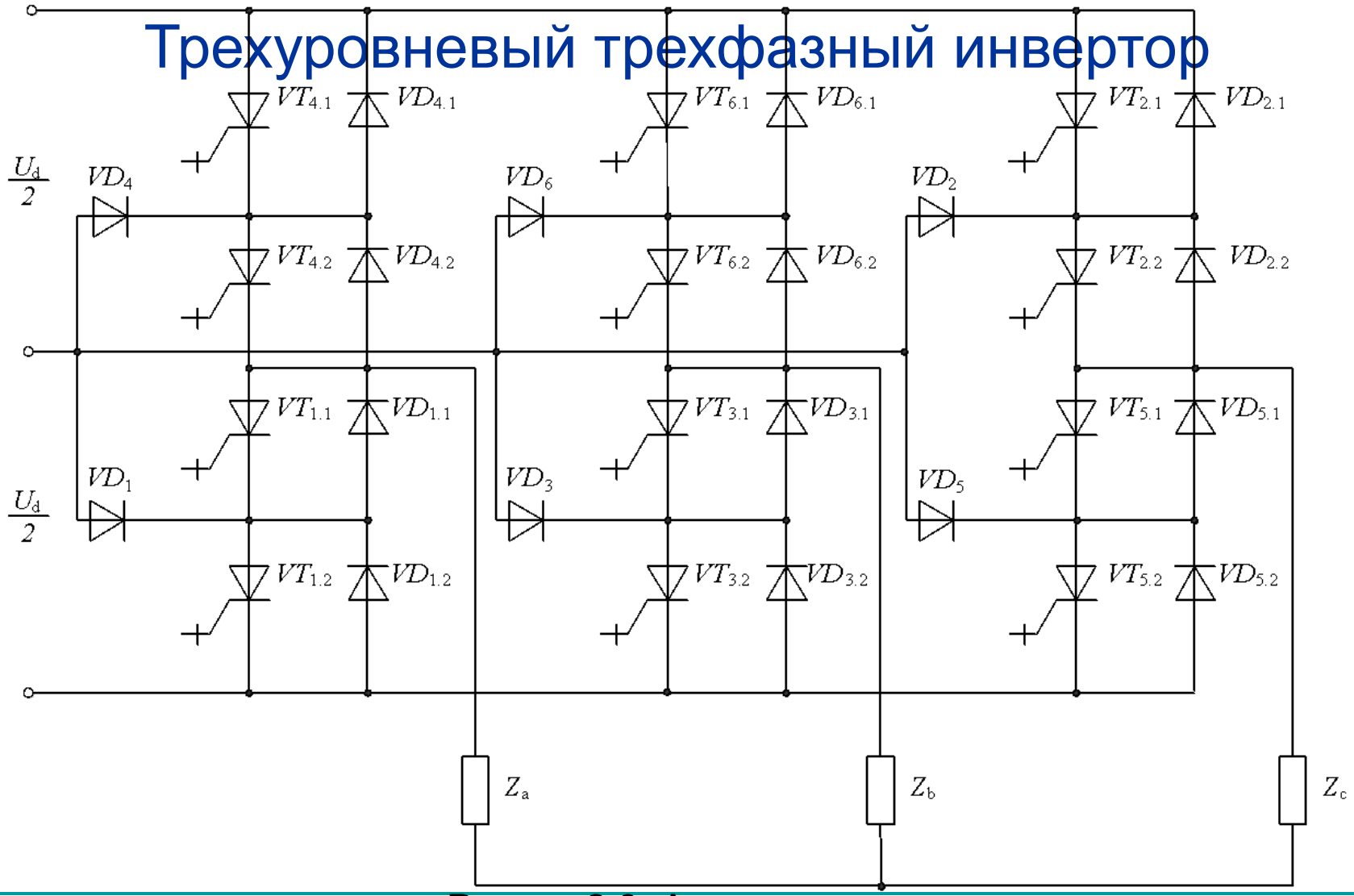
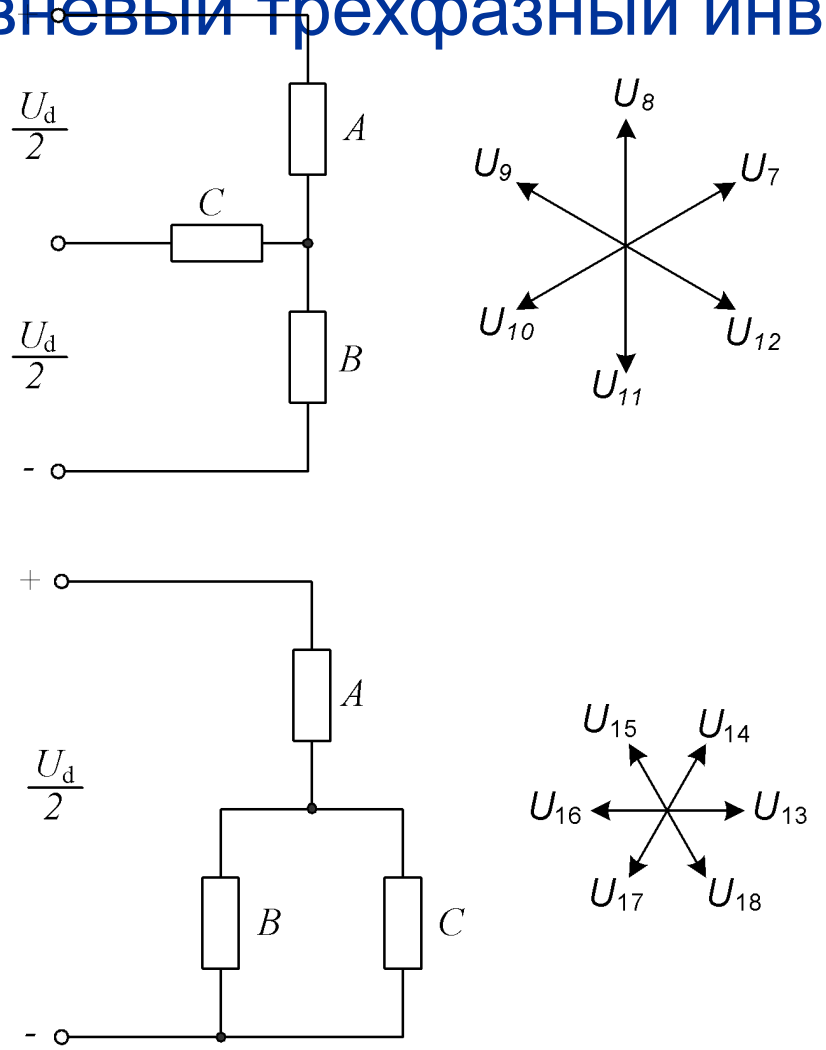
Трехуровневый трехфазный инвертор