ООО «МЖКпроектстрой»

650992.г. Кемерово, ул. 50 лет Октября,11. тел 8(3842)75-85-54
mgk2005@bk.ru

Технология скоростного строительства

- ООО «МЖКпроектстрой» разработал проект жилого дома в каркасно-панельном исполнении для г.Кемерово. Здание представляет собой пространственный каркас с жесткими узлами, состоящий из железобетонных колонн и связующих ригелей сечением 300 х 300, перекрытия выполнены из железобетонных пустотных плит перекрытия опирающихся на ригели. В качестве несущих стен, между нижележащими и вышележащими перекрытиями вертикально установлены (на попа) соответствующей длины пустотные плиты перекрытия (стеновые панели), опирающиеся на перекрытие внизу и соединенные с ригелями вверху.
- Все элементы домокомплекта (колонны, ригели, плиты перекрытия и стеновые панели) изготавливаются практически на **любом заводе ЖБИ** в стандартной опалубке свай и пустотных плит перекрытия. В настоящее время по данному конструктиву построено четыре трехэтажных жилых дома в г. Кемерово на ул. Суворова. Скорость возведения коробок этих домов составила 3 месяца при помощи одного автомобильного крана, **что по трудозатратам аналогично панельному домостроению**, вместе с тем, рассматриваемый конструктив обеспечивает **гибкость планировок помещений** и **снижение объема бетона (до 25%)** на возведение коробки жилого дома, за счет уменьшения толщины стен и перекрытий, в панельном исполнении -160 мм., в каркасно-панельном -110 мм (приведенная толщина пустотных плит перекрытия). Построенные жилые дома перезимовали, показали хорошие теплотехнические характеристики.
- В настоящее время, разработан проект 5-ти этажного 40 квартирного жилого дома , который прошел экспертизу в НИИЖБе им. Гвоздева г. Москва. Мы готовы на территории г. Кемерово и севера Кемеровской области привязать этот проект в виде блок-секций в 20, 40 и 60 квартир. Стоимость одного метра квадратного продаваемой площади жилья возведенной железобетонной коробки дома (без фундамента) составляет 7000 рублей.

https://www.facebook.com/MJKproektstroj

3-х этажный,12-и квартирный жилой дом на ул. Суворова ,24 г. Кемерово

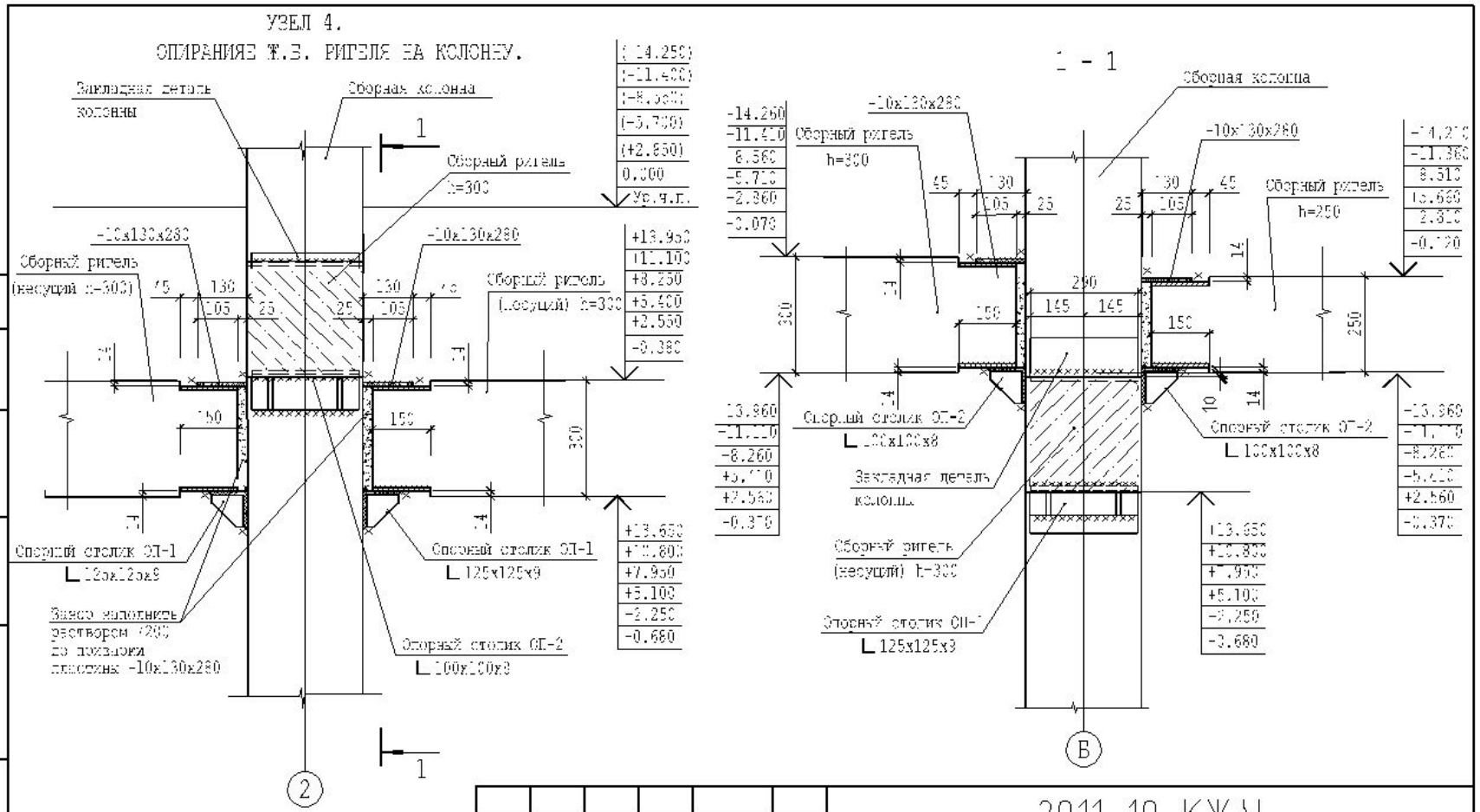

1. Сварку производить электродами типа Э42А. ГОСТ 9467-75
2. Сварку производить угловым швом по ГОСТ 5264-80
3. Количество сварных швов на узел - 5 шт.
4. Высота катета сварного шва - 8 мм.
5. Окрасочный слой лакокрасочный при сварке восстановить нанесением эмали ПФ-115 ГОСТ 6465-76

Изм.	Кол.уч.	Лист	№ док.	Подп.	Дата
Гл. констр.		Харин А.П.			
Проверил		Харин А.П.			
Исполнит.		Гоппе И.М.			
Норм.контр.		Гоппе И.М.			

2011-10-КЖ.У

5-ти этажный 40 квартирный жилой дом в г. Кемерово.

(надземная часть)

Стадия	Лист	Листов
ПД	5	

Узел 4. Опирание ж.б ригелей на колонну

ООО "МЖКпроектстрой" г. Кемерово.

Копировал

А4

Согласовано

Взам. инв. №

Подп. и дата

Инв. № подл.

КЖИ-ПИ

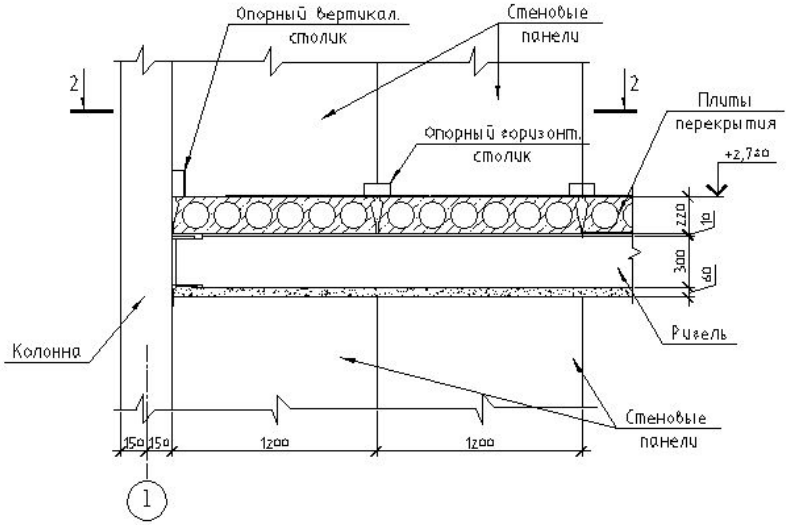

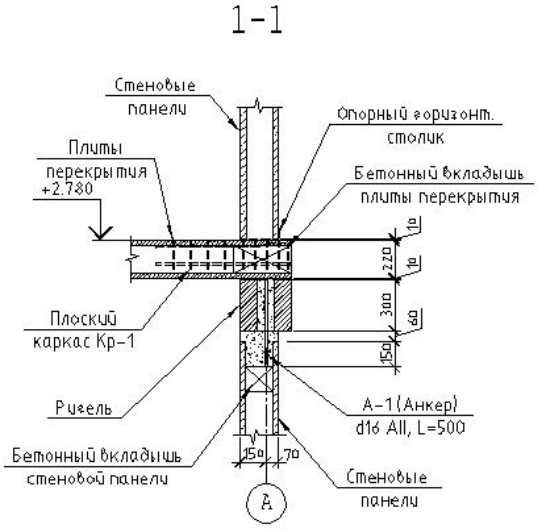

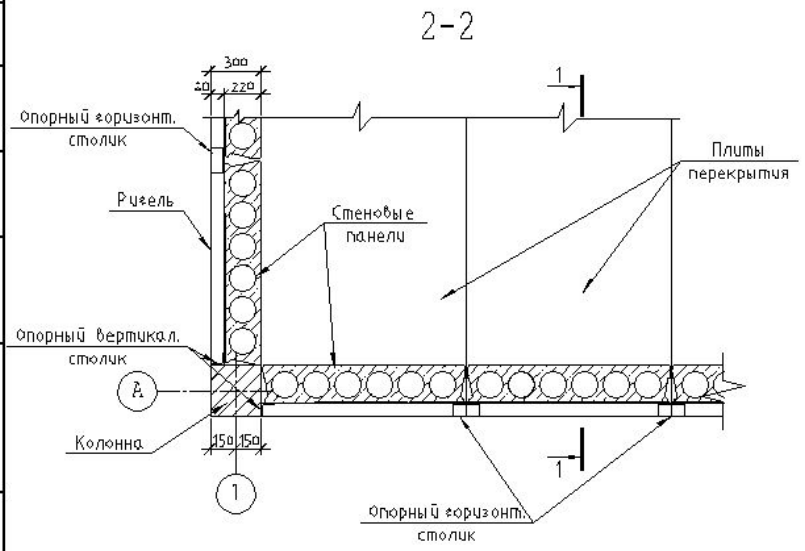

						2011-10-КЖ.У
						5-ти этажный 40 квартирный жилой дом в г. Кемерово.
Изм.	Кол.уч.	Лист	№ док.	Подп.	Дата.	
Гл. констр.		Харин А.П.				(надземная часть)
Проверил		Харин А.П.				
Испелнит.		Геппе И.М.				
Норм.контр.		Геппе И.М.				
						Узел 5. Опирание стеновой панели по оси 1, А.

Стадия	Лист	Листов
ПД	6	

ООО" МЖКпроектстрой" г. Кемерово.

Согласовано

Взам. инв. №

Подп. и дата

Инв. № подл.

Копировал

А3

КЖ.У

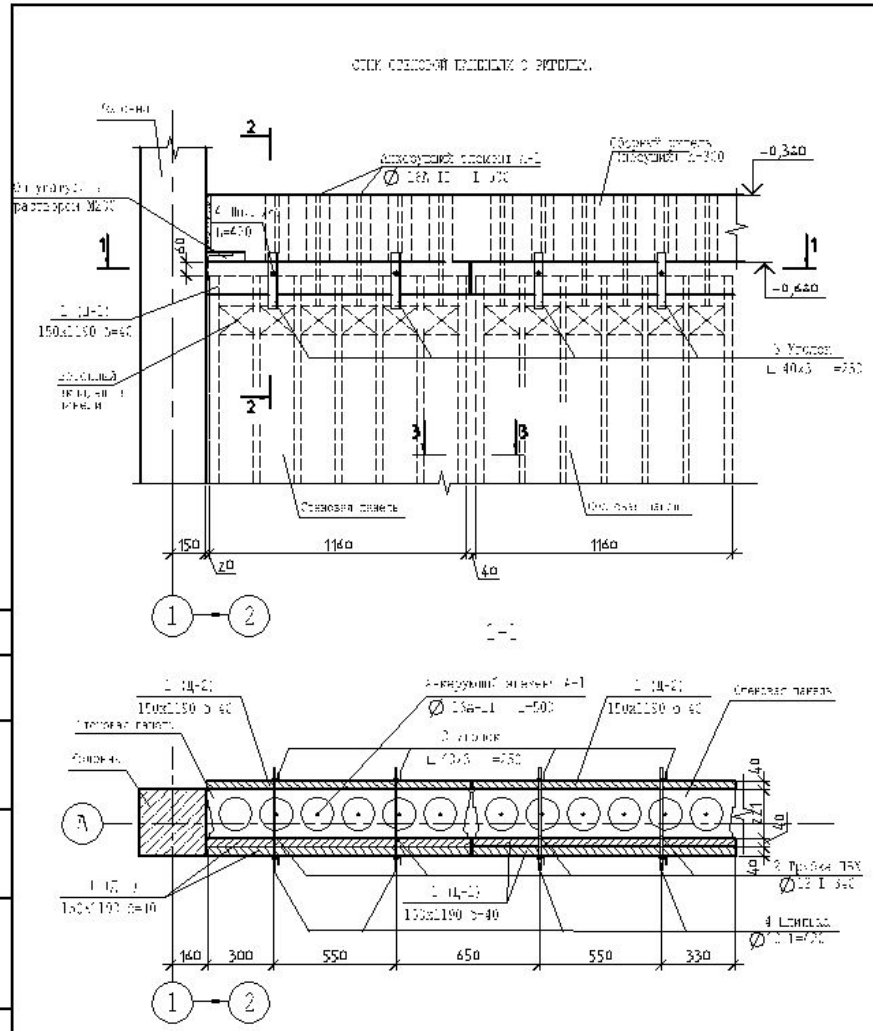

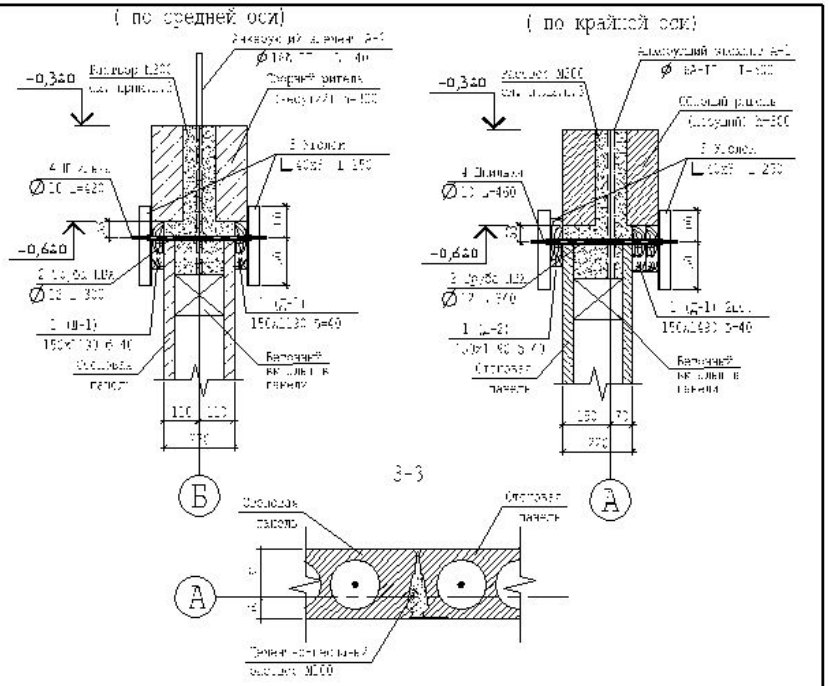

Спецификация элементов на опалубку одной стеновой панели.

Поз.	Обозначение	Наименование	Кол.	Масса, ед., кг	Приме-чание
1	2011-10-КЖ.И лист 10	Доска 150х40 L=1190	3		
2		Труба ПВХ ф15 L=340	2		не показ.
3	2011-10-КЖ.И лист 9	Уголок 40х3 L=250	4		
4	ГОСТ 1759.0-87	Шпилька М10 L=460	2		
5	ГОСТ 1759.0-87	Шайба М10	4		
6	ГОСТ 1759.0-87	Гайка М10	4		

Способ установки стеновых панелей.

1. Стеновые панели при помощи монтажного приспособления установить в проектное положение на постель из цементно -песчаного раствора М200 (см.лист 2011-10-КЖ.У листь 6, 7)
2. При помощи двух досок поз. 1. шпилек поз. 4 и уголков поз. 3 закрепить панель к ригелю, шпильки при этом пропустить через трубку ПВХ Ф12 поз. 2. (см.сечение 2-2)
3. Монтажное приспособление снять после прикрепления панели к ригелю.

Изм.	Кол.уч.	Лист	№ док.	Подп.	Дата.
Гл. констр.		Харин А.П.			
Проверил		Харин А.П.			
Исполнит.		Гоппе И.М.			
Норм.контр.		Гоппе И.М.			

2011-10-КЖ.У

5-ти этажный 40 квартирный жилой дом в г. Кемерово.

(надземная часть)

Стадия	Лист	Листов
ПД	15	

Способ установки стеновых панелей.

ООО" МЖКпроектстрой" г. Кемерово.

Согласовано

Взам. инв. №

Подп. и дата

Инв. № подл.

Копировал

А3

КЖ.У

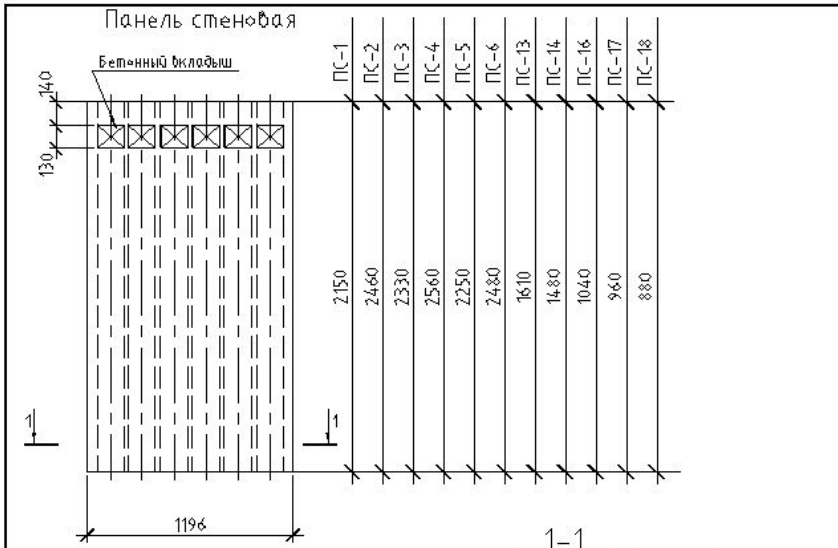

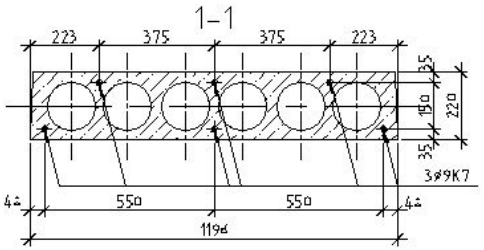

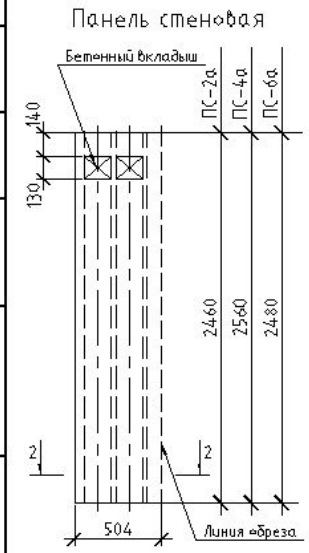

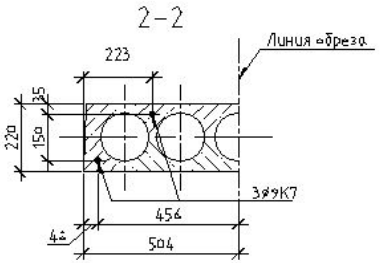

Спецификация

Поз.	Обозначение	Наименование	Кол.	Длина каната, п.м на шт.	Объем бетона м3 на шт.	Примечание
ПС-1	Шифр 3570 АГП 34-КЖИ	ПБ 22--9К7 т L=2150	63	12,9	0,34	прим.п.4
ПС-2	——— // ———	ПБ 25--9К7 т L=2460	31	14,76	0,39	——// ——
ПС-3	——— // ———	ПБ 24--9К7 т L=2330	44	13,98	0,37	——// ——
ПС-4	——— // ———	ПБ 26--9К7 т L=2560	23	15,36	0,40	——// ——
ПС-5	——— // ———	ПБ 23--9К7 т L=2250	176	13,5	0,35	——// ——
ПС-6	——— // ———	ПБ 25--9К7 т L=2480	92	14,88	0,39	——// ——
ПС-13	——— // ———	ПБ 16--9К7 т L=1610	12	9,66	0,22	——// ——
ПС-14	——— // ———	ПБ 15--9К7 т L=1480	2	10,62	0,24	——// ——
ПС-16	——— // ———	ПБ 11--9К7 т L=1040	24	6,24	0,16	——// ——
ПС-17	——— // ———	ПБ 10--9К7 т L=960	106	5,76	0,15	——// ——
ПС-18	——— // ———	ПБ 9--9К7 т L=880	8	5,28	0,14	——// ——
ПС-2а	——— // ———	ПБ 25--9К7 т L=2460 В=504	2	4,92	0,16	——// ——
ПС-4а	——— // ———	ПБ 26--9К7 т L=2560 В=504	2	5,12	0,17	——// ——
ПС-6а	——— // ———	ПБ 25--9К7 т L=2480 В=504	8	4,96	0,16	——// ——

1. Панели изготовить из бетона марки В20.
2. Армирование выполнить в соответствии с данным чертежом.
3. Бетонные вкладыши выполнять по указаниям серии 1.141-1 вып. 64
4. Армирование панелей ПС выполнить преднапряженными канатами Ø9К7. Предварительное напряжение всех 6 канатов составляет σ=5 кг/см2

Изм.	Кол.уч.	Лист	№ док.	Подп.	Дата
Гл.констр.		Харин			
Проверил		Харин			
Разраб.		Гоппе			
Н.контр.		Гоппе			

2011

2011-10-КЖ.И-П

Стеновые панели ПС-1-6, ПС-13-18

Стадия	Масса	Масштаб
ПД		
Лист 2	Листов	

ООО "КЖИпроектстрой г. Кемерово

Согласовано

Взам. инв. №

Подп. и дата

Инв. № подл.

Копировал

А3

КЖИ-ПИ

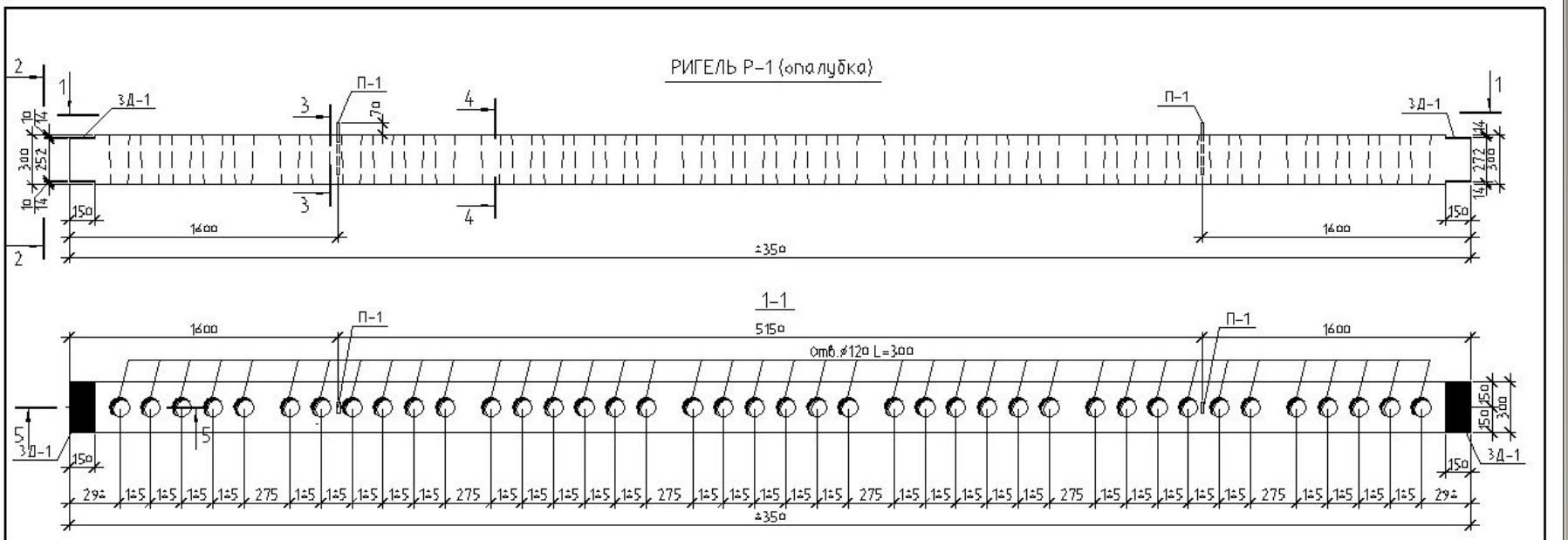

Ведомость расхода стали, кг

Марка элемента	Изделия арматурные				Изделия закладные							
	Арматура класса				Арматура класса			Прокат марки				
	AIII			Всего	AI	AIII		Лист			Всего	Итого
	ГОСТ 5781-82*				ГОСТ 5781-82*			ГОСТ 19903-74*				
	⌀8	⌀16	Итого		⌀16	⌀14	Итого	-10	-	Итого		
Ригель Р-1	20,68	52,08	72,76	72,76	3,06	2,42	5,48	14,12	-	14,12	19,6	92,36

Спецификация элементов ригеля Р-1

Поз.	Обозначение	Наименование	Кол.	Масса, ед., кг	Приме-чание
Кр-1	2011-10-КЖ.И-Р лист 22	Каркас Кр-1	47	0,44	20,68
3Д-1	2011-10-КЖ.И-Р лист 25	Закладная деталь 3Д-1	2	2,27	16,54
П-1	2011-10-КЖ.И-Р лист 24	Петля П-1	2	1,53	3,06
1	ГОСТ 5781-82	⌀16 L=8250	4	13,02	52,08
		Бетон В20 F35	0,64		м3

Изм.	Кол.уч.	Лист	№ док.	Подп.	Дата
Гл.констр.		Харин			
Проверил		Харин			
Исполн.		Гоппе			
Н.контр.		Гоппе			

2011-10-КЖ.И-Р

Ригель Р-1 (опалубка)

Стадия	Масса	Масштаб
ПД	16000кг.	
Лист 2	Листов	

ООО "МЖКпроектстрой" г.Кемерово

Согласовано

Взам.инв.№

Подп. и дата

Инв.№ подл.

Копировал

А3

КЖ.И-Р

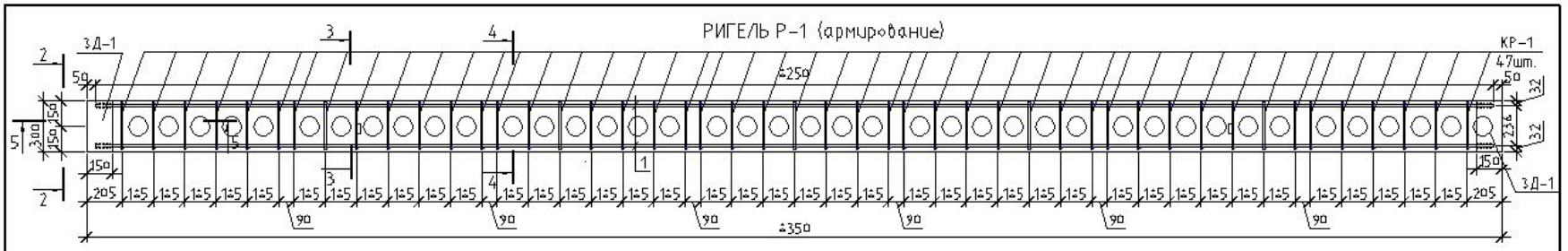

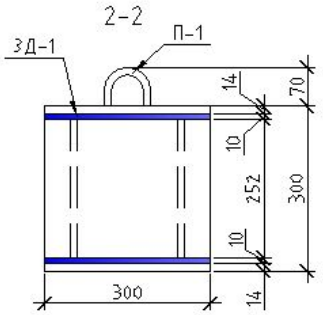

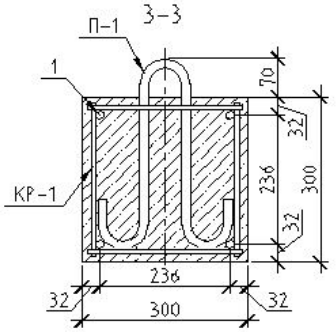

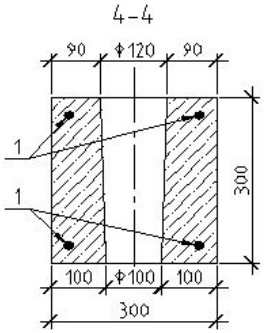

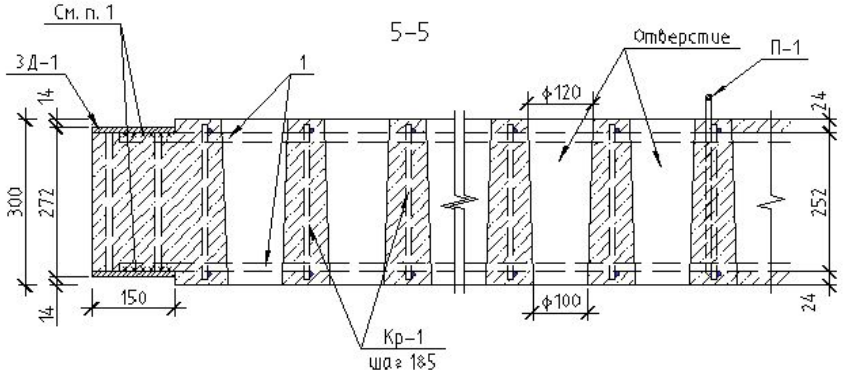

1. Закладную деталь 3Д-1 приварить к пространственному каркасу швом по ГОСТ 14098-91-Н1-Рш, с двух сторон длинной шва 100мм. Кшва=10мм. Сварку производить электродами Э42. ГОСТ 9467-75.

Изм.	Кол.уч.	Лист	№ док.	Подп.	Дата
Гл.констр.		Харин			
Проверил		Харин			
Исполн.		Геппе			
Н.контр.		Геппе			

2011-10-КЖ.И-Р

Ригель Р-1 (армирование)

Стадия	Масса	Масштаб
ПД		
Лист 3	Листов	

ООО "МКпроектстрой" г.Кемерово

Согласовано

Взам. инв. №

Подп. и дата

Инв. № подл.

Копировал

А3

КЖ.И-Р

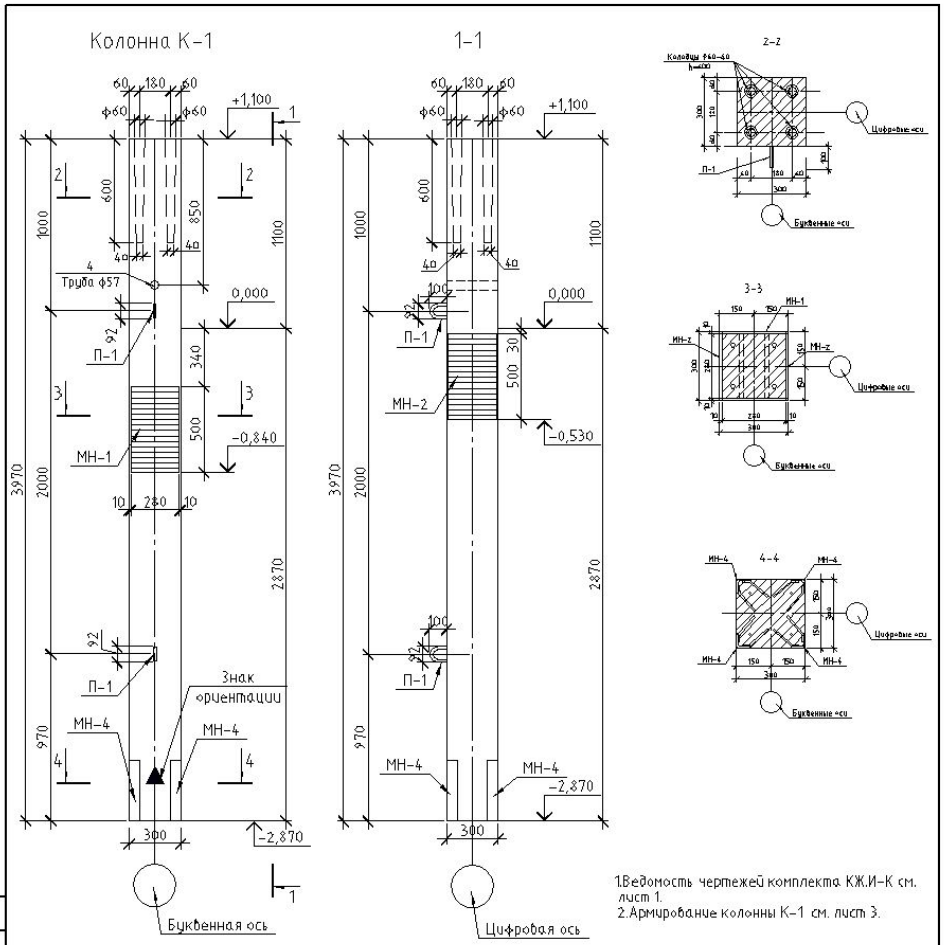

1.Ведомость чертежей комплекта КЖ.И-К см. лист 1.
2.Армирование колонны К-1 см. лист 3.

Ведомость расхода стали, кг

Марка элемента	Изделия арматурные								Изделия закладные											
	Арматура класса							Всего	Арматура класса				Прокат марки							Всего
	AIII				BP-1				AI	AII			Лист		Уголок		Труба			
	5721-82*				6727-80					ГОСТ 5721-82*			ГОСТ 19903-74*		ГОСТ 8509-93		ГОСТ 8732-78			
	Ф12	Ф14	Ф16	Итого	Ф5	Ф3	Итого		Ф16	Ф2	Ф16	Итого	t=10мм	Итого	63х5	Итого	ф57х3	Итого		
Колонна К-1	27	11.2	27.12	53.32	1.72	1.3	3.02	56.34	4.24	0.2	10.4	15.44	44	44	6.2	6.2	2.9	2.9	69.14	

Изм.	Лист	N докум.	Подп.	Дата
Гл.констр.		Харин А.П.		
Проверил		Харин А.П.		
Выполнил		Дьячкова Н.Т		
Нормконтр.		Геппе И.М.		

2011-10-КЖ.И-К.

Колонна К-1

Лит.	Масса	Масштаб
	890 кг.	

Лист 2 | Листов 25

Опалубочный чертёж.

ООО "МЖКпроектстрой" г. Кемерово.

Согласовано

Взам. инв. №

Подп. и дата

Инв. № подл.

Копировал

А3

КЖ.И-К

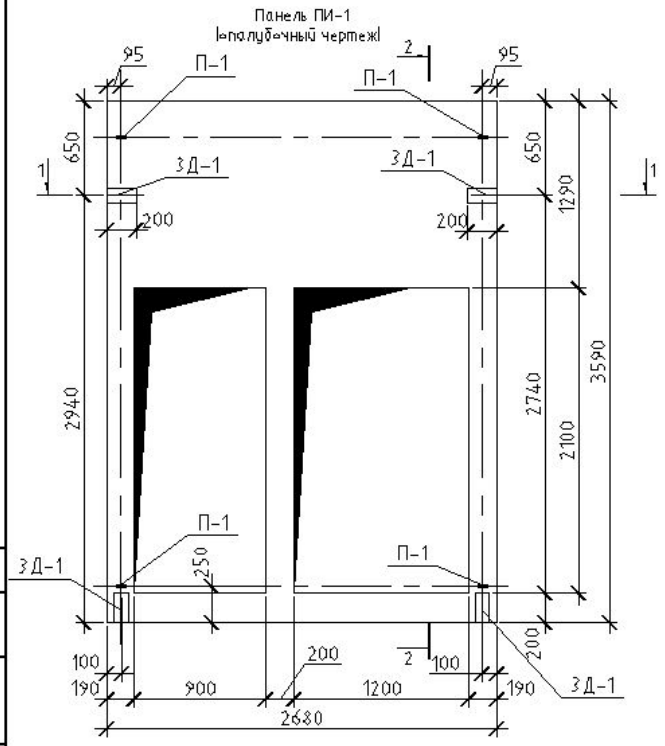

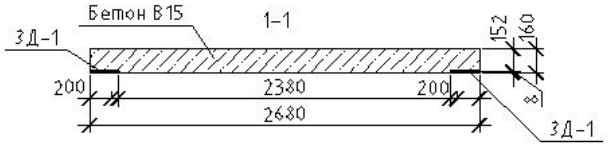

Спецификация элементов

Поз.	Обозначение	Наименование	Кол.	Масса ед., кг	Примечание
		Сборочные элементы			
1	ГОСТ 5781-82*	Ф16 AIII L=3550	12	5.62	67.44
2	ГОСТ 5781-82*	Ф16 AIII L=2640	6	4.12	25.02
3	2011-10-КЖ.И-ПИ лист 8	Скоба	105	0.08	8.4
П-1	2011-10-КЖ.И-ПИ лист 9	Петля монтажная П-1	4	1.44	5.76
С-1	ГОСТ 23279-85	Сетка 4 $\frac{\text{ø5 BpI 150x150}}{\text{ø5 BpI 150x150}}$ 2660x3570	2	20.72	41.44
3Д-1	2011-10-КЖ.И-ПИ лист 10	Закладная деталь 3Д-1	4	1.46	5.84
		Материалы			
		Бетон класса В 15,	0.83		м3

Ведомость расхода стали, кг на панель ПИ-1

Марка элемента	Изделия арматурные				Изделия закладные						
	Арматура класса				Арматура класса			Прокат марки		Всего	Итого
	Вр-I	AI	AIII	Всего	AI	AIII		Лист			
	ГОСТ 6727-80*				ГОСТ 5781-82*			ГОСТ 19903-74*			
	ø5	ø8	ø16		ø16	ø12	Итого	-8	Итого		
Панель ПИ-1	41.44	8.4	92.52	142.36	5.76	0.8	6.56	5.04	5.04	11.60	153.96

1. Плоские каркасы выполнить из отдельных стержней поз. 1, 2 и скоб поз. 3 при помощи вязальной проволоки.
2. Монтажные петли П-1 крепить при помощи вязальной проволоки к сетке С-1.
3. Проемы 800x2100 и 1200x2100 в сетке вырезать по месту.

Изм.	Кол.уч.	Лист	№ док.	Подп.	Дата
Гл.констр.		Харин А.П.			
Проверил		Харин А.П.			
Исполнил		Киселёв ИМ			
Норм контр.		Гелле ИМ			

2011

2011-10-КЖ.И-ПИ

Плита индивидуальная ПИ-1 (опалубочный чертеж)

Стадия	Масса	Масштаб
рп	2200	
Лист 2	Листов	

ООО "МЖКпроектстрой" г. Кемерово.

Копировал А3

Согласовано

Взам. инв. №

Подп. и дата

Инв. № подл.

КЖИ-ПИ

Панель ПИ-2
(опалубочный чертеж)

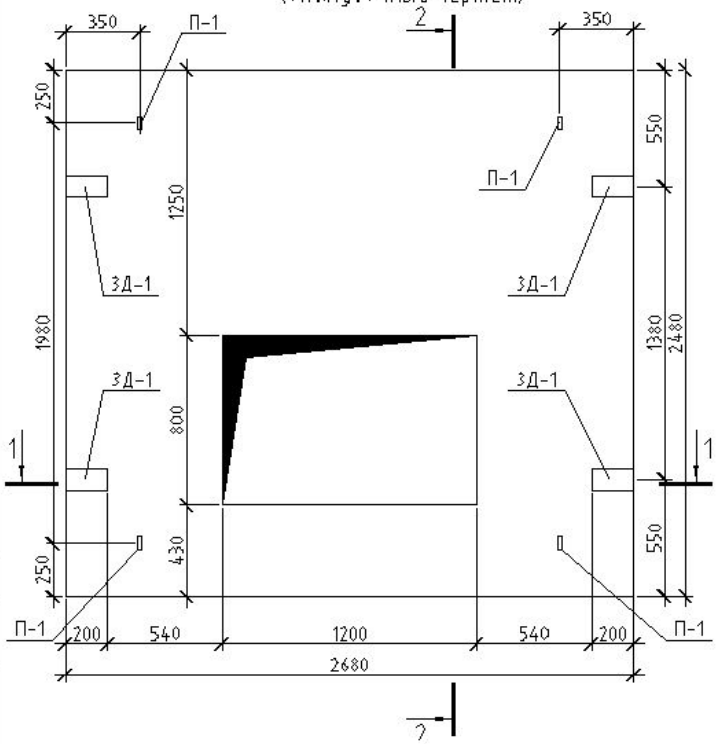

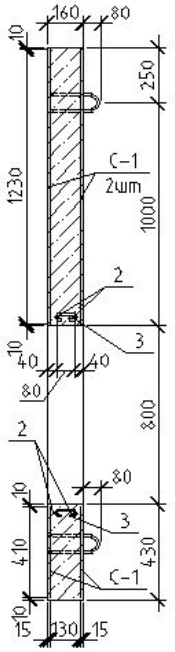

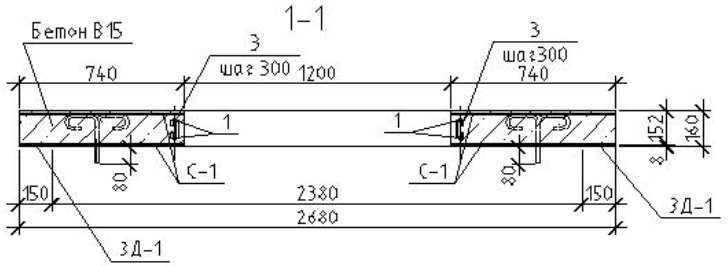

1. Плоские каркасы выполнить из отдельных стержней поз. 1, 2 и скоб поз. 3 при помощи вязальной проволоки.
2. Монтажные петли П-1 крепить при помощи вязальной проволоки к сетке С-1.
3. Проемы 800х1200 в сетке вырезать по месту.

Спецификация элементов

Поз.	Обозначение	Наименование	Кол.	Масса ед., кг	Примечание
		Сборочные элементы			
1	ГОСТ 5781-82"	Ф16 AIII L=2440	4	3.25	15.4
2	ГОСТ 5781-82"	Ф16 AIII L=2640	4	4.12	25.02
3	2011-10-КЖ.И-ПИ лист 8	Скоба	36	0.02	2.22
П-1	2011-10-КЖ.И-ПИ лист 9	Петля монтажная П-1	4	1.44	5.76
С-1	ГОСТ 23279-85	Сетка 4С $\frac{\varnothing 5Bpl\ 150x150}{\varnothing 5Bpl\ 150x150}$ 266х246	2	14.70	29.40
3Д-1	2011-10-КЖ.И-ПИ лист 10	Закладная деталь 3Д-1	4	1.46	5.84
		Материалы			
		Бетон класса В 15,	0.91		м3

Ведомость расхода стали, кг на панель ПИ-2

Марка элемента	Изделия арматурные				Изделия закладные						
	Арматура класса				Арматура класса			Прокат марки		Всего	Итого
	Вр-I	AI	AIII	Всего	AI	AIII		Лист			
	ГОСТ 5781-82"				ГОСТ 5781-82"			ГОСТ 19903-74"			
	ø5	ø8	ø16		ø16	ø12	Итого	-8	Итого		
Панель ПИ-2	29.40	2.22	40.42	72.76	5.76	0.8	6.56	5.04	5.04	11.60	84.36

					2011
Изм.	Кол.уч.	Лист	№ док.	Подп.	Дата
Гл.констр.	Харин А.П.				
Проверил	Харин А.П.				
Исполнит	Гоппе ИМ				
Норм контр	Гоппе ИМ				

2011-10-КЖ.И-ПИ

Плита индивидуальная ПИ-2 (опалубочный чертеж)

Стадия	Масса	Масштаб
рп	2275	
Лист 4	Листов	

ООО"МЖКпроектстрой" г. Кемерово.

Копировал А3

Согласовано

Взам. инв. №

Подп. и дата

Инв. № подл.

КЖИ-ПИ

План типового этажа

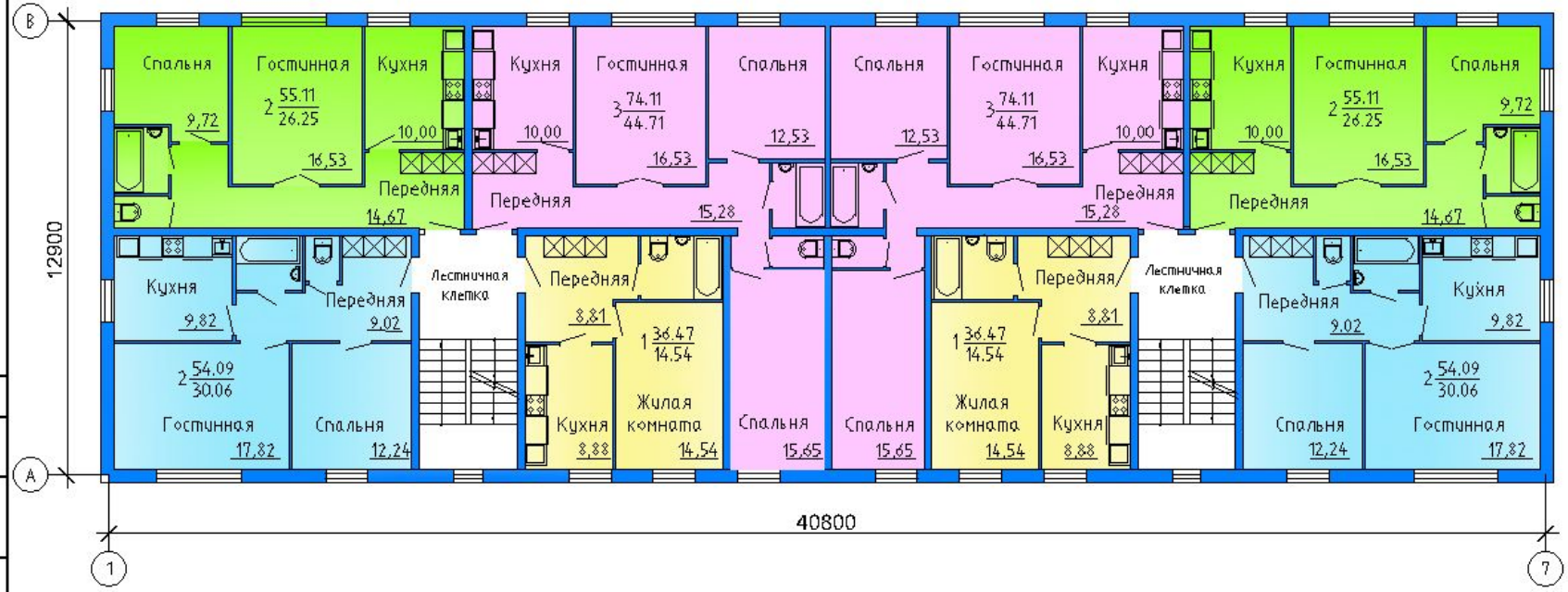

Согласовано

Инв. № подл. | Подп. и дата | Взам. инв. №

Изм.	Кол.уч.	Лист	№ док.	Подп.	Дата
Гл.констр.		Харин А.П.			
Проверил.		Харин А.П.			
Исполнитель		Киселев И.М.			
Норм.контр.		Гоппе И.М.			

2011-10-АР

5-ти этажный 40 квартирный жилой дом в г.Кемерово

(надземная часть)

Стадия	Лист	Листов
ПД	5	

План типового этажа.

ООО "МЖКпроектстрой" Кемерово

Копировал А3

АР-5

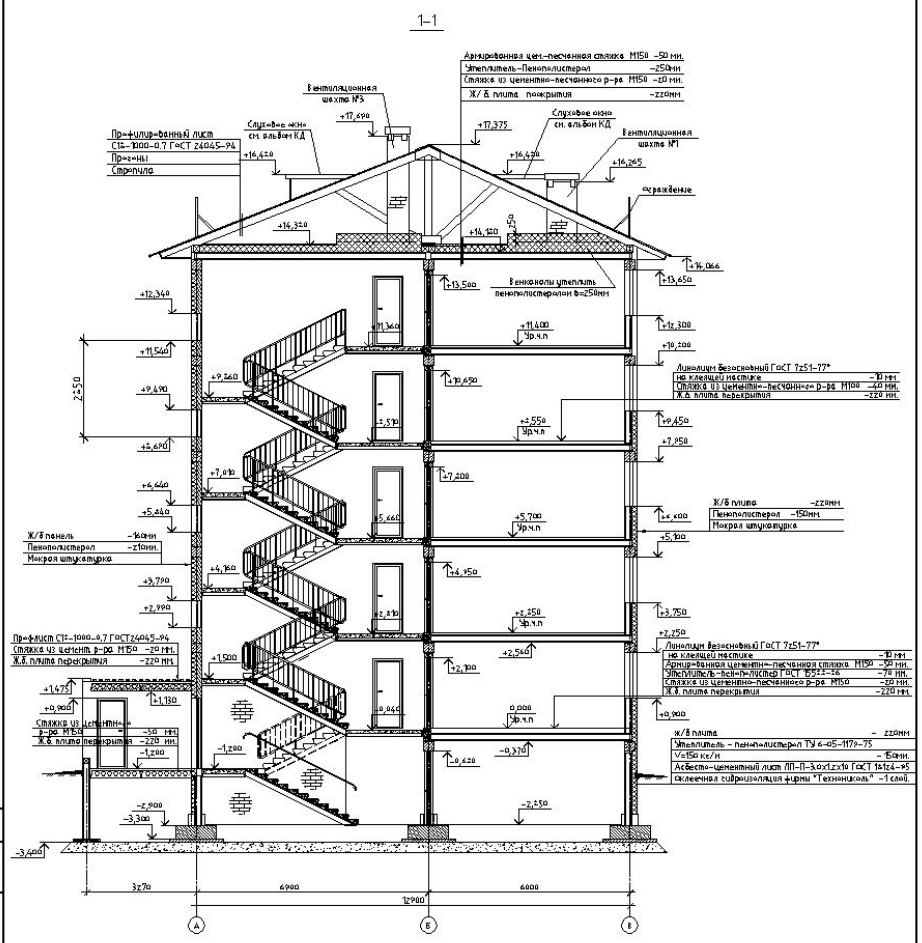

							2011-10-АР
							5-ти этажный 40 квартирный жилой дом в г.Кемерово
Изм.	Кол.уч.	Лист	N док.	Подп.	Дата		
Гл.констр.		Харин А.П.				(надземная часть)	Стадия: ПД; Лист: 10; Листов:
Проверил.		Харин А.П.				Разрез 1-1	ООО "МЖКпроектстрой" Кемерово
Исполнитель		Киселев И.М.					
Нормконтр.		Гелле И.М.					

Согласовано

Инв. N подл. | Подп. и дата | Взам. инв. N

Копировал

А3

АР-10

Схема колонн первого яруса

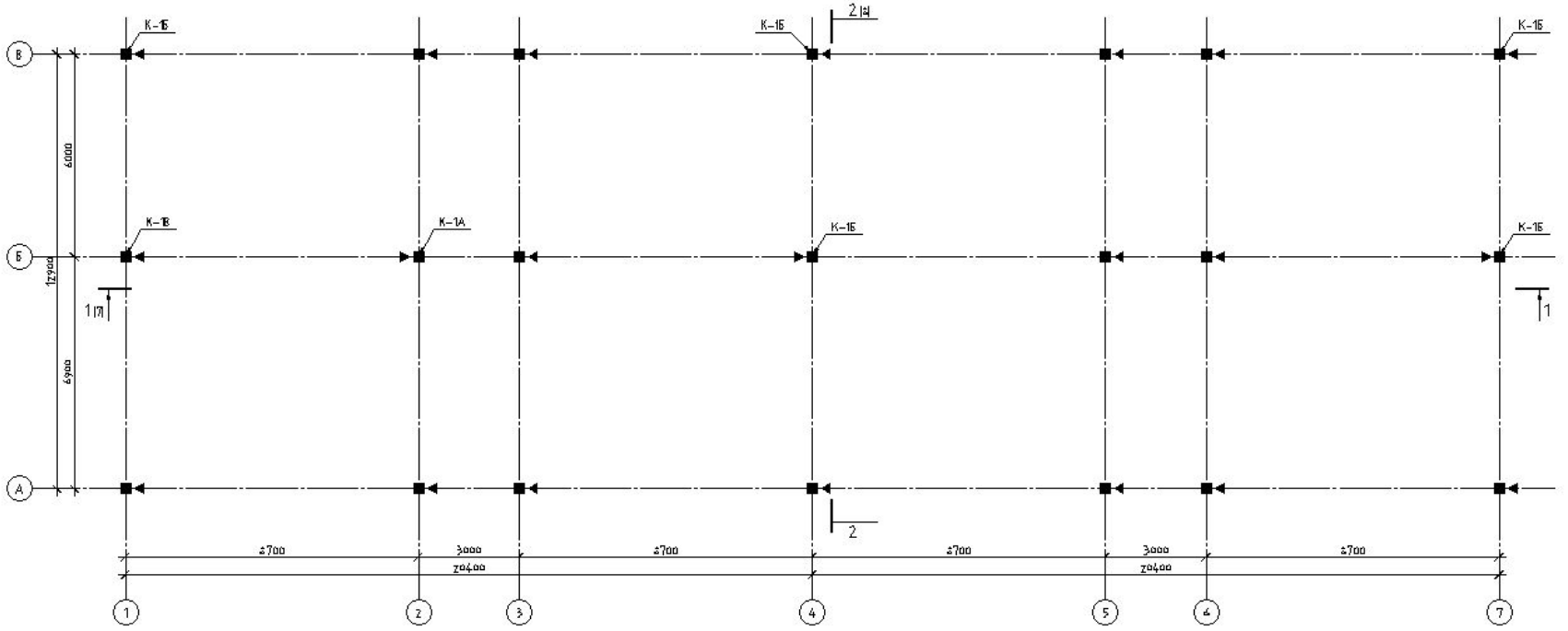

Условные обозначения.

— положение знака ориентации колонн в плане.

Согласовано

Инв. № подл. | Подп. и дата | Взам. инв. №

Спецификация к схеме расположения колонн первого яруса.

Поз.	Обозначение	Наименование	Кол.	Масса, ед., кг	Приме-чание
К-1	2011-10-КЖ.И-К лист 2	Колонна К-1	14	490	
К-1А	2011-10-КЖ.И-К лист 4	Колонна К-1А	1	490	
К-1Б	2011-10-КЖ.И-К лист 11	Колонна К-1Б	5	490	
К-1В	2011-10-КЖ.И-К лист 14	Колонна К-1В	1	490	

Примечание:

1. Все не замаркированные колонны К-1.

						2011
Изм.	Кол.уч.	Лист	№ док.	Подп.	Дата	
Гл. констр.		Харин А.П.				
Проверил		Харин А.П.				
Исполнит.		Гаппе И.М.				
Норм.контр.		Гаппе И.М.				

2011-10-КЖ.1

5-ти этажный 40 квартирный жилой дом в г. Кемерово.

(надземная часть)

Стадия	Лист	Листов
ПД	2	

Схема расположения колонн первого яруса

ООО" МЖКпроектстрой" г. Кемерово.

Копировал А3

КЖ.1-2

Схема расположения ригелей на отм. 0.000, +2.850, +5.700, +8.550, +11.400, +14.250.

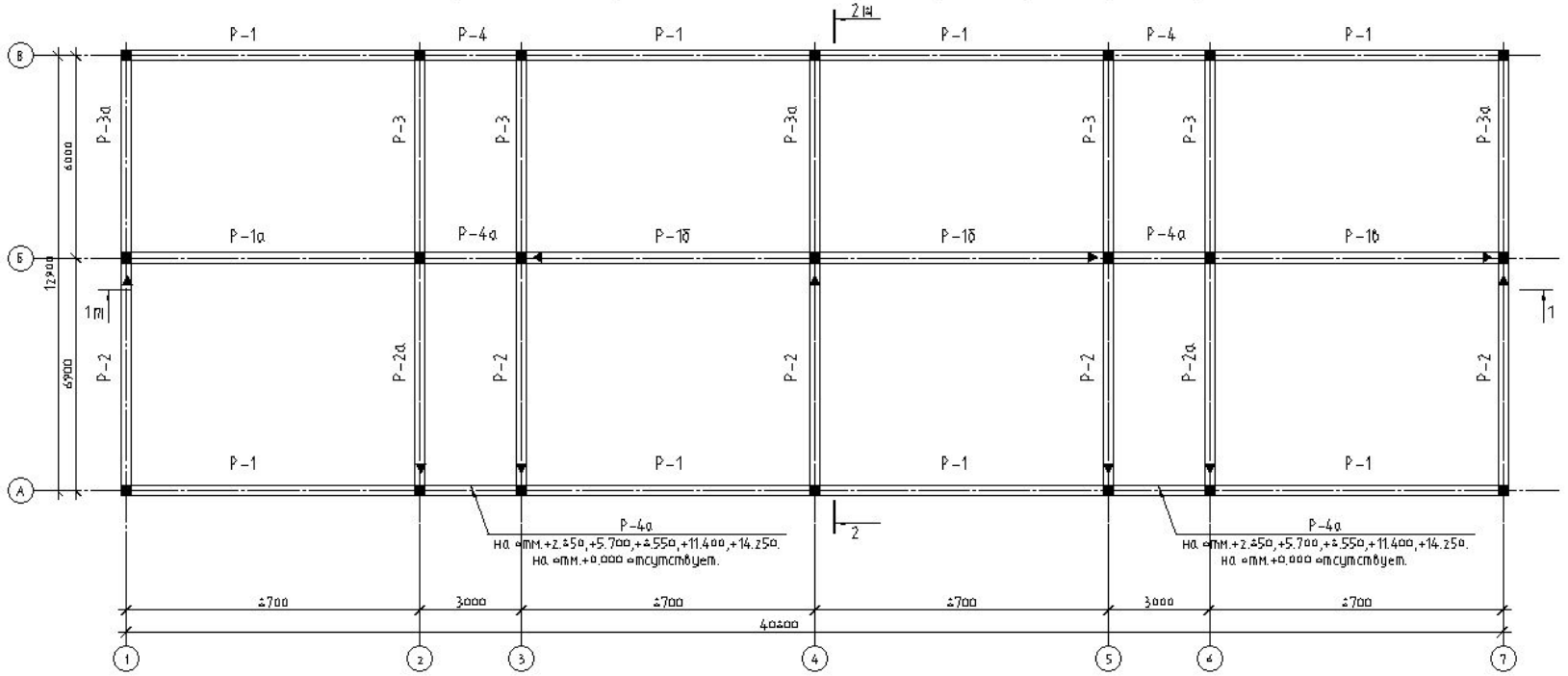

Условные обозначения.

— положение знака ориентации ригеля в плане.

Примечание:

1. Спецификацию см. КЖ.1 лист 13.
2. Ригели после приварки к опорным столикам подпереть в средине инвентарной стойкой с целью ликвидации прогиба. Затем замонолитить торцы ригелей и приварить к верхней части ригеля пластины соединенные с закладной деталью колонны.
Стойки убрать после замоноличевания и набора прочности швов между ригелем и плитами перекрытия, стеновыми панелями.
3. После установки ригелей опорные столики оштукатурить по сетке рабице раствором М200 δ=20мм.

						2011	2011-10-КЖ.1
							5-ти этажный 40 квартирный жилой дом в г. Кемерово.
Изм.	Кол.уч.	Лист	N док.	Подп.	Дата.		
Гл. констр.		Харин А.П.					(надземная часть)
Проверил		Харин А.П.					
Исполнит.		Гонпе И.М.					Схема расположения ригелей на отм. +0.000,+2.850, +5.700,+8.550,+11.400,+14.250.
Норм.контр.		Гонпе И.М.					

Стадия	Лист	Листов
ПД	6	

ООО "МЖКпроектстрой" г. Кемерово.

Согласовано

Взам. инв. №

Подп. и дата

Инв. № подл.

КЖ.1-6

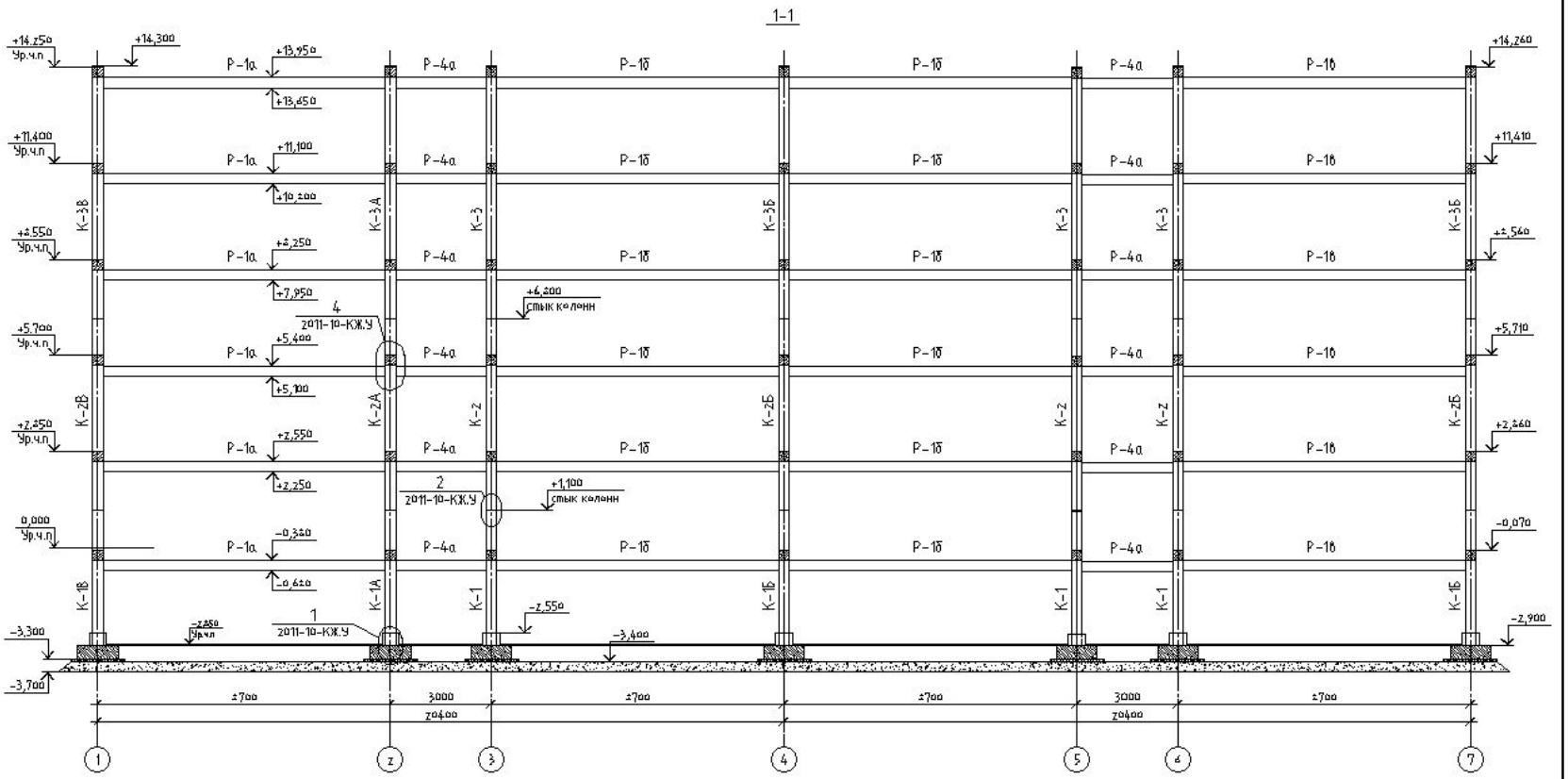

Согласовано

Инв. № подл. | Подп. и дата | Взам. инв. №

Изм.	Кол.уч.	Лист	№ док.	Подп.	Дата
Гл. констр.		Харин А.П.			
Проверил		Харин А.П.			
Исполнит.		Гоппе И.М.			
Норм.контр.		Гоппе И.М.			

2011

2011-10-КЖ.1

5-ти этажный 40 квартирный жилой дом в г. Кемерово.

(надземная часть)

Стадия	Лист	Листов
ПД	7	

Разрез 1-1

ООО "МЖКпроектстрой" г. Кемерово.

Копировал

А3

КЖ.1 -7

КЖ.1-8

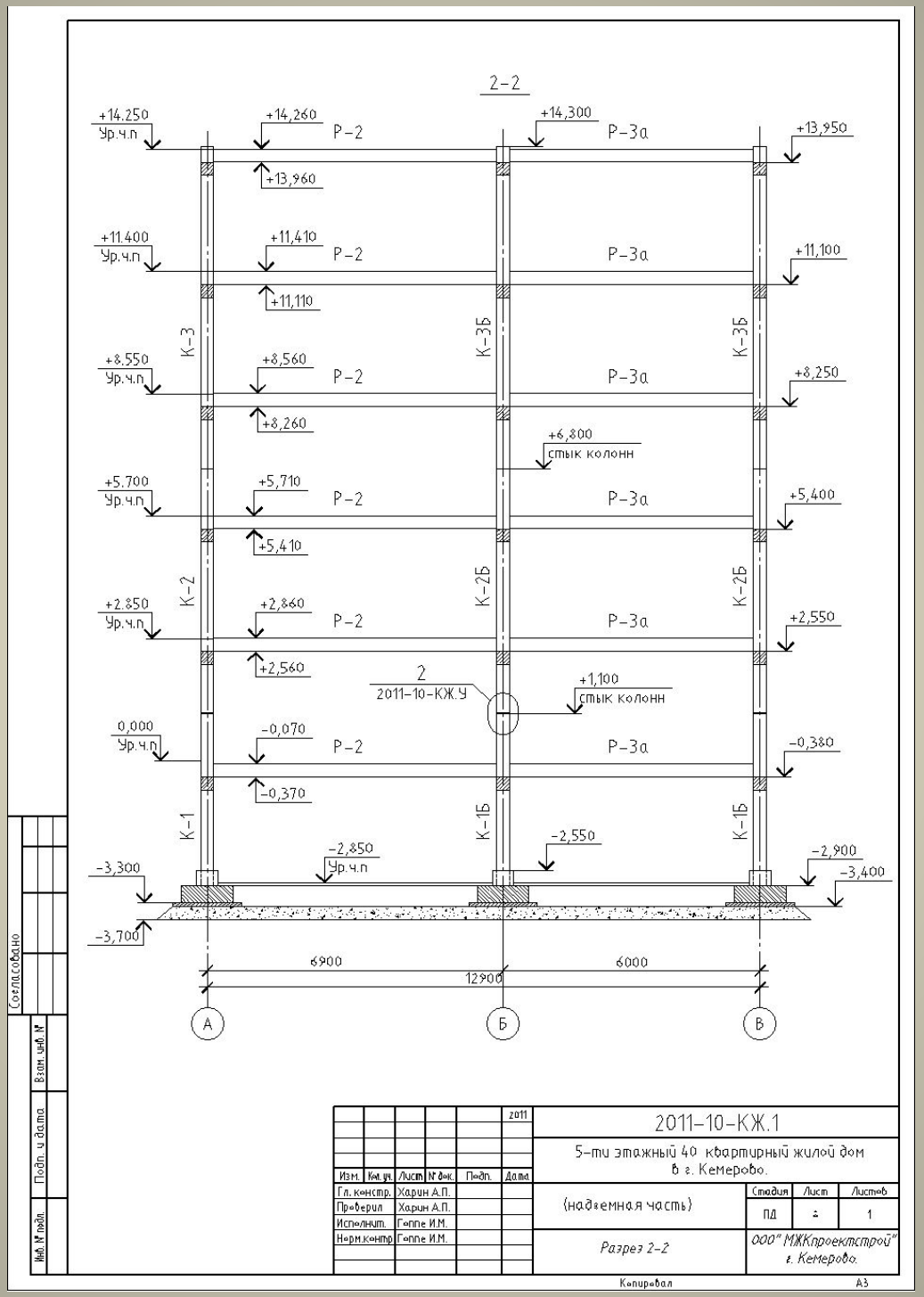
2-2
+14.250
Ур.ч.п
+14,260
+14,300
+13,950
+13,960
Р-2
Р-3а
+11.400
Ур.ч.п
+11,410
+11,100
+11,110
К-3
К-3Б
+8.550
Ур.ч.п
+8,560
+8,250
+8,260
+6,800
стык колонн
+5.700
Ур.ч.п
+5,710
+5,400
+5,410
К-2
К-2Б
+2.850
Ур.ч.п
+2,860
+2,550
+2,560
2
2011-10-КЖ.У
+1,100
стык колонн
0,000
Ур.ч.п
-0,070
-0,380
-0,370
К-1
К-1Б
-2,850
Ур.ч.п
-2,550
-2,900
-3,300
-3,400
-3,700
6900
6000
12900
А
Б
В
Согласовано
Взам. инв. №
Подп. и дата
Инв. № подл.
2011
2011-10-КЖ.1
5-ти этажный 40 квартирный жилой дом
в г. Кемерово.
(надземная часть)
Разрез 2-2
Изм. Кол.уч. Лист № док. Подп. Дата
Гл. констр. Харин А.П.
Проверил Харин А.П.
Исполнит. Геппе И.М.
Норм.контр Геппе И.М.
Стадия Лист Листов
ПД 1
ООО "МЖКпроектстрой"
г. Кемерово.
Копировал
А3

Схема расположения плит перекрытия на отм. 0.000, +2.850, +5.700, +8.550, +11.400.

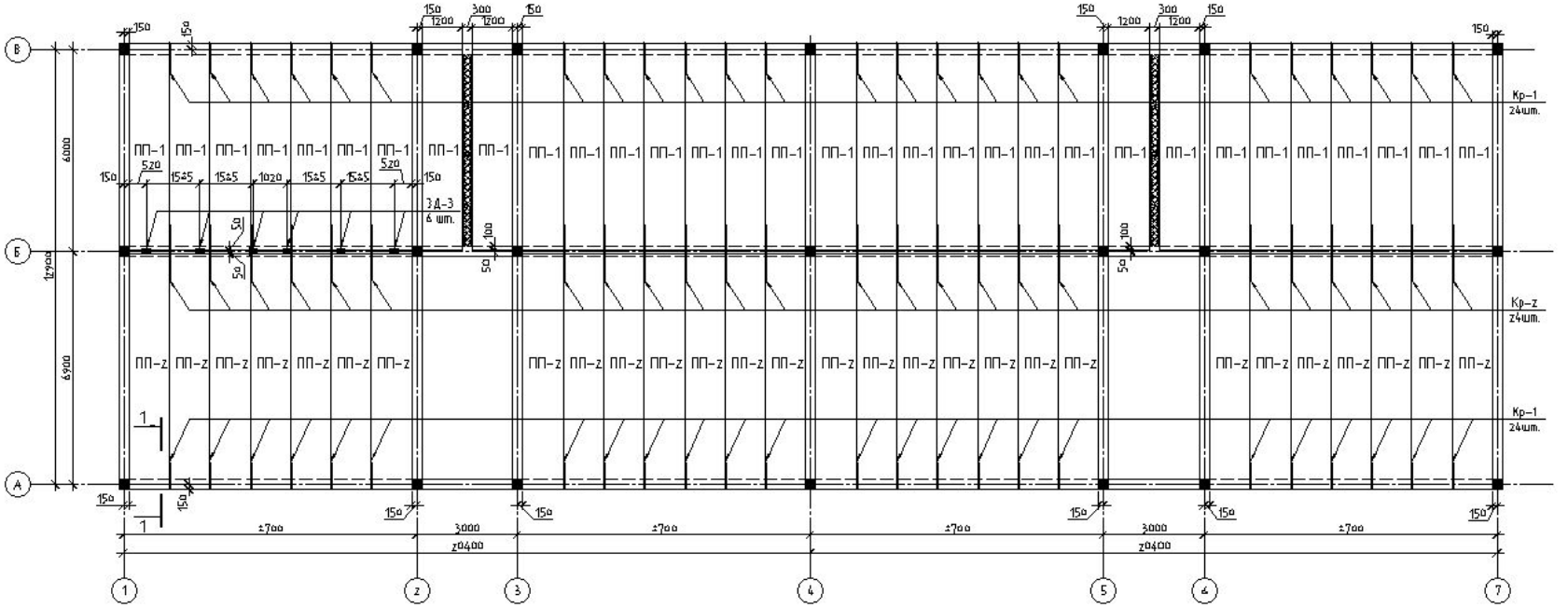

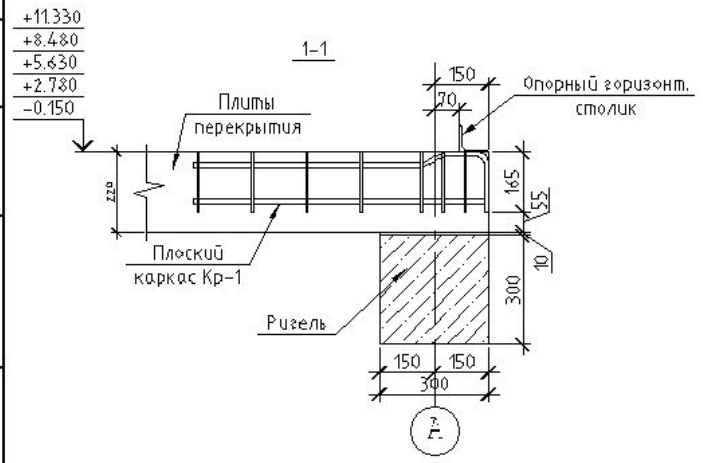

Примечание:

1. Спецификацию см. лист КЖ.1-13
2. По оси Б в осях 1-2 установить закладные детали 3Д-3 для крепления диафрагм жесткости см. узел 12 альбом 2011-10-КЖ.У лист 13.

						2011	2011-10-КЖ.1
							5-ти этажный 40 квартирный жилой дом в г. Кемерово.
Изм.	Кол.уч.	Лист	№ док.	Подп.	Дата		
Гл. констр.		Харин А.П.					(надземная часть)
Проверил		Харин А.П.					
Исполнит.		Гоппе И.М.					
Норм.контр.		Гоппе И.М.					Схема расположения плит перекрытия на отм. 0.000, +2.850+5.700,+8.550,+11.400,

Стадия	Лист	Листов
ПД	9	

ООО" МЖКпроектстрой" г. Кемерово.

Копировал А3

Согласовано

Взам. инв. №

Подп. и дата

Инв. № подл.

КЖ.1 -9

Схема расположения стеновых панелей на отм.0.000

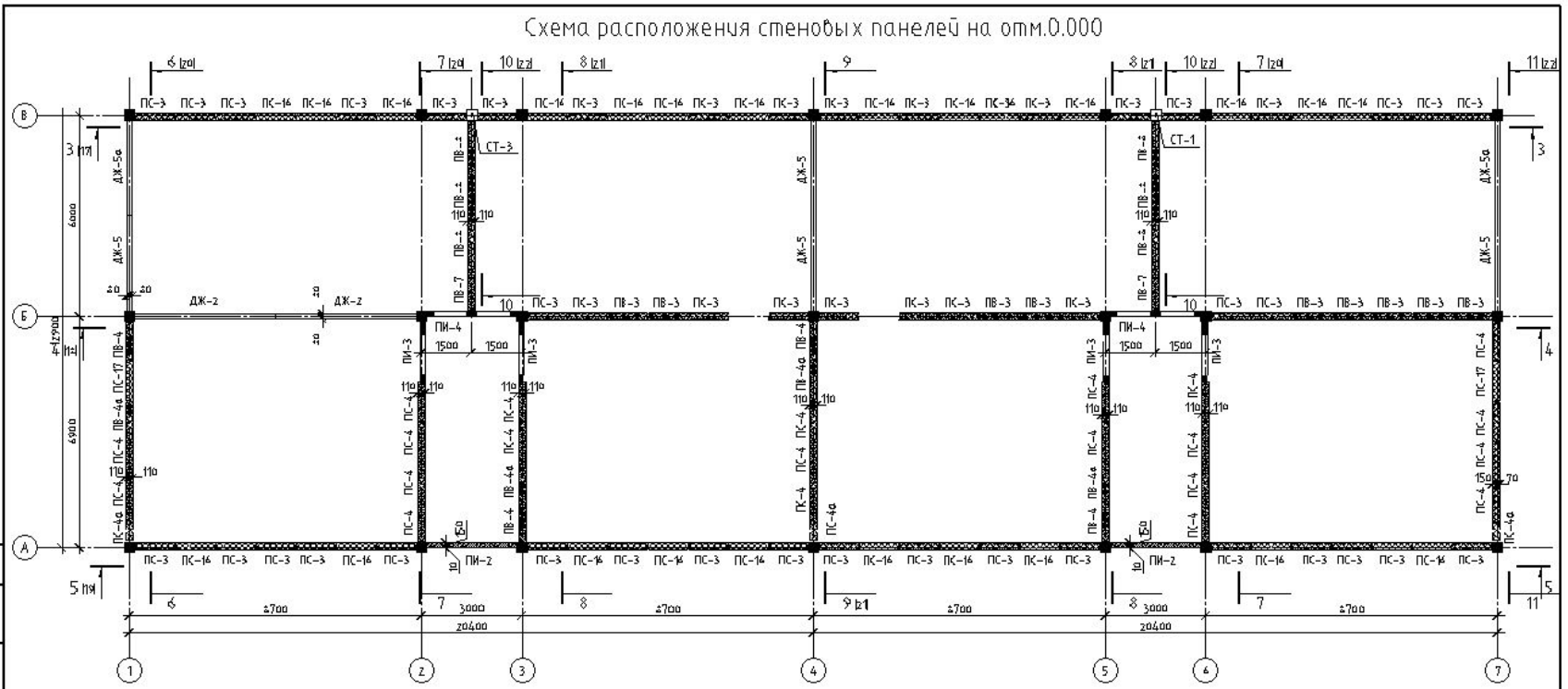

Спецификацию на стеновые панели см. л. КЖ.1-26, 27, 28.

Изм.	Кол.уч.	Лист	№ док.	Подп.	Дата.	2011-10-КЖ.1			
						5-ти этажный 40 квартирный жилой дом в г. Кемерово.			
Гл. констр.		Харин А.П.				(надземная часть)	Стадия	Лист	Листов
Проверил		Харин А.П.					ПД	15	
Исполнит.		Гелле И.М.				Схема расположения стеновых панелей на отм.0.000.	ООО "МЖКпроектстрой" г. Кемерово.		
Норм.контр.		Гелле И.М.							

Согласовано

Взам. инв. №

Подп. и дата

Инв. № подл.

Копировал

А3

КЖ.1-15

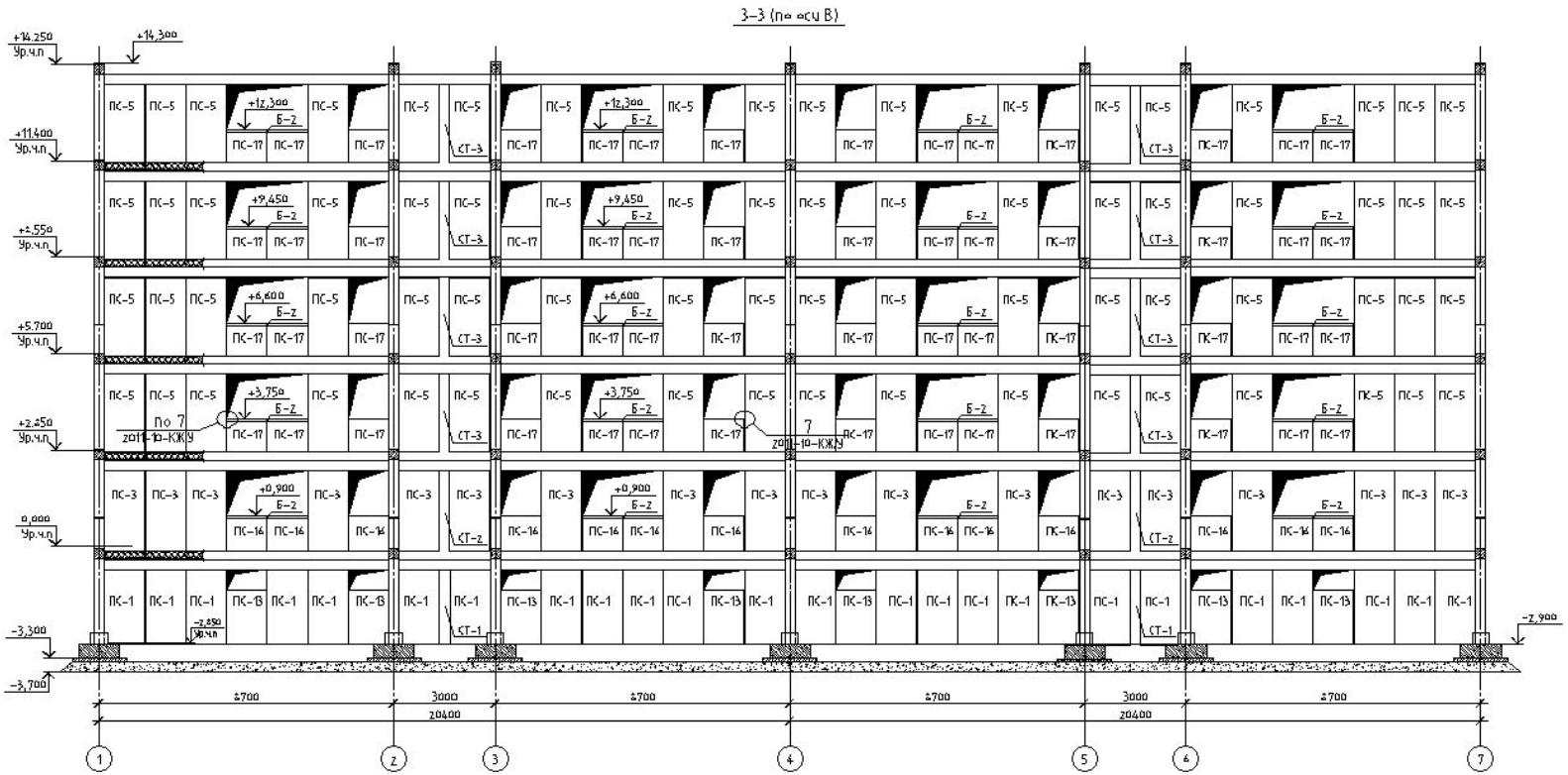

Согласовано

Инв. № подл. | Подп. и дата | Взам. инв. №

Изм.	Кол.уч.	Лист	№ док.	Подп.	Дата
Гл. констр.		Харин А.П.			
Проверил		Харин А.П.			
Исполнит.		Гоппе И.М.			
Норм.контр.		Гоппе И.М.			

2011-10-КЖ.1

5-ти этажный 40 квартирный жилой дом в г. Кемерово.

(надземная часть)

Стадия	Лист	Листов
ПД	17	

Разрез 3-3 (по оси В)

ООО "МЖКпроектстрой" г. Кемерово.

Копировал

А3

КЖ.1-17

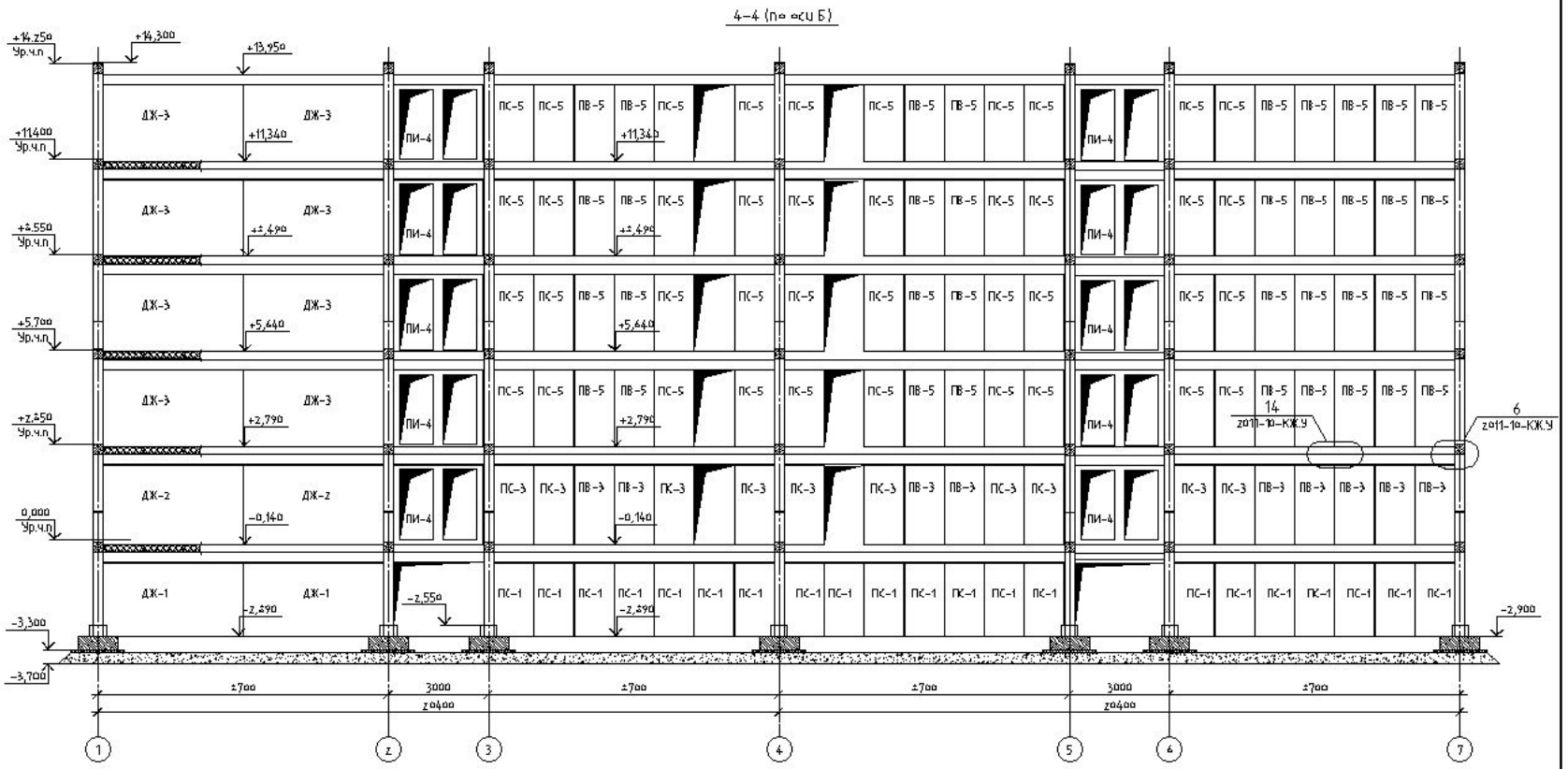

Согласовано

Инв. № подл. | Подп. и дата | Взам. инв. №

Изм.	Кол.уч.	Лист	№ док.	Подп.	Дата
Гл. констр.		Харин А.П.			
Проверил		Харин А.П.			
Исполнит.		Гоппе И.М.			
Норм.контр.		Гоппе И.М.			

2011–10–КЖ.1

5–ти этажный 40 квартирный жилой дом в г. Кемерово.

(надземная часть)

Стадия	Лист	Листов
ПД	12	

Разрез 4–4 (по оси Б)

ООО "МЖКпроектстрой" г. Кемерово.

Копировал А3

КЖ.1-18

5–5 (по оси А)

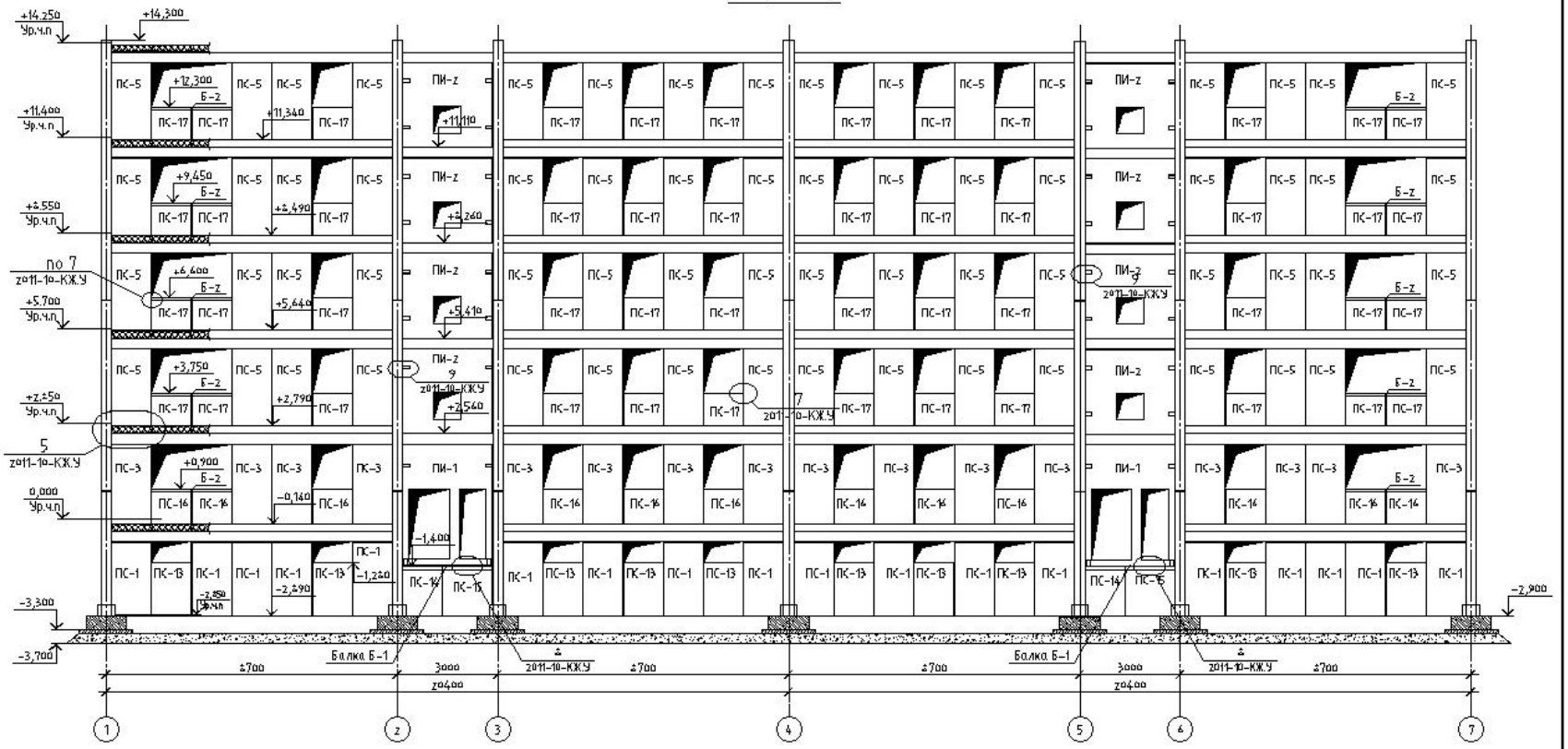

Согласовано

Взам. инв. №

Подп. и дата

Инв. № подл.

Изм.	Кол.уч.	Лист	№ док.	Подп.	Дата
Гл. констр.		Харин А.П.			
Проверил		Харин А.П.			
Исполнит.		Геппе И.М.			
Норм.контр.		Геппе И.М.			

2011-10-КЖ.1

5-ти этажный 40 квартирный жилой дом в г. Кемерово.

(надземная часть)

Стадия	Лист	Листов
ПД	19	

Разрез 5-5 (по оси А)

ООО "МЖКпроектстрой" г. Кемерово.

Копировал

А3

КЖ.1-19

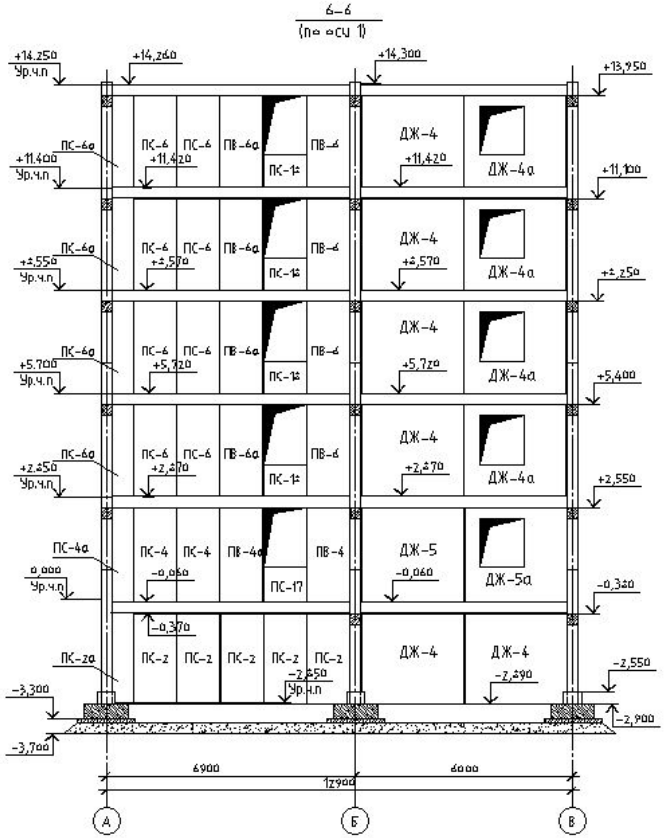

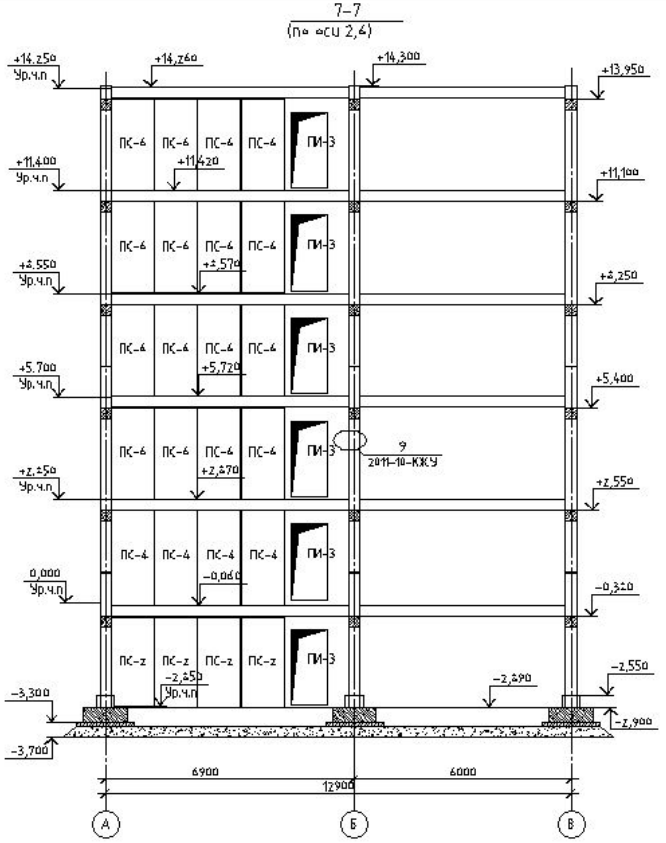

						2011-10-КЖ.1	
						5-ти этажный 40 квартирный жилой дом в г. Кемерово.	
Изм.	Кол.уч.	Лист	N док.	Подп.	Дата.		
Гл. констр.		Харчун А.П.				(надземная часть)	Стадия: ПД; Лист: 20; Листов:
Проверил		Харчун А.П.					
Исполнит.		Гоппе И.М.					
Норм.контр.		Гоппе И.М.				Разрез 6–6 (по оси 1) Разрез 7–7 (по оси 2,6)	ООО "МЖКпроектстрой" г. Кемерово.

Копировал А3

Согласовано

Взам. инв. №

Подп. и дата

Инв. № подл.

КЖ.1-20

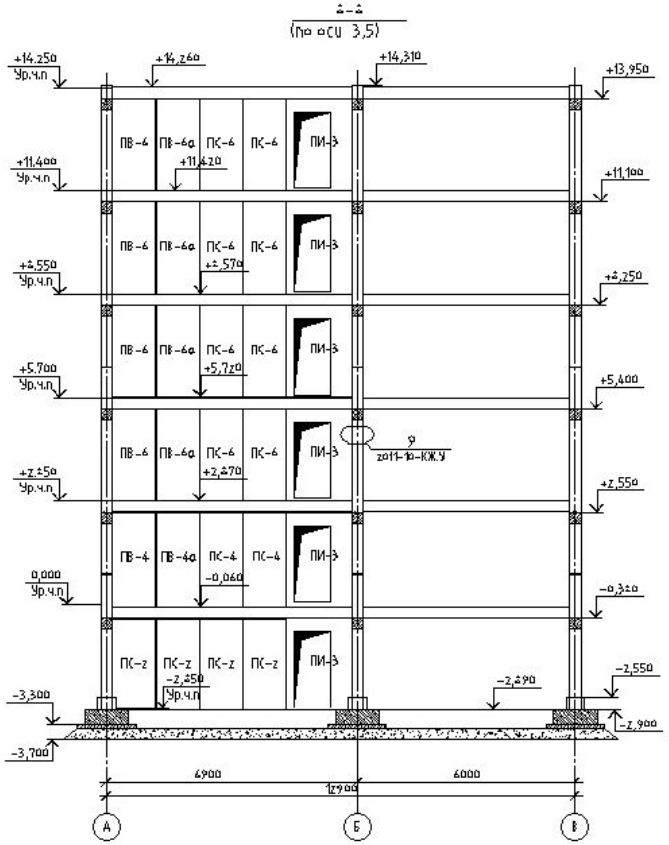

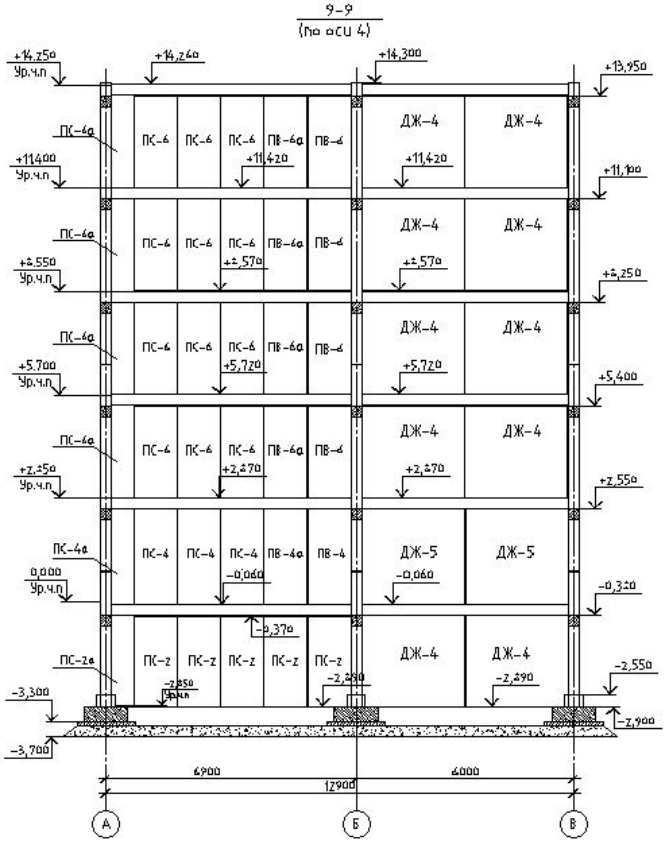

						2011-10-КЖ.1	
						5-ти этажный 40 квартирный жилой дом в г. Кемерово.	
Изм.	Кол.уч.	Лист	N док.	Подп.	Дата		
Гл. констр.		Харин А.П.				(надземная часть)	Стадия: ПД; Лист: 21; Листов:
Проверил		Харин А.П.					
Исполнит.		Гоппе И.М.					
Норм.контр.		Гоппе И.М.				Разрез 8-8 (по оси 3, 5) Разрез 9-9(по оси 4)	ООО "МЖКпроектстрой" г. Кемерово.

Согласовано

Инв. N подл. | Подп. и дата | Взам. инв. N

Копировал А3

КЖ.1-21

Кроме жилых домов мы готовы обеспечить и другие объекты строительства:

- -детские дошкольные учреждения
- -многоуровневые гаражи для легковых автомобилей
- -административные 3-х этажные здания
- -промышленные объекты (шахтные вентиляторные установки, надземные и подземные переходы, складские и силосные сооружения и т.п.).

Преимущества каркасно-панельной технологии:

№ п/п	Наименование	Способы достижения
1	Гибкая планировка помещений	Достигается за счет возможности изготовления ригелей перемиенной длины от 1.5 до 9 метров в опалубке свай.
2	Изменяемая высота этажей здания.	Достигается за счет возможности изготовления колонн различной длины для многоэтажных зданий с высотой этажа 2.8, 3.0, 3.3, 3.6, 4.2 метров в опалубке свай.
3	Выразительный архитектурный облик здания	За счет формирования эркеров, выступов, лоджий и т.п., заложенных в возможностях каркасных систем
4	Эксплуатируемый цокольный этаж	За счет опирания перекрытий на несущие продольные нружные и внутренние стены каркаса при отсутствии промежуточных стен и перегородок.
5	Вентиляция более эффективная.	За счет возможности организации для каждого этажа отдельных вентканалов, размещенных в пустотах плит перекрытия, используемых в качестве стен здания
6	Снижение теплопотерь через оконные проемы	За счет возможности уменьшения размеров оконных проемов в соответствии с нормами освещенности.
7	Рациональное размещение канализационных, водопроводных и стояков отопления	За счет прокладки коммуникаций в стенах здания, состоящих из пустотных плит перекрытия
8	Надежность при сейсмических воздействиях	За счет организации продольных и поперечных вертикальных дисков жесткости заложенных в каркасно -панельной системе
9	Коробка здания экономичнее на 40 % аналогичных по капитальности сооружений	За счет более рационального, в конструктивах здания, размещения высокопрочных материалов (бетон, раматура) в соответствии с действующими нагрузками.
10	Конструктивные элементы всего здания могут изготовливаться на любом заводе ЖБИ, где имеется производство свай и пустотных плит перекрытия	Конструкция дома, состоящая из наружных и внутренних несущих стен, а так же перекрытий состоит из колонн, ригелей, пустотных плит, которые м.б. изготавливлены в опалубке свай и пустотных плит перекрытия практически на любом заводе ЖБИ.

ООО “МЖКПРОЕКТСТРОЙ”

ПРОЕКТНАЯ - ФИРМА

СМЕТА

«на возведение коробки 5-ти этажного 40 квартирного жилого дома»

Директор
ООО « МЖКпроектстрой» А.П.Харин

г. Кемерово 2011г

Смета на возведение ж.б.коробки 5-ти этажного жилого дома в г.Кемерово (без фундамен.)

Наименование затрат	Ед.ениицы измерения	Объем работ	Стоимость еденицы (тыс.руб.)		Общая стоимость (тыс.руб.)
Коробка дома:					
Стоимость домокомплекта	тыс.руб				9723743,2
Транспортные расходы 10% от стоим.домоком.	тыс.руб	9723743,2	0,1		972374,3
Механизмы	смен	33,0	12000		395460
Зарплата рабочих:					
Зарплата монтажников	чел*мес	8,0	40000		320000,0
Прочие затраты:					
Накладные расходы 112 %	тыс.руб	320000,0	1,12		358400,0
Плановые накопления 65 %	тыс.руб	320000,0	0,65		208000,0
Итого затраты……	тыс.руб				11977977,5
Не предвиденные расходы 3%	тыс.руб	11977977,5	0,03		359339,3
НДС 18%	тыс.руб				2156036,0
Всего с НДС……	тыс.руб				**14493352,8**
Продаваема площадь квартир	м2	2197,0			
Стоимость 1 м2 продаваемой площади квартир:	тыс.руб	**6596,9**			
Технико - экономические показатели:					
Продаваемая площадь квартир (ППК)	м2	2197			
Стоимость ж.б. коробки дома (без фунд.)	руб	14493353			
Стоимость 1 м2 (ППК) в возведенной ж.б. коробке дома	руб	6597			
Общий срок возведения ж.б. коробки бригадой 5 чел.	дн	33			

Спецификация ж.б. изделий и материалов на 5-х этажный дом (домокомплект)

Наименование	Ед.изм.	Кол-во ед.на дом	Объем 1 единицы	Общий объем	
Колонны 1-го уровня	шт	21	0,36	7,56	м3
Колонны 2-го уровня	шт	21	0,5	10,5	м3
Колонны 3-го уровня	шт	21	0,67	14,1	м3
Опорные столики ОП-1	шт	212	6,77	1,4	тн
То же ОП-2	шт	168	5,47	0,9	тн
Ригели Р-1	шт	72	0,75	54	м3
Ригели Р-2	шт	42	0,58	24,4	м3
Ригели Р-3	шт	42	0,51	21,4	м3
Ригели Р-4	шт	34	0,24	8,2	м3
Пластины соед.для ригелей, - б=10, 130 х 280	шт	286	2,86	0,8	тн
Плиты перекрытия ПП-1	шт	193	7,32	1412,8	м2
Плиты перекрытия ПП-2	шт	169	8,4	1419,6	м2
Плиты перекрытия ПП-3	шт	2	10,5	21	м2
Каркас плоский КР-1	шт	290	1,98	0,57	тн
Каркас плоский КР-2	шт	146	1,77	0,26	тн
ЗД-3	шт	30	4,32	0,13	тн
Раствор М100 для заделки швов между плитами	м3			11	м3
Стеновые панели из пустотных плит перекрытия:					
ПС-1	шт	63	2,58	162,54	м2
ПС-2	шт	34	2,46	83,64	м2
ПС-3	шт	44	1,48	64,94	м2

ПС-4	шт	26	2,33	60,58	м2
ПС-5	шт	176	2,70	475,20	м2
ПС-6	шт	92	2,98	273,79	м2
ПС-13	шт	18	1,93	34,78	м2
ПС-14	шт	2	1,78	3,55	м2
ПС-15	шт	2	2,22	4,44	м2
ПС-16	шт	26	1,25	32,45	м2
ПС-17	шт	106	1,15	122,11	м2
ПС-18	шт	8	1,06	8,45	м2
ПВ-3	шт	9	2,80	25,16	м2
ПВ-4	шт	3	3,07	9,22	м2
ПВ-4а	шт	3	3,07	9,22	м2
ПВ-5	шт	36	2,70	97,20	м2
ПВ-6	шт	12	2,98	35,71	м2
ПВ-6а	шт	12	2,98	35,71	м2
ПВ-7	шт	1	6,67	6,67	м2
ПВ-8	шт	3	8,34	25,02	м2
ПВ-9	шт	2	6,83	13,66	м2
ПВ-10	шт	6	8,54	51,21	м2
ДЖ-1	шт	2	1,50	3,00	м3
ДЖ-2	шт	2	1,60	3,20	м3
ДЖ-3	шт	8	1,50	12,00	м3
ДЖ-4	шт	22	1,13	24,86	м3
ДЖ-4а	шт	8	0,09	0,70	м3
ДЖ-5	шт	4	1,17	4,68	м3
ДЖ-5а	шт	2	0,97	1,94	м3
Пластина 80 х 220 х 10	шт	336	1,40	0,47	тн
Пластина 60 х 220 х 10	шт	192	1,00	0,19	тн

Пластина 180 х 220 х 10	шт	96	3,10	0,30	тн
Пластина 100 х 220 х 10	шт	96	1,70	0,16	тн
Стеновые панели индивидуальные					
ПИ-1	шт	2	0,83	1,66	м3
ПИ-2	шт	8	0,91	7,28	м3
ПИ-3	шт	24	0,37	8,88	м3
ПИ-4	шт	10	0,29	2,9	м3
Стойки					
СТ-1	шт	2	0,19	0,39	м3
СТ-2	шт	2	0,21	0,42	м3
СТ-3	шт	8	0,20	1,62	м3
Агкера d 16 А II, L=500	шт	2108	1	2,11	тн
Агкера d 16 А II, L=740	шт	525	1,5	0,79	тн
Балка Б-1	шт	2	64,56	0,13	тн
Балка Б-2	шт	30	57,6	1,73	тн
Раствор М200	м3			9,8	м3
Метал.лестницы	тн	2149,3	2,0	4,3	
Ограждение лестниц	тн	68,1	2	0,14	
Профлист	тн	550	2	1,1	
Ступень сборная	шт	95	2	190	
Бетон В15	м3	11	2	22	

Стоимость домокомплекта на заводе "Стройиндустрия" в Кемерово.

Наименование зделия	Ед.изм.	К-во	Стоим.ед (руб)	Общая ст. (руб)
	м3	7,6	18500	139860
Колонны 2-го уровня	м3	10,50	18500	194250
Колонны 3-го уровня	м3	14,07	18500	260295
Опорные столики ОП-1	тн	1,44	56000	80373,44
То же ОП-2	тн	0,92	56000	51461,76
Ригели Р-1	м3	54,00	17700	955800
Ригели Р-2	м3	24,36	17700	431172
Ригели Р-3	м3	21,42	17700	379134
Ригели Р-4	м3	8,16	17700	144432
Пластины соед.для ригелей, - б=10, 130 х 280	тн	0,82	26000	21266,96
Плиты перекрытия ПП-1	м2	1412,76	1234	1743345,8
Плиты перекрытия ПП-2	м2	1419,60	1234	1751786,4
Плиты перекрытия ПП-3	м2	21,00	1234	25914
Каркас плоский КР-1	тн	0,57	56000	32155,2
Каркас плоский КР-2	тн	0,26	56000	14471,52
ЗД-3	тн	0,13	56000	7257,6
Раствор М100 для заделки швов между плитами	м3	11,00	3910	43010
Стеновые панели из пустотных плит перекрытия:				
ПС-1	м2	162,54	1234	200574,36
ПС-2	м2	83,64	1234	103211,76

ПС-3	**м2**	**64,94**	**1234**	**80140,896**
ПС-4	м2	60,58	1234	74755,72
ПС-5	м2	475,20	1234	586396,8
ПС-6	м2	273,79	1234	337859,33
ПС-13	м2	34,78	1234	42913,584
ПС-14	м2	3,55	1234	4383,168
ПС-15	м2	4,44	1234	5478,96
ПС-16	м2	32,45	1234	40040,832
ПС-17	м2	122,11	1234	150686,21
ПС-18	м2	8,45	1234	10424,832
ПВ-3	м2	25,16	1234	
ПВ-4	м2	9,22	1234	11372,544
ПВ-4а	м2	9,22	1234	11372,544
ПВ-5	м2	97,20	1234	119944,8
ПВ-6	м2	35,71	1234	44068,608
ПВ-6а	м2	35,71	1234	44068,608
ПВ-7	м2	6,67	1234	8233,248
ПВ-8	м2	25,02	1234	30874,68
ПВ-9	м2	13,66	1234	16851,504
ПВ-10	м2	51,21	1234	63193,14
ДЖ-1	м3	3,00	12100	36300
ДЖ-2	м3	3,20	12100	38720
ДЖ-3	м3	12,00	12100	145200
ДЖ-4	м3	24,86	12100	300806
ДЖ-4а	м3	0,70	12100	8421,6
ДЖ-5	м3	4,68	12100	56628
ДЖ-5а	м3	1,94	12100	23474
Пластина 80 х 220 х 10	тн	0,47	26000	12230,4

Пластина 60 х 220 х 10	**тн**	**0,19**	**26000**	**4992**
Пластина 180 х 220 х 10	тн	0,30	26000	7737,6
Пластина 100 х 220 х 10	тн	0,16	26000	4243,2
Стеновые панели индивидуальные				
ПИ-1	м3	1,66	11500	19090
ПИ-2	м3	7,28	11500	83720
ПИ-3	м3	8,88	11500	102120
ПИ-4	м3	2,90	11500	33350
Стойки				
СТ-1	м3	0,39	12100	4682,7
СТ-2	м3	0,42	12100	5074,74
СТ-3	м3	1,62	12100	19602
Агкера d 16 А II, L=500	тн	2,11	23000	48484
Агкера d 16 А II, L=740	тн	0,79	23000	18112,5
Балка Б-1	тн	0,13	36000	4648,32
Балка Б-2	тн	1,73	36000	62208
Раствор М200	м3	9,80	3910	38318
Метал.лестницы	тн	4,30	23000	98868,72
Ограэдение лестниц	тн	0,14	56000	7627,2
Профлист	тн	1,10	32000	35200
Ступень сборная	шт	190,00	700	133000
Бетон В15	м3	22,00	3500	77000
Итого……				**9723743,2**
Продаваемая площадь квартир (ППК)	м2	2197		
Стоимость домокомплекта	руб	9723743,2		
Стоимость изделий домокомплекта на 1м2	руб	4425,9	74%	
То же на заводе крупнопанельного домостроения	руб	6000	100%	