Дифференциальный манометр ДСП-80В-РАСКО

ОСНОВАНО В 1994 ГОДУ

Дифманометр стрелочный показывающий ДСП-80В-РАСКО

Назначение и область применения:

Дифманометр стрелочный показывающий ДСП-80В-РАСКО предназначен для измерения перепада давления различных газов, неагрессивных по отношению к примененным конструкционным материалам, в т.ч. на счетчиках газа, газовых фильтрах, струевыпрямителях и других устройствах с целью контроля их технического состояния и степени загрязнения. Совместно с устройством дистанционной передачи информации (УДПИ) обеспечивает сигнализацию о выходе перепада давлений за заданные пределы.

Конструктивной основой дифманометра является герметичный корпус с размещенным внутри чувствительным элементом (мембранной коробкой), связанным подвижно с передаточно-множительным механизмом, который размещен на кронштейне и соединен со стрелкой. В конструкции манометра предусмотрен корректор для установки стрелки на нулевую отметку шкалы. Дифманометр обеспечивает визуальное снятие показаний отсчетного устройства (стрелки), шкала циферблата равномерная, с белым фоном.

ОСНОВАНО В 1994 ГОДУ

Поставляемые типы дифманометров ДСП-80В-РАСКО

Поставляемые типы дифманометров:

ДСП-80 РАСКО — дифманометр
ДСП-80В РАСКО — дифманометр в сборе с трехвентильным блоком БВ-30
ДСП-80В-РАСКО-УДПИ — дифманометр в сборе с вентильным блоком и устройством дистанционной передачи информации УДПИ

По заказу потребителя дифманометры могут поставляться в индикаторном исполнении (погрешность показаний ±4%).

Применяются в системах газоснабжения для измерения и контроля степени засоренности измерительных преобразователей, струевыпрямителей и фильтров в соответствии с требованиями ПР50.2.019-2006 (Методика выполнения измерений при помощи турбинных, ротационных и вихревых счетчиков), а также других систем, находящихся под давлением, где требуется измерение перепада давления.

ДСП-80-РАСКО является функциональным аналогом **ДСП-160-М1.**

Технические характеристики

Измеряемая среда	воздух, природный газ, пропанобутановая смесь в газообразном состоянии, аргон и другие газы
Давление измеряемой среды, МПа	0,6; 1,0; 1,6
Диапазон измерений перепада давлений, кПа	0-1; 0-1,6; 0-2,5; 0-4; 0-6; 0-10; 0-16; 0-25; 0-40
Пределы допускаемой основной погрешности, %	±1,5; ±2,5; ±4 (индикаторное исполнение)
Температура рабочей среды, °С	–30 ... +60
Температура окружающей среды, °С	–40 ... +70
Диапазон задания значения уставки, % от ВПИ	10 ... 90
Питание УДПИ, постоянный ток, В	7 ... 28
Потребляемый ток, мА	80
Параметры коммутируемой цепи: - напряжение питания постоянного тока, В - ток нагрузки, мА	 1...30 0,1...100
Степень защиты корпуса	IP 55

Комплект для подключения дифманометра ДСП-80В-РАСКО

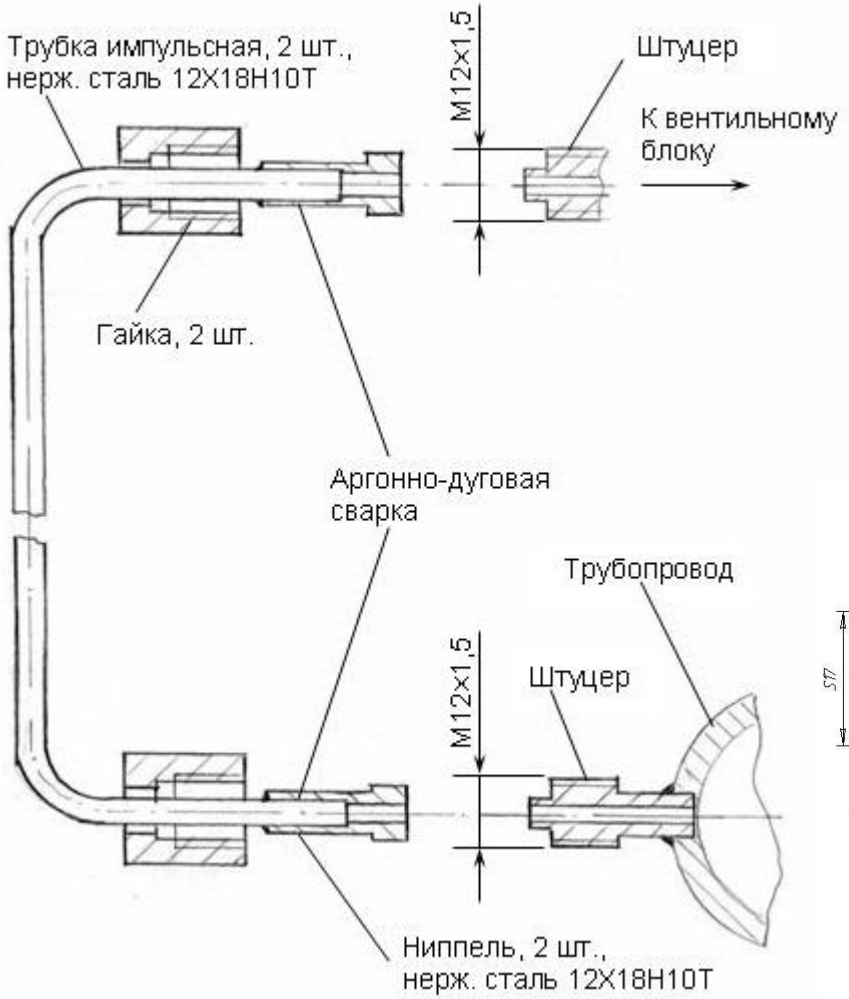

В комплект поставки входят следующие изделия: присоединительная арматура (гайки, ниппели, уплотнительные прокладки) — обязательно; кронштейн для крепления и вентильный блок – поставляется по требованию заказчика.

Дополнительно можно заказать комплект для подключения дифманометра ДСП-80-РАСКО к трубопроводу. Длина трубок — 1 м, материал — нержавеющая сталь.

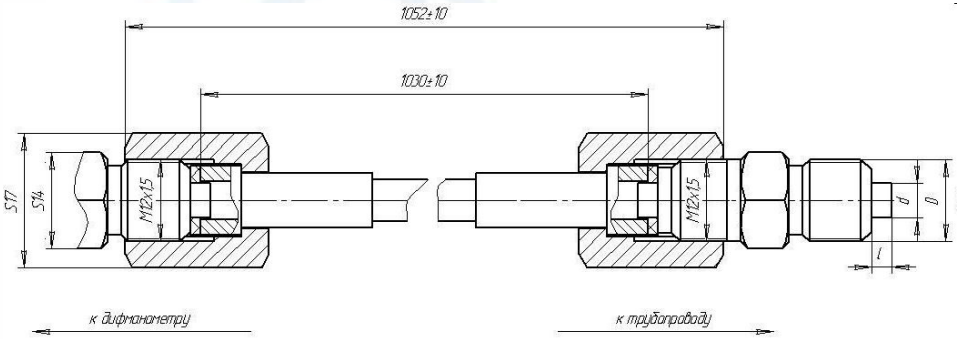

D	d, мм	l, мм
М12х1,5	5	3
М20х1,5	6	5
G1/2-B	6	5

Комплект для подключения дифманометра ДСП-80В-РАСКО

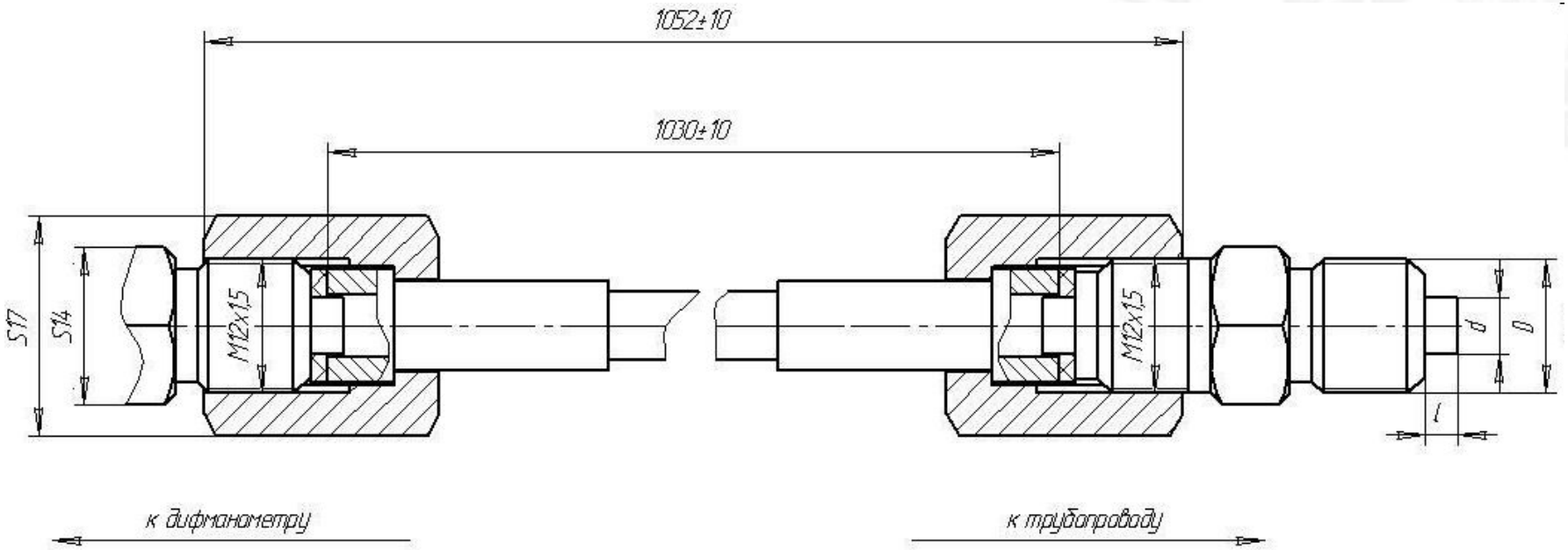

D	d, мм	l, мм
M12x1,5	5	3
M20x1,5	6	5
G1/2-B	6	5

Габаритный чертеж и установочные размеры дифманометра ДСП-80В

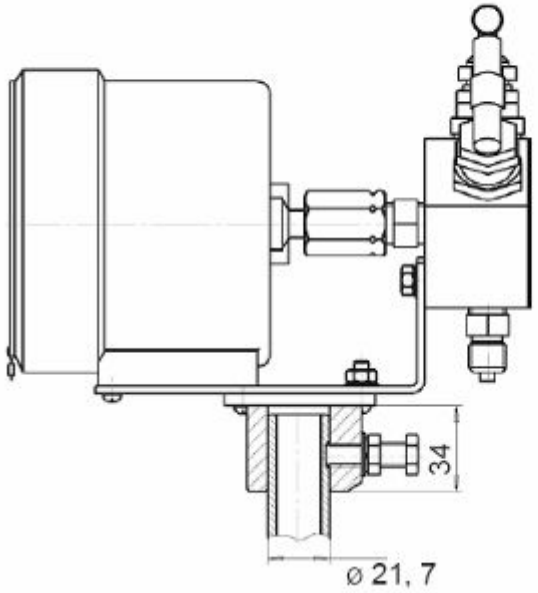

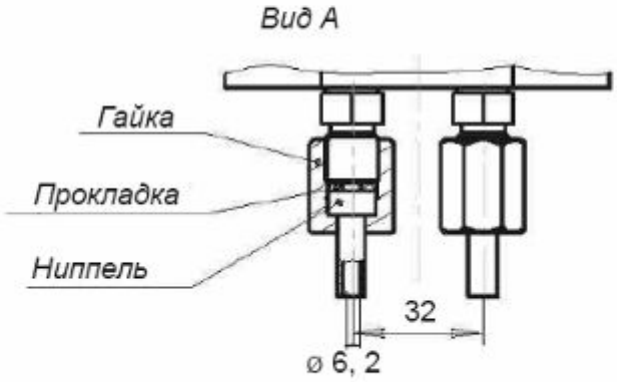

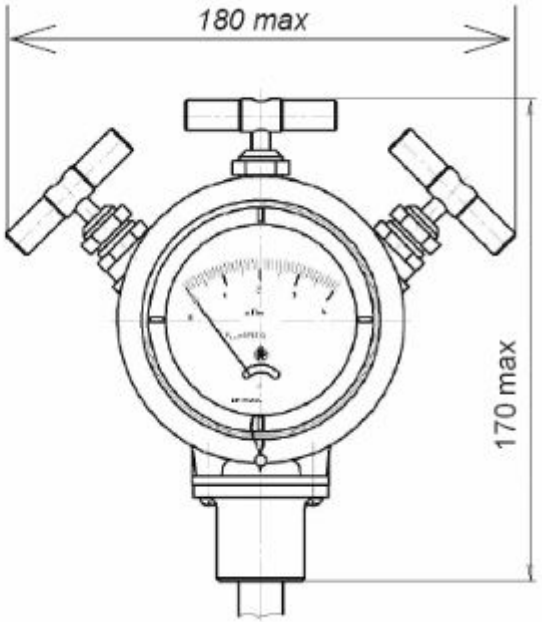

Габаритный чертеж и установочные размеры дифманометра ДСП-80В-УДПИ

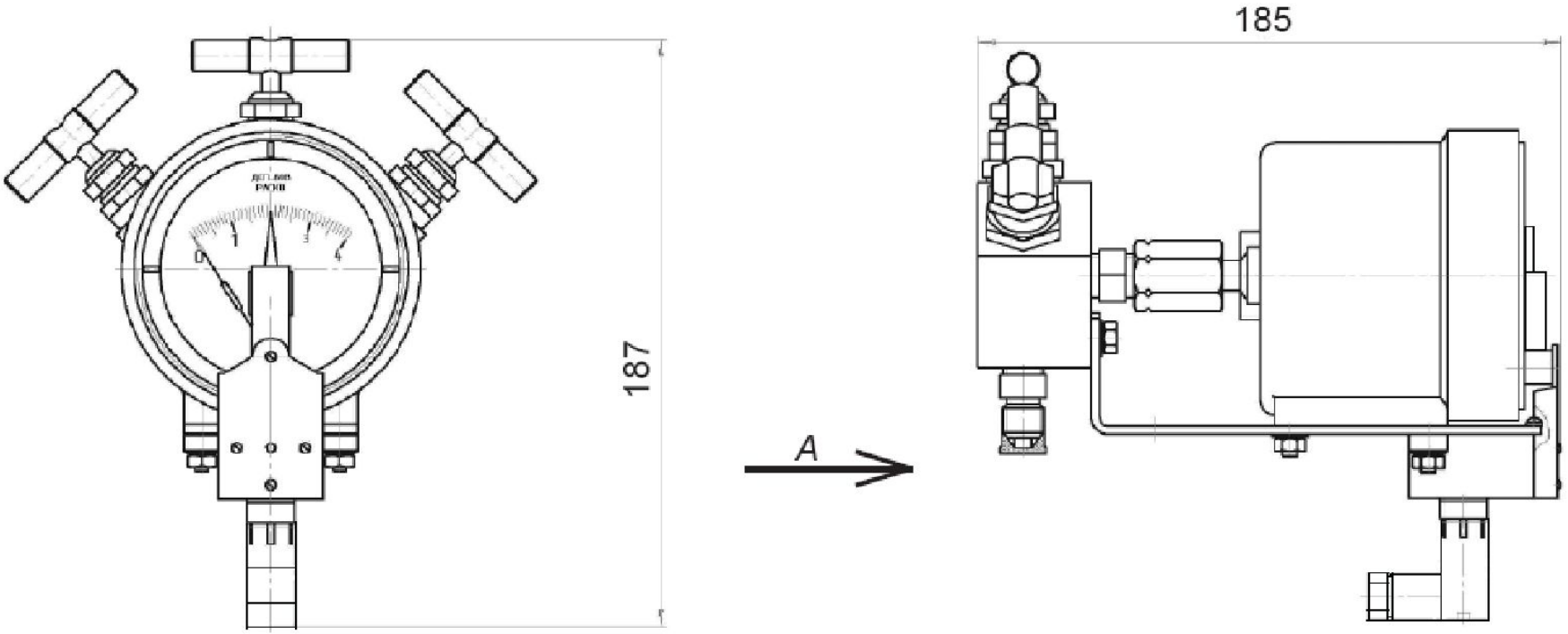

Контроль перепада давлений на турбинных, ротационных или вихревых счётчиках газа

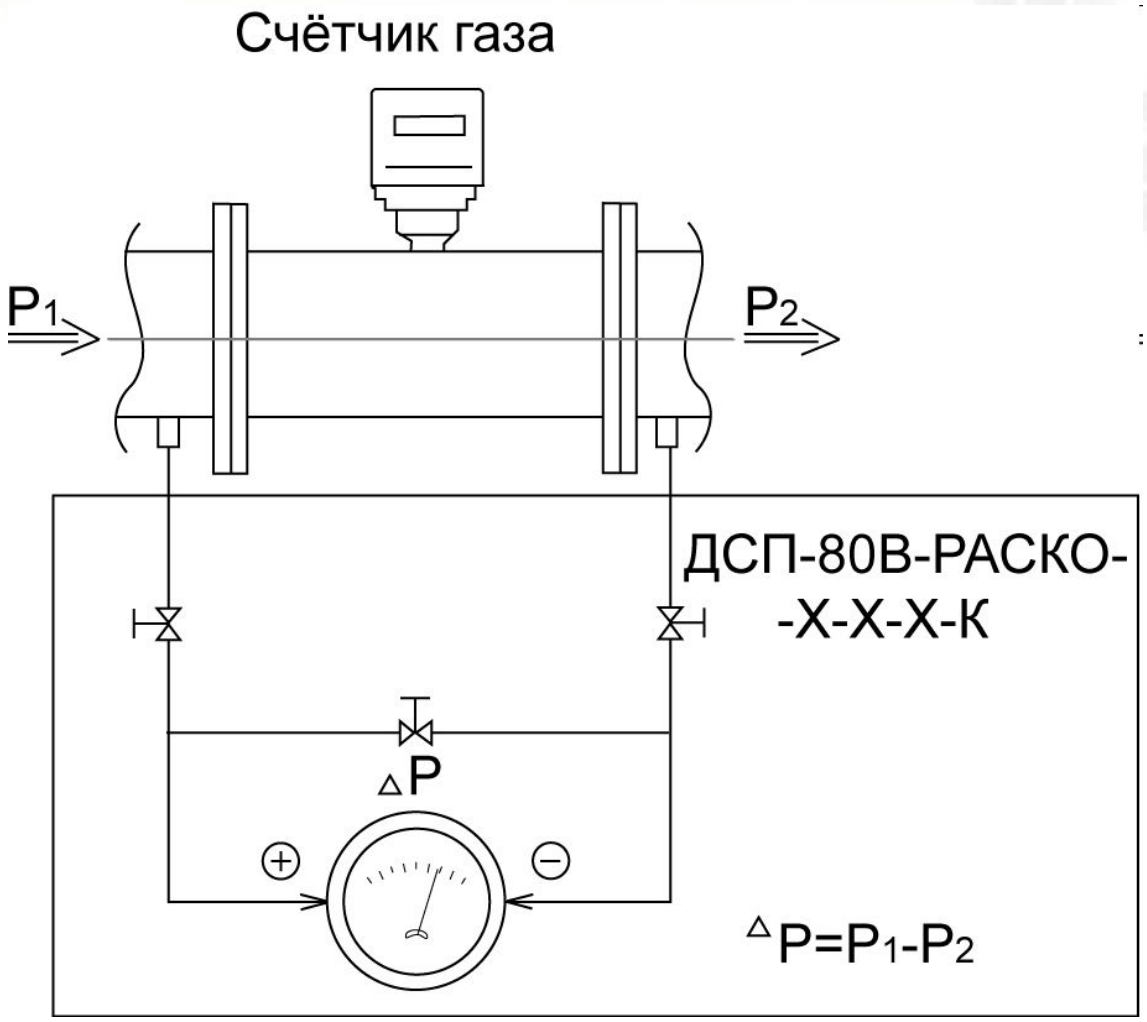

Контроль перепада давлений осуществляется визуально по шкале дифманометра.

Контроль перепада давлений счётчиках газа с помощью ДСП-80В-РАСКО-УДПИ

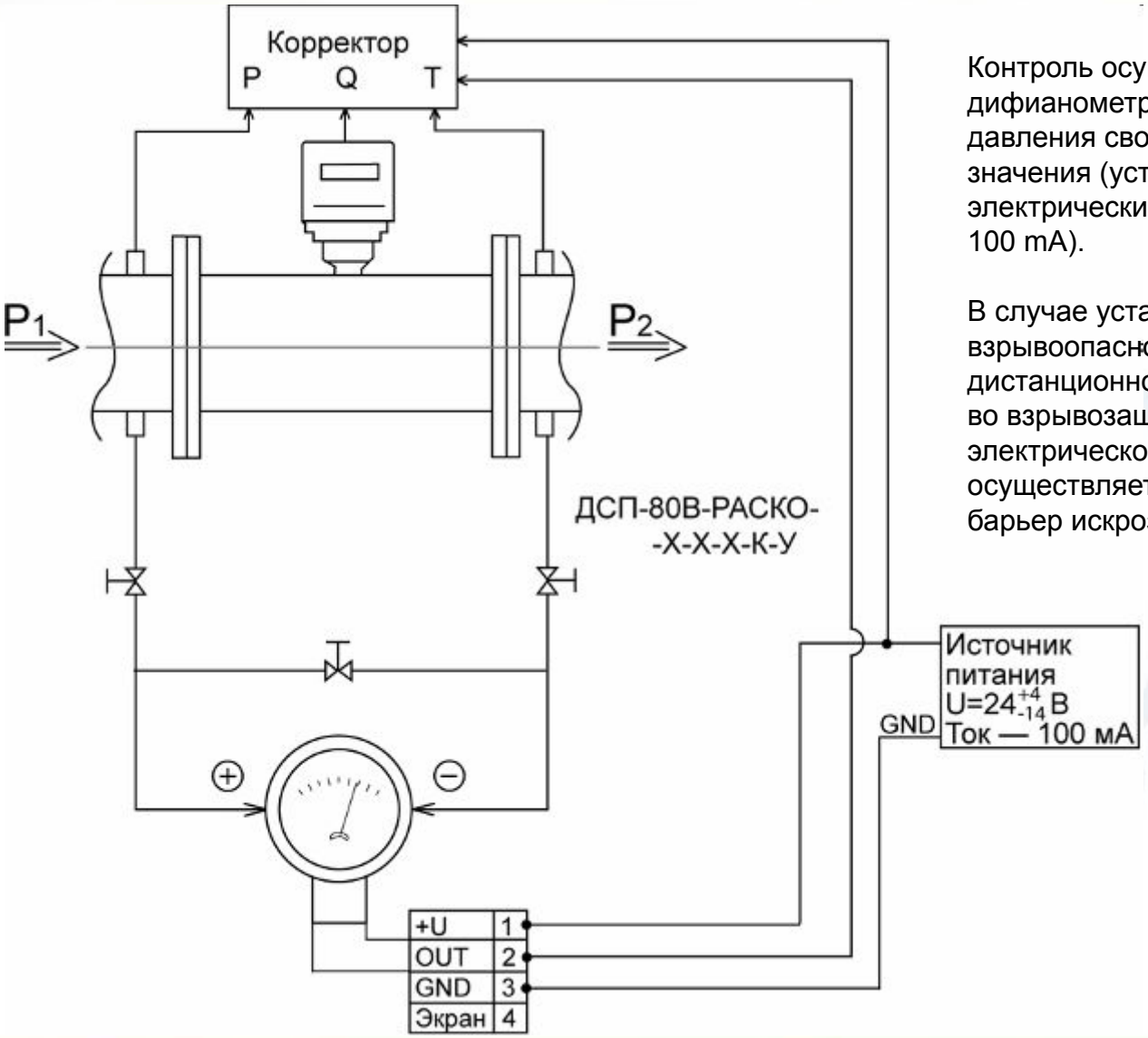

Контроль осуществляется визуально по шкале дифанометра. При достижении перепадом давления своего предельно допустимого значения (уставки), выдаётся релейный электрический сигнал (U= 24 +4/-14, ток — до 100 mA).

В случае установки дифманометра во взрывоопасной зоне применяется устройство дистанционной передачи информации УДПИ-Ex во взрывозащитном исполнении, а электрическое питание УДПИ-Ex осуществляется от источника питания через барьер искрозащиты.

Контроль перепада давлений с помощью ДСП-80В-РАСКО-УДПИ-Ex во взрывоопасной зоне

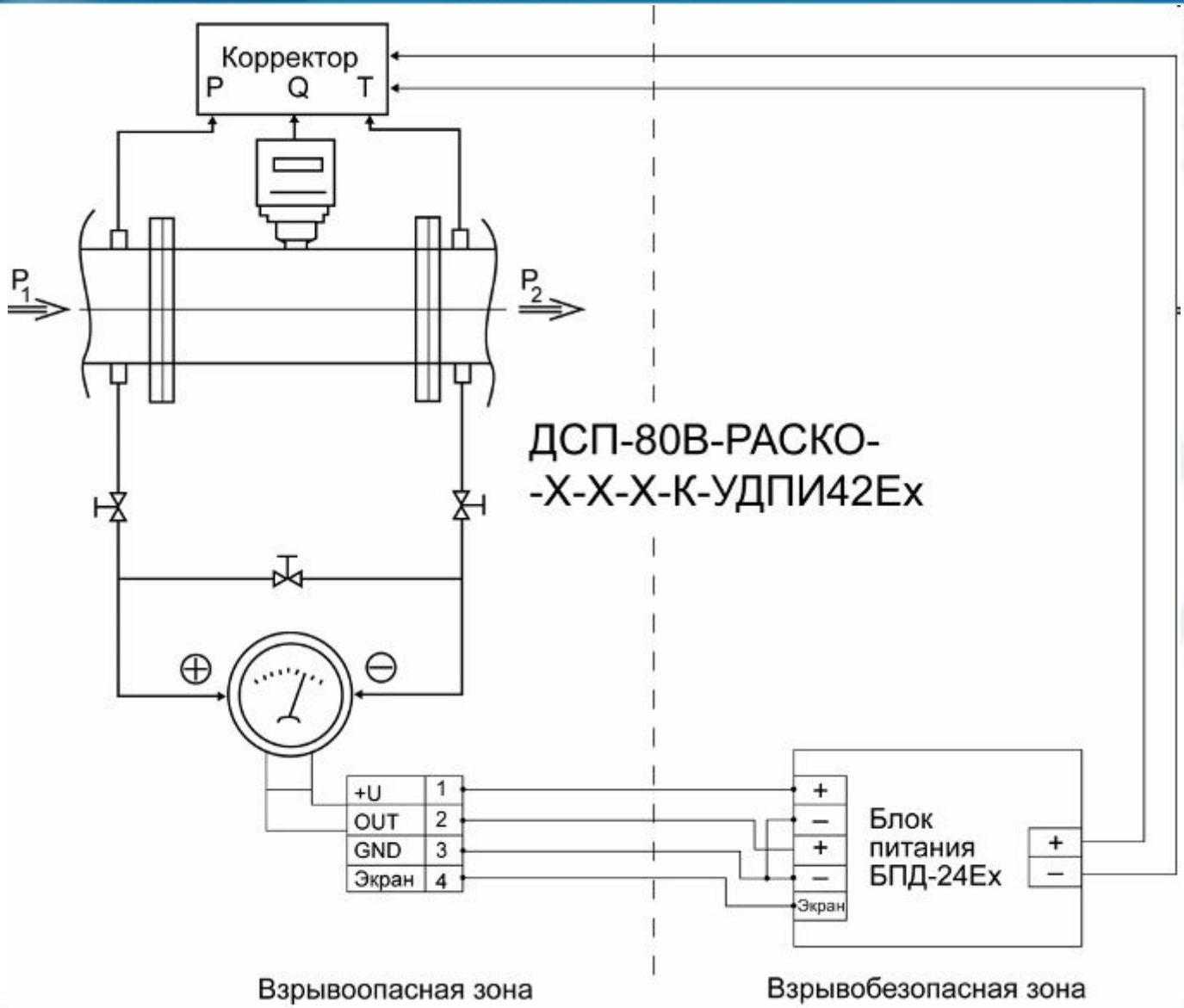

Контроль осуществляется визуально по шкале дифанометра. В случае установки дифманометра во взрывоопасной зоне применяется устройство дистанционной передачи информации УДПИ-Ex во взрывозащитном исполнении, а электрическое питание УДПИ-Ex осуществляется от источника питания с барьером искрозащиты.

Выходной сигнал — релейный токовый нормированный: логический «0» — 4 мА, логическая «1» — 20 мА.

Контроль перепада давлений на газовых фильтрах

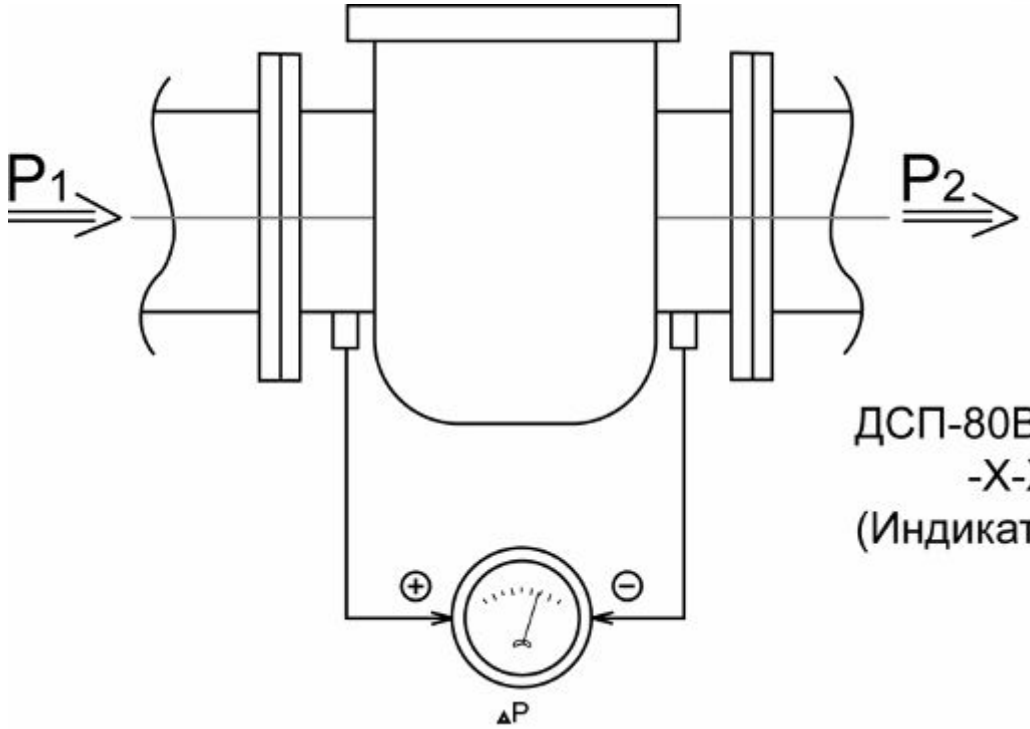

ДСП-80В-РАСКО-
-Х-Х-И
(Индикаторное исполнение)

Сравнение технических характеристик поставляемых модификаций УДПИ

Наименование параметра	**УДПИ**	**УДПИ42, УДПИ-42Ex**
Напряжение питания, постоянный ток, В	24	
Потребляемый ток, мА	не более 80	
Выходной электрический сигнал	Релейный ненормированный, U=24 В, I<100 мА	Релейный токовый нормированный: - логический «0» — 4 мА, - логическая «1» — 20 мА.

ОСНОВАНО В 1994 ГОДУ

Дифманометр «ДСП-80 РАСКО» признан победителем на конкурсе

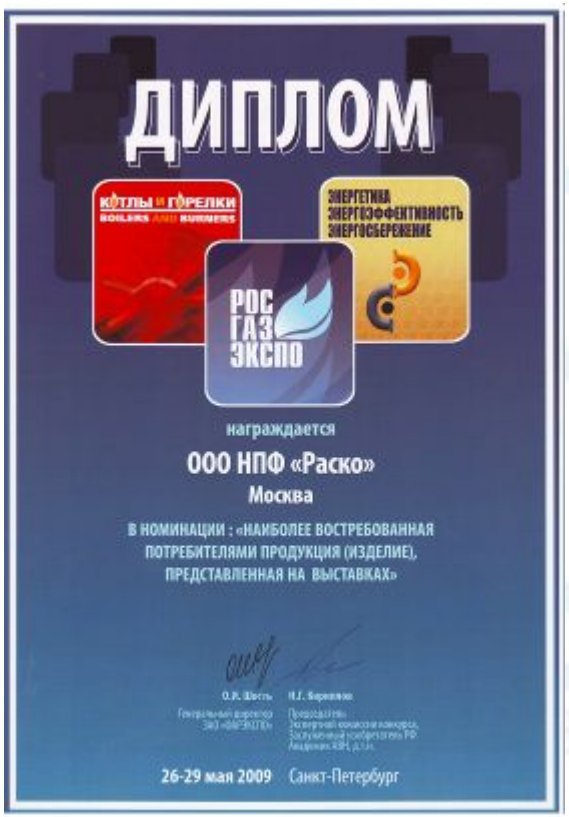

Дифманометр стрелочный показывающий «ДСП-80 РАСКО», представленный ООО «НПФ «РАСКО» на конкурс на лучшую технологию, оборудование, материалы для топливно-энергетического комплекса и жилищно-коммунального хозяйства Северо-Западного региона России на выставке «РосГазЭкспо 2009», проходившей в Санкт-Петербурге 26—29 мая 2009 г.,признан победителем в номинации «Наиболее востребованная потребителями продукция (изделие), представленное на выставках». Ознакомиться с полной информацией о результатах конкурса и описанием дифманометра.

Дифманометр ДСП-80В-РАСКО на выставке «Центральный федеральный округ…»

Наш дифманометр ДСП-80В-РАСКО в стандартном исполнении и в варианте с УДПИ был представлен ГУП МО «Мособлгаз» на выставке «Центральный федеральный округ: Энергосбережение и повышение энергетической эффективности-2009», проходившей 4—5 декабря в ЦВК «Экспоцентр» на Красной Пресне, как лучший прибор для измерения перепада давления на узлах коммерческого учёта газа. Выставку посетил мэр Москвы Ю. М. Лужков.
Организаторы выставки:

- Аппарат Полномочного представителя Президента Российской Федерации в Центральном Федеральном округе;
- Правительство Москвы;
- Администрации субъектов Российской Федерации Центрального Федерального округа.

Выставка проводится под Патронатом Правительства Москвы.

Рис. 1. Стенд ГУП МО «Мособлгаз» на экспозиции Московской области

Рис. 2. ДСП-80В-РАСКО и ДСП-80В-РАСКО-УДПИ на стенде ГУП МО «Мособлгаз»

Патент на полезную модель

РОССИЙСКАЯ ФЕДЕРАЦИЯ

ПАТЕНТ

НА ПОЛЕЗНУЮ МОДЕЛЬ

№ 90559

УСТРОЙСТВО ДЛЯ ИЗМЕРЕНИЯ ДАВЛЕНИЯ И РАЗНОСТИ ДАВЛЕНИЙ ГАЗА

Патентообладатель(ли): *Открытое акционерное общество "Саранский приборостроительный завод" (RU), Общество с ограниченной ответственностью "Научно-производственная фирма "РАСКО" (RU)*

Автор(ы): *см. на обороте*

Заявка № 2009131379

Приоритет полезной модели 17 августа 2009 г.

Зарегистрировано в Государственном реестре полезных моделей Российской Федерации 10 января 2010 г.

Срок действия патента истекает 17 августа 2019 г.

Руководитель Федеральной службы по интеллектуальной собственности, патентам и товарным знакам

Б.П. Симонов

Правительство Республики Мордовия
Министерство науки, информатизации и новых технологий Республики Мордовия
Мордовская республиканская общественная организация
Всероссийского общества изобретателей и рационализаторов

ДИПЛОМ

ТРЕТЬЕЙ СТЕПЕНИ

в номинации «Электротехника»

награждается

ОАО «Саранский приборостроительный завод»

за полезную модель

патент РФ № 90559

«Устройство для измерения давления и разности давлений газа»

авторы ***Басыров В.С., Сафонов Н.С., Аларин Е.Л.***

Председатель Мордовской республиканской общественной организации ВОИР *А.М.Звозин*

САРАНСК - 2010

Положительные отзывы клиентов

КТТ-ДОМОДЕДОВО

Генеральному директору
ООО «НПФ «РАСКО»
г-ну Золотаревскому С. А.

Нашим предприятием для измерения перепада давления на узлах учета газа применяются дифференциальные манометры ДСП-80В-РАСКО, поставляемые ООО «НПФ «РАСКО». ДСП-80В-РАСКО зарекомендовал себя как надежный и удобный при монтаже и дальнейшей эксплуатации прибор, полностью соответствует заявленным метрологическим и техническим характеристикам. Необходимое количество приборов всегда имеется на складе в наличии. Технических и эксплуатационных недостатков у ДСП-80В-РАСКО на сегодняшний момент нашими специалистами выявлено не было.

Руководитель ОМТС ООО «КТТ-Домодедово» Новиков В.В.

29.01.2010г.

«КТТ-ДОМОДЕДОВО»

Дочернее предприятие фирмы КОМБИНОВА ТЕПЛОТЕХНИКА - генерального представителя в России фирм Noviter Oy и ТКН-Lämpö Oy (Финляндия)
142040 Московская область, г. Домодедово, ул. Промышленная, 11
☎(49679) 3-50-29 , 3-50-20 Факс (49679) 3-50-16, e-mail: ktt_dom@noviter.com

ООО «КТТ-Домодедово»

КТТ
Комбинова Теплотехника

Руководителю
ООО «НПФ «РАСКО»
Факс: (495) 970-16-83

Являясь постоянным покупателем дифманометров ДСП-80-РАСКО хотим отметить, что данный прибор является наиболее конкурентоспособным на российском рынке по соотношению «цена-качество» и пользуется большим спросом среди клиентов нашей организации. Постоянная доработка дифманометра и комплекта для его подсоединения к трубопроводу, малые габариты и вес делают его наиболее удобным среди аналогов при монтаже и эксплуатации. Претензий по качеству вышеуказанных приборов до настоящего момента не имеем.

Выражаем благодарность за высокое качество поставляемых Вашей организацией приборов. Надеемся на дальнейшее взаимовыгодное сотрудничество.

Руководитель ОМТС ООО «Комбинова Теплотехника» Новиков В.В.

29.01.2010г.

«КОМБИНОВА ТЕПЛОТЕХНИКА»

Генеральный представитель в России фирм Noviter Oy и ТКН-Lämpö Oy (Финляндия)
ООО "Комбинова Теплотехника",125080 Москва, ул. Щелкова, 29 тел. (095) 737 91 50 факс (095) 737 91 55 e-mail: info@ktt.ru

ООО «Комбинова-Теплотехника»

Сертификаты и разрешения

СИСТЕМА СЕРТИФИКАЦИИ ГОСТ Р
ГОССТАНДАРТ РОССИИ

СЕРТИФИКАТ СООТВЕТСТВИЯ

№РОСС RU.ME15.B01573
Срок действия 26.11.2007 по 26.11.2010
7835884

ОРГАН ПО СЕРТИФИКАЦИИ рег. № РОСС RU.0001.11ME15
АНО "ОРГАН ПО СЕРТИФИКАЦИИ ЭЛЕКТРИЧЕСКИХ ЛАМП И СВЕТОТЕХНИЧЕСКИХ ИЗДЕЛИЙ"
шоссе Светотехников, 3, г. Саранск, Республика Мордовия, 430030, тел. (8342)73-66-55, факс (8342)73-66-55, E-mail:vniiis@moris.ru

ПРОДУКЦИЯ Дифманометры стрелочные показывающие ДСП-80 РАСКО, ДСП-80В РАСКО
ТУ 4212-127-00227471-2007
Серийный выпуск

код ОК 005 (ОКП)
42 1253

СООТВЕТСТВУЕТ ТРЕБОВАНИЯМ НОРМАТИВНЫХ ДОКУМЕНТОВ
по безопасности ГОСТ 12997-84 п.п 2.16, 2.25, 2.27, 2.28, разд.3 ;
ГОСТ 18140-87 п.п. 3.11, 3.14, 3.22, 3.37, 8.1-8.3, разд.4

код ТН ВЭД России
9026 20 900 0

ИЗГОТОВИТЕЛЬ ОАО "Саранский приборостроительный завод".
ИНН:1325003052
ул. Васенко, д. 9, г. Саранск, Республика Мордовия, 430030

СЕРТИФИКАТ ВЫДАН ОАО "Саранский приборостроительный завод". Код ОКПО:00227471.
ИНН:1325003052
ул. Васенко, д. 9, г. Саранск, Республика Мордовия, 430030, тел. (8342) 29-65-81, факс (8342) 29-65-21

НА ОСНОВАНИИ результатов испытаний дифманометров-тахопредставителей ДСП-80В РАСКО, протокол № ИЛ 01/1-19 от 16.11.2007, НПП ОАО "СПЭ", рег. № РОСС RU.0001.22ME04 от 21.11.2006 до 21.11.2009, ул. Васенко, д. 9, г. Саранск, Республика Мордовия, 430030;
сертификата соответствия системы качества ОАО "СПЭ" в Системе сертификации ГОСТ Р, рег. № РОСС RU.ME15.K00109 от 21.11.2006 до 21.11.2009, ОС СК "Центр сертификации систем качества "ИНТЕРКОМС", рег. № РОСС RU.0001.13ИС59, ул. Народного Ополчения, 32, г. Москва, Россия, Д-423, ГСП-5, 123885.

ДОПОЛНИТЕЛЬНАЯ ИНФОРМАЦИЯ Место нанесения знака соответствия по ГОСТ Р 30402-97, в товаросопроводительной и эксплуатационной документации. Марка безопасности в указании по эксплуатации и соответствии с руководством по эксплуатации. Схема сертификации 5.

Руководитель органа Т.А.Ромнова
Эксперт Е.В.Доргунова

Сертификат имеет юридическую силу на всей территории Российской Федерации

ФЕДЕРАЛЬНОЕ АГЕНТСТВО
ПО ТЕХНИЧЕСКОМУ РЕГУЛИРОВАНИЮ И МЕТРОЛОГИИ

СЕРТИФИКАТ
об утверждении типа средств измерений

PATTERN APPROVAL CERTIFICATE
OF MEASURING INSTRUMENTS

RU.C.30.000.A № 34043

Действителен до
« 01 » января 2014 г.

Настоящий сертификат удостоверяет, что на основании положительных результатов испытаний утвержден тип дифманометров стрелочных показывающих ДСП-80 РАСКО, ДСП-80В РАСКО
ОАО «Саранский приборостроительный завод», г. Саранск
который зарегистрирован в Государственном реестре средств измерений под № 37049-08 и допущен к применению в Российской Федерации.

Описание типа средства измерений приведено в приложении к настоящему сертификату.

Заместитель Руководителя В.Н.Крутиков
30.11.2008 г.

Продлен до
« » г.

Заместитель Руководителя
« » 200 г.

ФЕДЕРАЛЬНАЯ СЛУЖБА
ПО ЭКОЛОГИЧЕСКОМУ, ТЕХНОЛОГИЧЕСКОМУ И АТОМНОМУ НАДЗОРУ

РАЗРЕШЕНИЕ

№ РРС 00-29363

На применение

Оборудование (техническое устройство, материал):
Дифманометры стрелочные показывающие ДСП-80 РАСКО, ДСП-80В РАСКО по ТУ 4212-127-00227471-2007.

Код ОКП (ТН ВЭД): 42 1253 (9026 20 900 0)

Изготовитель (поставщик): ОАО "Саранский приборостроительный завод" (430030, Республика Мордовия, г. Саранск, ул. Васенко, 9).

Основание выдачи разрешения: Техническая документация; заключение экспертизы промышленной безопасности ООО "ТЕхСИ" № 83/С/Э3 от 01.02.2008 г.; сертификат соответствия ОС АНО "Орган по сертификации электрических ламп и светотехнических изделий" № РОСС RU.ME15.B01573 от 26.11.2007 г.

Условия применения:
1. Соблюдение законодательства Российской Федерации в области промышленной безопасности.
2. Соблюдение технических условий и стандартов на изготовление технических устройств.
3. Монтаж, техническое обслуживание и эксплуатация в соответствии с требованиями норм и правил промышленной безопасности.

Срок действия разрешения до 14.05.2013

Дата выдачи 14.05.2008

Заместитель руководителя Б.А. Красных

АВ 035110

Контактная информация

Офис: 125464, г. Москва, ул. Митинская, д. 12

Тел./факс: (495) 970-16-83 (многоканальный)

Электронная почта: info@packo.ru

Сайт: www.packo.ru

ОСНОВАНО В 1994 ГОДУ