Конвекторы водяного отопления, встраиваемые в пол, TechnoHeat.

- Естественная конвекция КВЗ

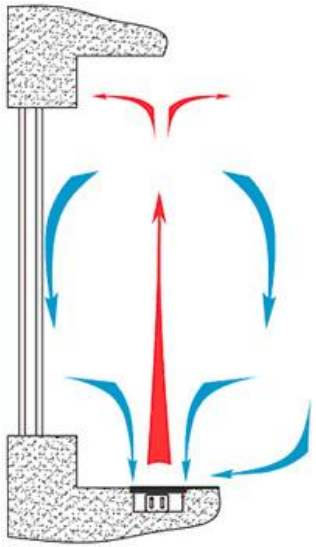

- Принудительная конвекция КВЗВ

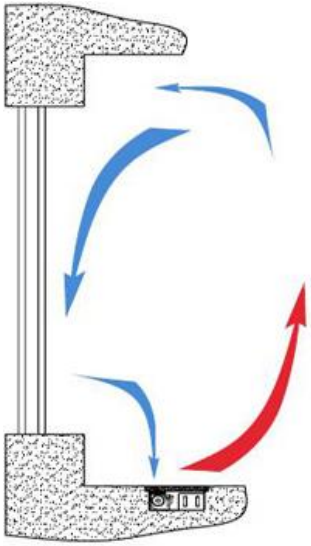

TechnoHeat
КОНВЕКТОРЫ ОТОПЛЕНИЯ

Область применения

1. Системы водяного отопления;
2. Сочетание с системами вентиляции;
3. Системы охлаждения, фреон, вода.

Габаритные размеры:

1. Высота корпуса конвектора: 85 мм, 105 мм, 120 мм, 140 мм;
2. Ширина корпуса конвектора: 200 мм, 250 мм, 350 мм, 420 мм;
3. Длина корпуса конвектора: от 800 мм до 4800 мм с шагом 200 мм. Возможно любое исполнение по длине, под заказ;
4. Угловое и радиусное исполнение.

Параметры эксплуатации:

1. Рабочее давление теплоносителя – 16 бар;
2. Давление гидравлического испытания – 30 бар;
3. Максимальная рабочая температура теплоносителя – 130 °С.

Применение в помещениях с повышенной влажностью.

Для помещений с повышенной влажностью возможно использовать конвекторы с естественной и принудительной конвекцией.

1. Корпус конвектора выполнен из оцинкованной стали;
2. При возможном попадании большого количества жидкости, в корпусе конвектора предусматривается дренажный патрубок;
3. В случае применения принудительной конвекции, используются вентиляторы с напряжением 12 В.
4. Если используется плавное или трехступенчатое регулирование, трансформаторный блок выносится в сухую зону.

- Влажные помещения.

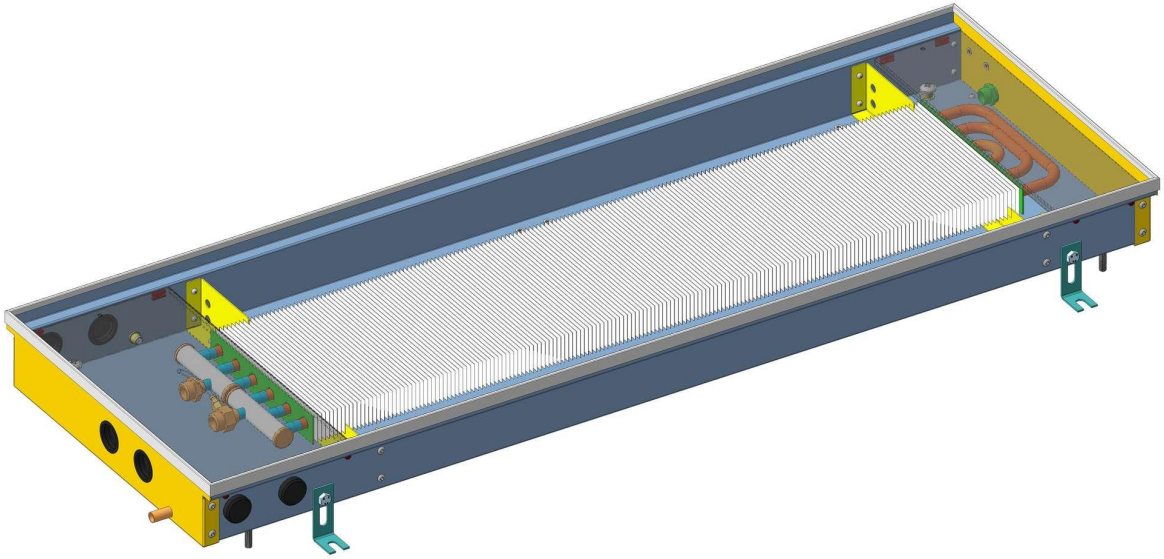

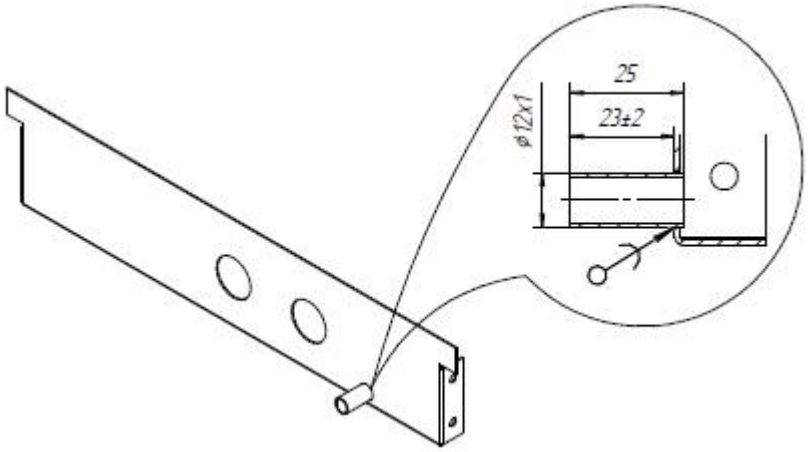

TechnoHeat
КОНВЕКТОРЫ ОТОПЛЕНИЯ

Совместимость с вентиляционными системами.

Новинка Российского производства!!

При необходимости объединения системы вентиляции с конвекторами, производство имеет возможность организовать подключение воздуховодов, как в нижнюю часть корпуса конвектора, так и в боковую.

Таким образом мы облегчаем конструкцию инженерной системы и сокращаем расходы на ее строительство.

- Подача воздуха снизу.

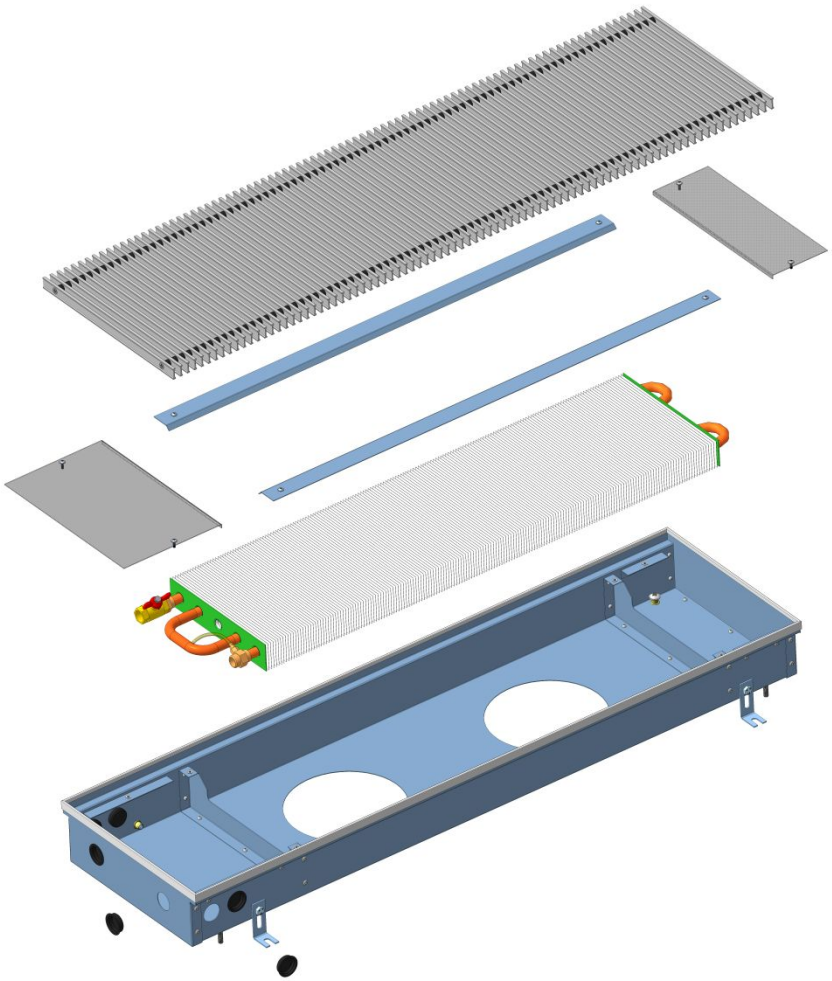

TechnoHeat
КОНВЕКТОРЫ ОТОПЛЕНИЯ

Подача воздуха сбоку

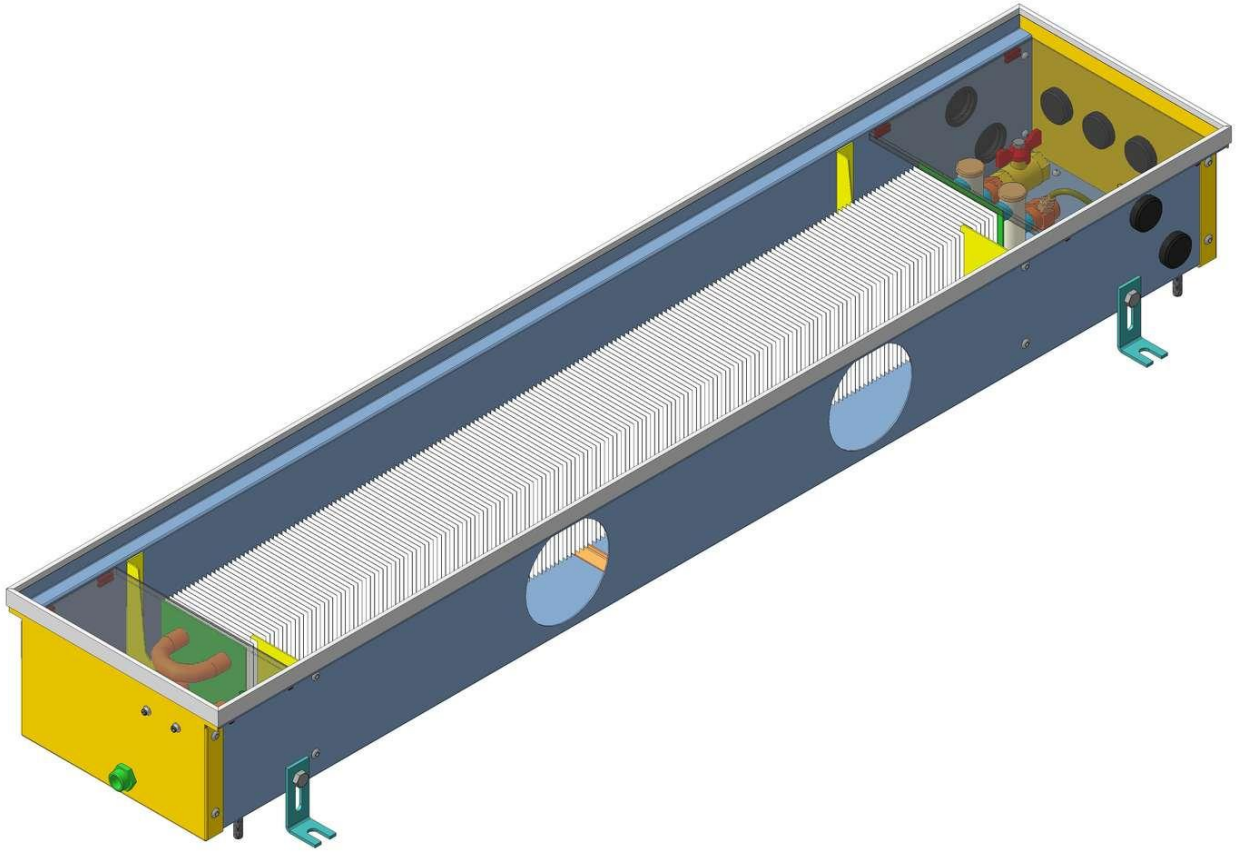

TechnoHeat
КОНВЕКТОРЫ ОТОПЛЕНИЯ

Применение конвекторов для охлаждения помещений.

- Фанкойл.

Конвекторы имеют возможность использования в системах охлаждениях или объединенных системах охлаждения + обогрев.

В качестве холодоносителя возможно использование фреон, незамерзающие жидкости или воду.

Схема холод + тепло, аналогична схеме работы фанкойла.

В случае использования схемы холод + тепло, на производстве производится подбор теплообменника с двумя гидравлическими контурами или устройство 2-х теплообменников в одном корпусе.

Возможны любые решения, по техническому заданию.

Используются вентиляторы на 220 В и 12 В.

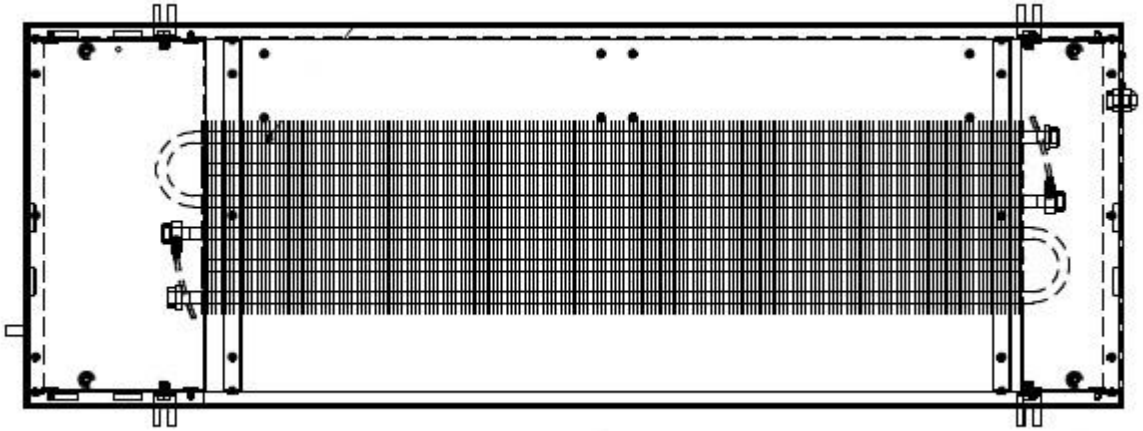

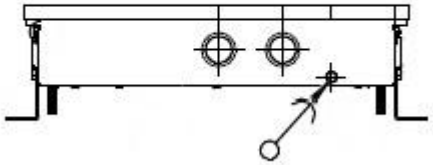

TechnoHeat
КОНВЕКТОРЫ ОТОПЛЕНИЯ

Обогрев витражного остекления, путем совмещения конвекторов с профилем витражей.

Сегодня стало очень популярно, строить здания из стекла и металла.

Иногда устраивать систему отопления традиционным способом не удобно.

Для такого случая «Технохолод» предлагает устройство медноалюминиевых теплообменников совместно с профилем остекления.

Такое решение должно изначально пройти согласование с заводом по изготовлению витражного остекления.

Применяется 2 типа теплообменников:

1. 35х70 (70 мм. ширина) – 12 мм трубка, 250 Вт/метр;
2. 50х100 (100 мм. ширина) – 16 ммтрубка- 350 Вт/метр.

- Отопление витражей.
- Монтаж на стойке фасада.

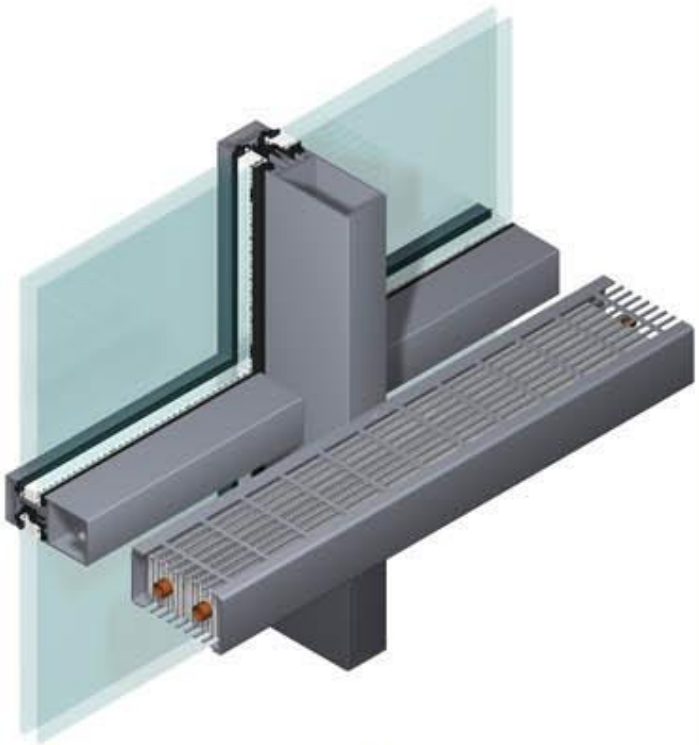

TechnoHeat
КОНВЕКТОРЫ ОТОПЛЕНИЯ

- Монтаж между стоек фасада 1.

- Монтаж между стоек фасада 2.

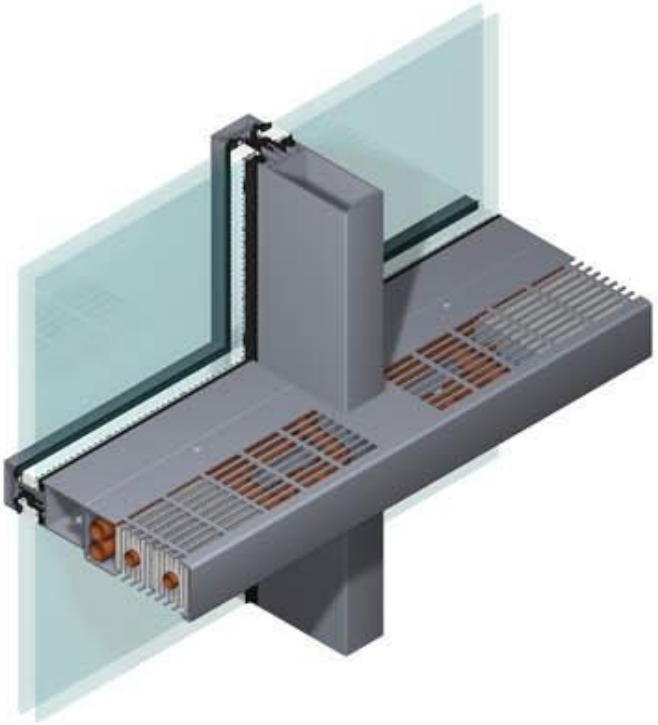

TechnoHeat
КОНВЕКТОРЫ ОТОПЛЕНИЯ

Особенности российского производства: адаптация оборудования к российским условиям эксплуатации, контроль качества продукции.

Наша Компания максимально попыталась приблизить применение конвекторов к условиям

Российской действительности. Одним из таких приближений, является, изготовление универсального корпуса. В корпусе установлены все необходимые закладные для Электроподключений и установки вентиляторов. Такая возможность позволяет:

- Ускорять поставку приборов;
- Соблюдать сроки общестроительных работ;
- Самостоятельно устанавливать или заменять вентиляторы.

Еще большим преимуществом Наших конвекторов является то, что Мы являемся производителем и не останавливаемся на стандартных решениях. Готовы рассмотреть любые запросы и по возможности их выполнить.

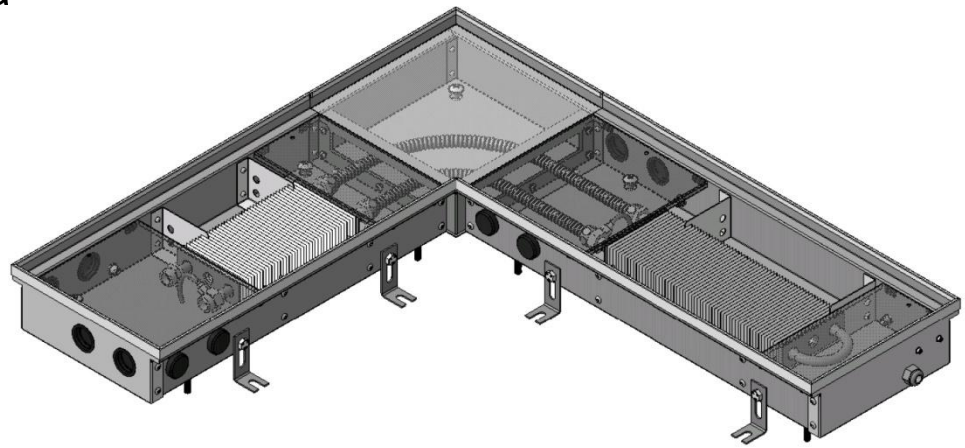

TechnoHeat
КОНВЕКТОРЫ ОТОПЛЕНИЯ

Соединение теплообменников.

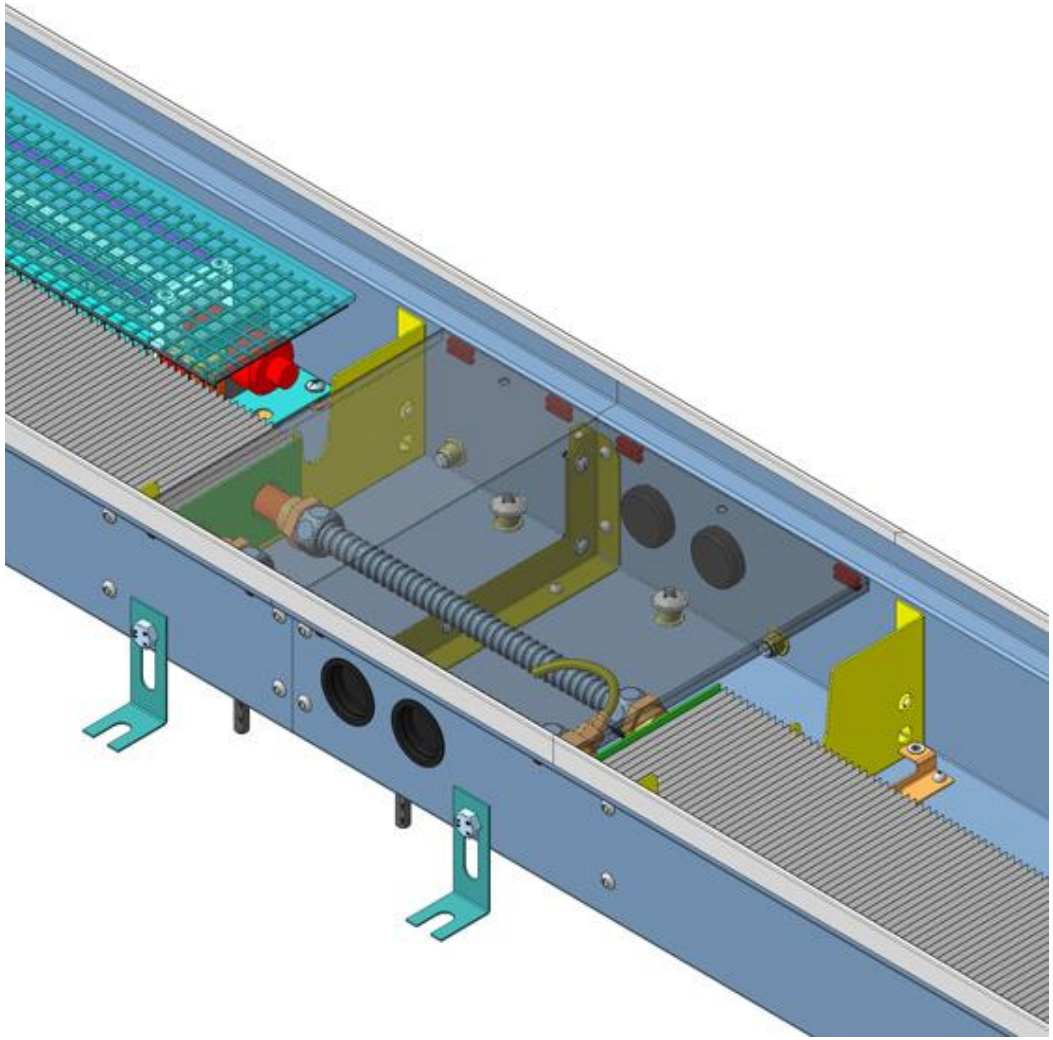

TechnoHeat
КОНВЕКТОРЫ ОТОПЛЕНИЯ

Естественная конвекция КВЗ

- Корпус из оцинкованной стали;
- Медноалюминиевый теплообменник;
- Алюминиевая или деревянная решетка, продольного или поперечного типа.

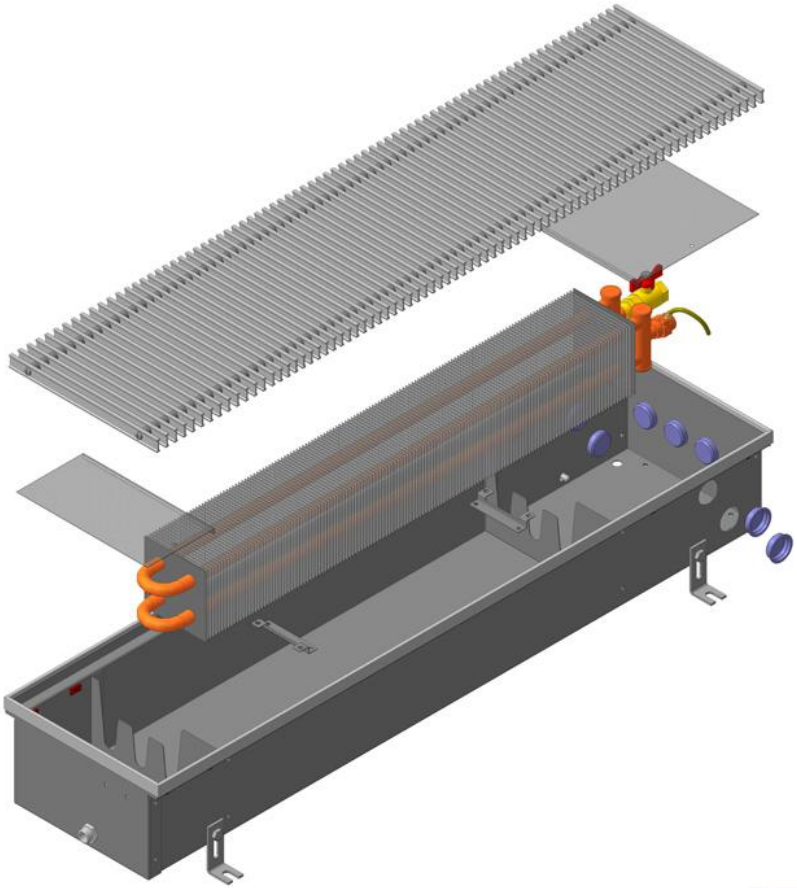

TechnoHeat
КОНВЕКТОРЫ ОТОПЛЕНИЯ

Принудительная конвекция КВЗВ

- Корпус из оцинкованной стали;
- Медноалюминиевый теплообменник;
- Алюминиевая или деревянная решетка, продольного или поперечного типа.
- Тангенциальный вентилятор, ebmpapst, 220 В или 12 В.

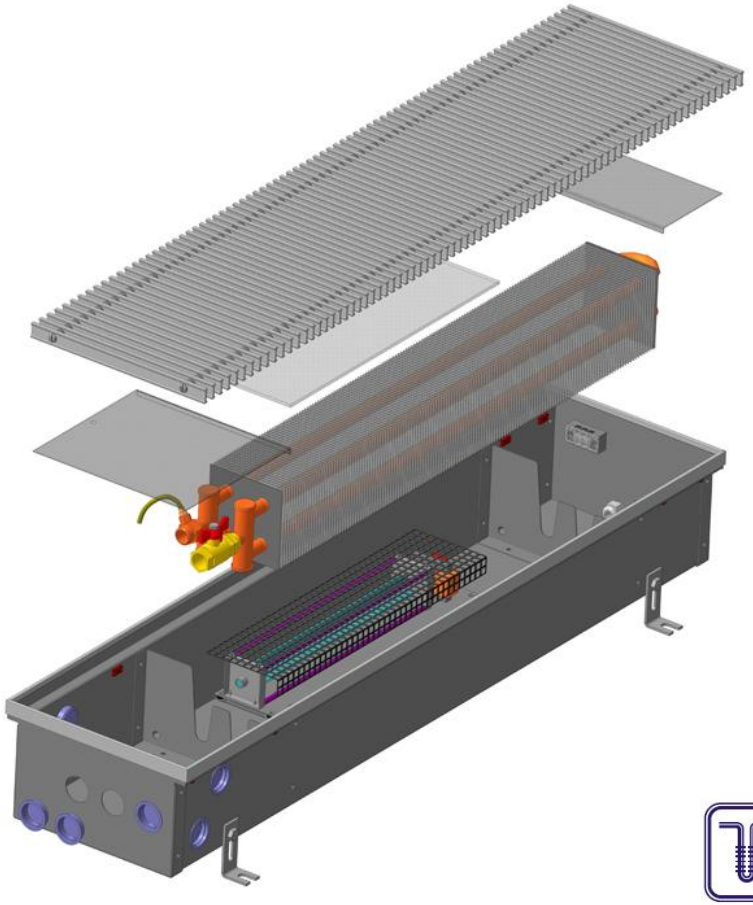

TechnoHeat
КОНВЕКТОРЫ ОТОПЛЕНИЯ

Схема установки вентиляторов

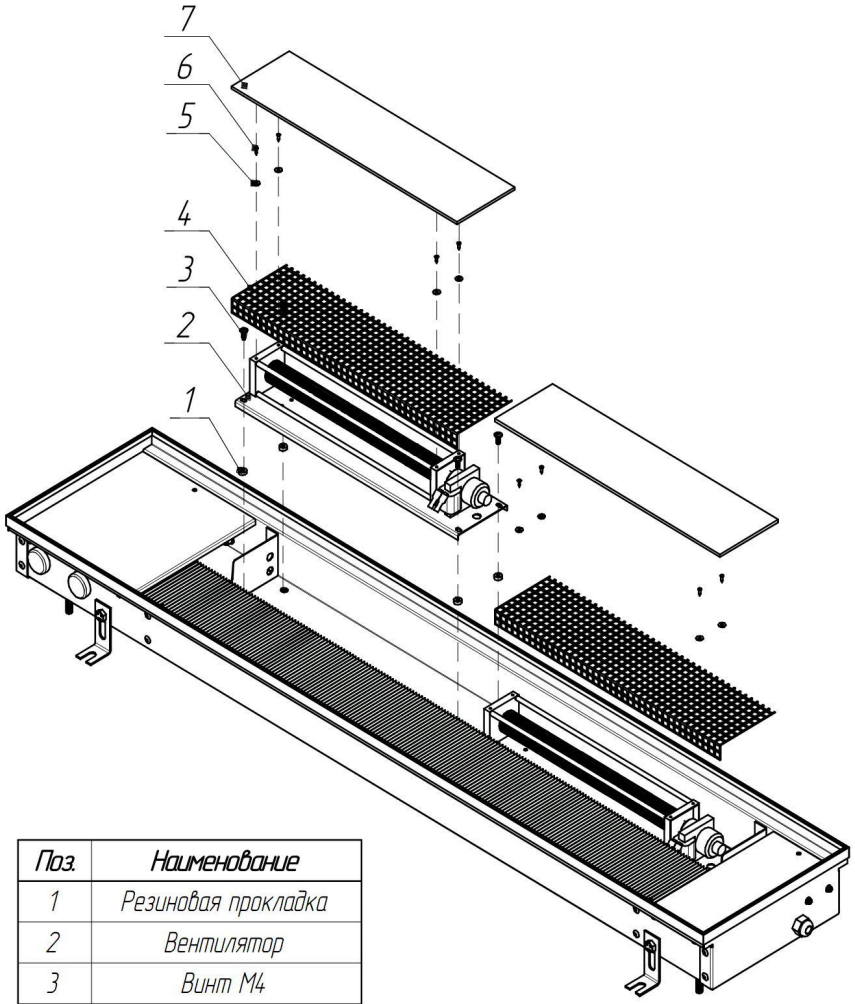

Поз.	Наименование
1	Резиновая прокладка
2	Вентилятор
3	Винт М4
4	Кожух вентилятора
5	Шайба кузовная
6	Шуруп
7	Фильтр

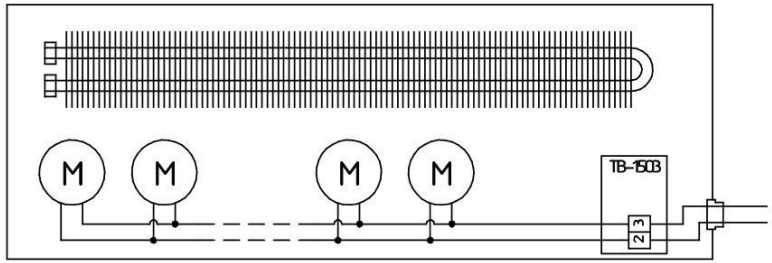

Клеммы вентиляторов

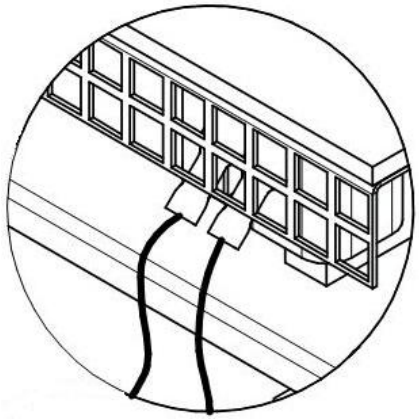

TechnoHeat
КОНВЕКТОРЫ ОТОПЛЕНИЯ

Блок управления, BRT

- Во влажных помещениях, выносится в сухую зону.

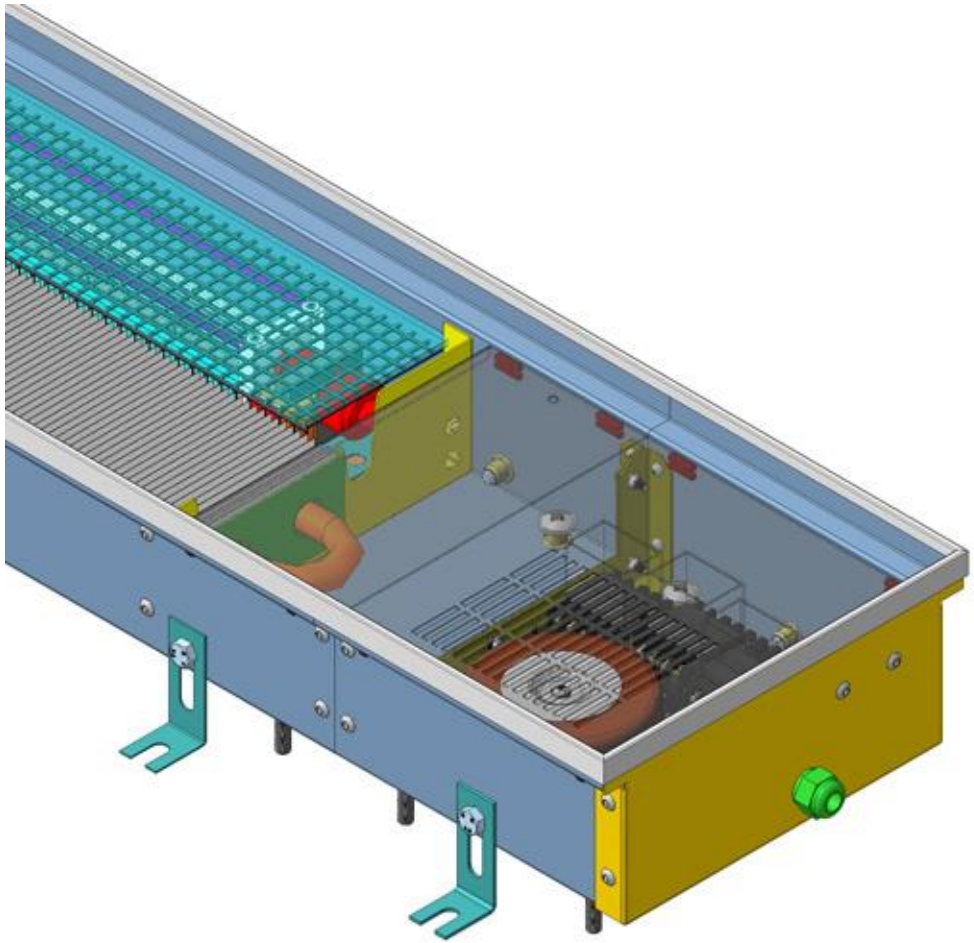

TechnoHeat
КОНВЕКТОРЫ ОТОПЛЕНИЯ

Производство

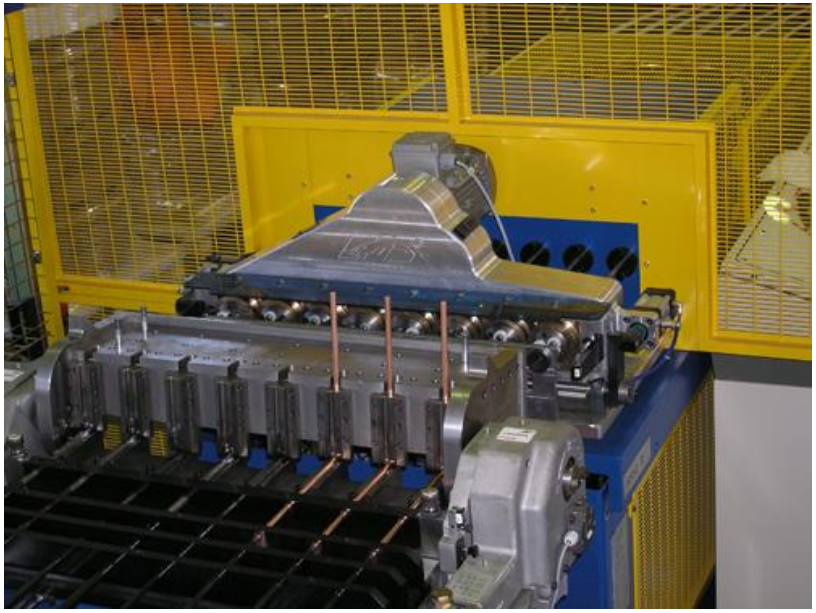

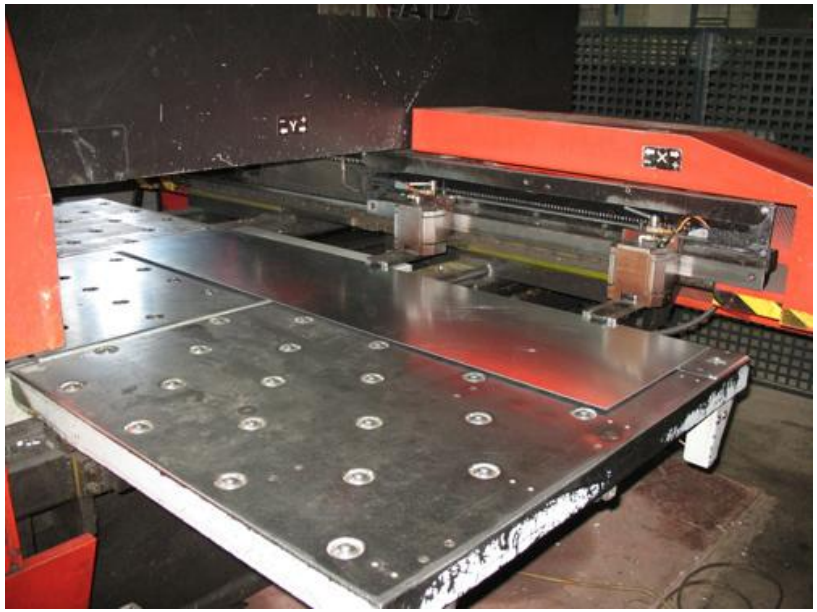

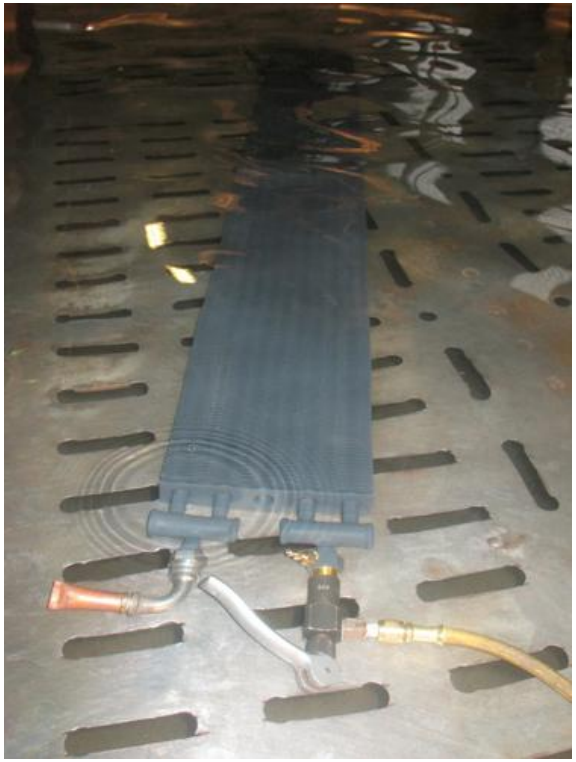

Конвекторы перед заливкой пола

Конвекторы в готовых помещениях

Конвекторы в готовых помещениях

Представительство завода в Москве:

тел./факс: +7 (495) 744 1164
www.technoheat.ruwww.technoheat.ru, www.konvektora.ru
E-mail: info@technoheat.ru

1. Москва, ул. Новая Басманная, 14, стр.1;
2. Москва, ул. Ниж. Сыромятническая д. 10, стр. 4, офис 306-Б. (центр дизайна ARTPLAY);
3. Москва, Горьковское шоссе, 600 м от МКАД. ТК «Владимирский Тракт», Павильон П3, №13

TechnoHeat
КОНВЕКТОРЫ ОТОПЛЕНИЯ