ARISTON

PLATINUM Slim

Электрический накопительный водонагреватель с баком из нержавеющей стали

Модель SLIM узкого диаметра

MTS GROUP

PLATINUM Slim

Новый **PLATINUM Slim**:

- Эксклюзивный бак из нержавеющей стали
- Сверхплотная пенополиуретановая теплоизоляция
- Внутренние компоненты высочайшего качества
- Использование самых современных технологий в производстве

Ассортимент

Вертикальные:

30 - 50 – 65 – 80 л

Горизонтальные:

50 – 80 л

PLATINUM Slim

МЕРЛОНИ ТЕРМОСАНИТАРИ использует эксклюзивную высококачественную нержавеющую сталь для внутреннего бака (класс 316L – медицинская)

ХАРАКТЕРИСТИКИ БАКА ИЗ НЕРЖАВЕЮЩЕЙ СТАЛИ:

- В сочетании с высокой коррозионной стойкостью, бак ARISTON из нержавеющей стали имеет повышенную механическую прочность, что в наибольшей степени обеспечивает жесткость конструкции бака (**сопротивление деформации**, вызванной перепадами температур и давления).
- Сварка бака выполнена по передовой технологии неплавким электродом в инертном газе (**аргонно-дуговая сварка швов**).
- Внутренний бак после изготовления подвергается дополнительной обработке – **пассивации** (создание прочной оксидной пленки на поверхности стали), которая дает дополнительную защиту от коррозии даже в самой агрессивной воде.

PLATINUM Slim

Технические характеристики

		SI-30 V Slim	SI-50 V Slim	SI-65 V Slim	SI-80 V Slim	SI-50 H Slim	SI-80 H Slim
Объем	**л**	30	50	65	80	50	80
Мощность	**Вт**	1500	1500	1500	1500	1500	1500
Напряжение	**В**	230-240	230-240	230- 240	230-240	230-240	230- 240
Рабочее давление	**Бар**	6,5	6,5	6,5	6,5	6,5	6,5
Max рабочая t°	**°C**	75	75	75	75	75	75
Время нагрева ΔT=45°C	**ч/мин**	1ч 10’	1ч 56’	2ч 31’	3ч 6’	1ч 56’	3ч 6’
Теплопотери	**кВт/24ч**	0,85	1,4	1,7	1,8	1,4	1,8
Степень безопасности		IPX1	IPX1	IPX1	IPX1	IPX1	IPX1
Толщина стенки бака	**мм**	0,8	0,8	0,8	0,8	0,8	0,8
Толщина изоляции	**мм**	25	25	25	25	25	25
Вес нетто	**кг**	9,50	15	17,5	20	15	20

MTS GROUP

PLATINUM Slim

Общие характеристики

- Бак из нержавеющей стали
- Внешний регулятор температуры воды
- Стержневой термостат для регулирования температуры нагрева с системой защиты от перегрева
- Нагревательный элемент из нержавеющей стали
- ½-дюймовые трубы для подвода холодной / отвода горячей воды
- Автоклавный фланец
- Металлический внешний корпус с верхней и нижней полипропиленовыми крышками (корпус окрашен эпоксидной краской)
- Индикатор температуры нагрева воды
- Многофункциональный предохранительный клапан

PLATINUM Slim

Преимущества в использовании:

- Компактный стройный водонагреватель – подходит для малогабаритных квартир и для установки в труднодоступных местах
- Повышенная надежность за счет увеличенной механической прочности
- Больше сопротивление коррозии за счет использования современных технологий при производстве (пассивация, аргонно-дуговая сварка)
- Нет необходимости в магниевом аноде – обслуживание производится реже
- Сверхплотная экологически чистая пенополиуретановая теплоизоляция (без выделения фреона) резко снижает теплопотери водонагревателя (тем самым также экономит электроэнергию)
- Обработка внутренней поверхности увеличивает коррозионную стойкость и стойкость к образованию накипи

MTS GROUP

Коды и размеры нагревателя

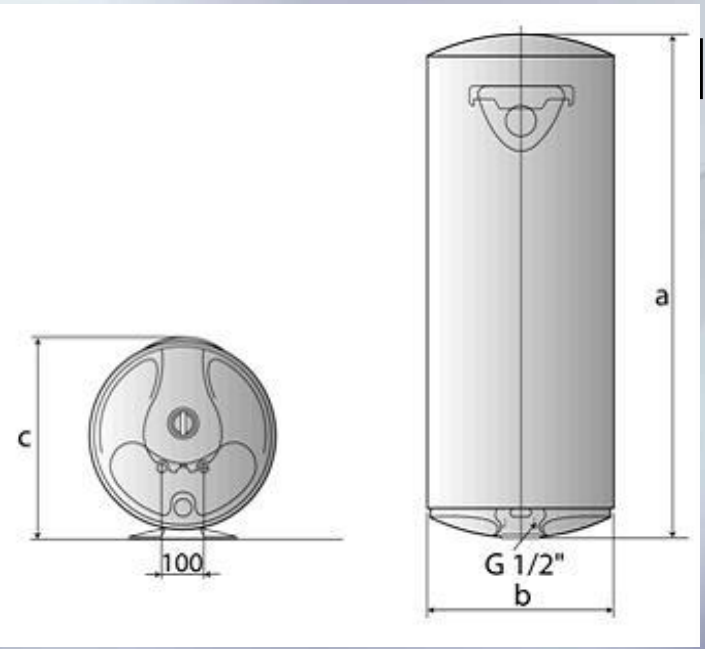

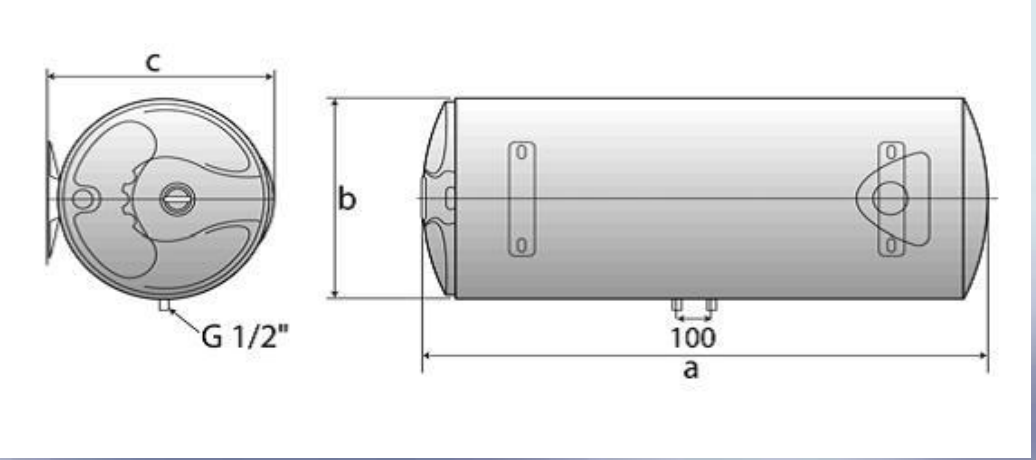

Код	Модель	A (мм)	B (мм)	C (мм)
3800000	SI-SLIM 30V 1,5 кВт	530	355	365
3800001	SI-SLIM 50V 1,5 кВт	900	355	365
3800002	SI-SLIM 65V 1,5 кВт	1100	355	365
3800003	SI-SLIM 80V 1,5 кВт	1310	355	365
3800004	SI-SLIM 50H 1,5 кВт	900	355	365
3800006	SI-SLIM 80H 1,5 кВт	1310	355	365

Упаковка

- Трехцветная картонная коробка (надписи на белом фоне).
- Сверху и снизу агрегат закрыт защитными крышками из полистирола.

Код	Модель	Ширина (мм)	Глубина (мм)	Высота (мм)
3800000	SI-30 V SLIM	610	405	435
3800001	SI-50 V SLIM	970	405	435
3800002	SI-65 V SLIM	1180	405	435
380000	SI-80 V	1350	405	435

MTS GROUP