Жизнь без сигарет

Бояхчян Армине 10Б класс

Курение?

NO smoking!

Табак приносит вред всему телу, разрушает разум, отупляет целые нации.

Оноре де Бальзак

Первооткрыватель не только Америки..

- Христофор Колумб был первым европейцем, столкнувшимся с табако-курением. Во время его первого путешествия в Новый Свет в 1492 году он увидел, как жители острова Куба сосут плотно свернутые тлеющие листья какого-то растения.

Как табак попал в Европу…

- Нюхательный табак был завезен во Францию приблизительно в 1559 году **Жаном Нико** французским послом при дворе Португалии, а в 1586 году сэр Френсис Дрейк, который научился курить трубку от «краснокожих индейцев» Виргинии, завез этот обычай в Англию.
- Именно **Жан Нико** впервые выделил из табака сильнодействующее вещество, названное его именем.

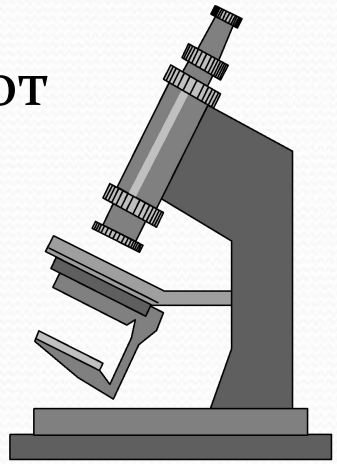

Распространение табака по всему миру

- В второй половине XVI века табак попадает из Испании в другие европейские страны, а вскоре и в страны Азии, и в частности в Турцию (остается вспомнить знаменитые кальяны).

Табак добрался до России…

- В начале XVII столетия табак начал появляется в России, где его высевали на полях Украины.
- До Петра I курение на Руси не одобрялось. При царе Алексее Михайловиче за курение наказывали битьем палками, а торговцам табака вырывали ноздрю.

Факторы, влияющие на распространение табакокурения

- Курение в семье.

- Воздействие рекламы.

- Социально-психологические условия современного мира.

По данным Всемирной организации здравоохранения

В современном мире в среднем курят:

- 50% мужчин
- 20% женщин

ИЗ КАЖДЫХ 100 ЧЕЛОВЕК:

- УМЕРШИХ от рака легких,
  90 КУРИЛИ;
- УМЕРШИХ от хронических заболеваний,
  75 КУРИЛИ;
- УМЕРШИХ от ишемической болезни сердца,
  25 КУРИЛИ;

Научно доказано…

- Табачный дым в 4 раза более загрязнен токсичными веществами по сравнению с выхлопными газами автомобиля.

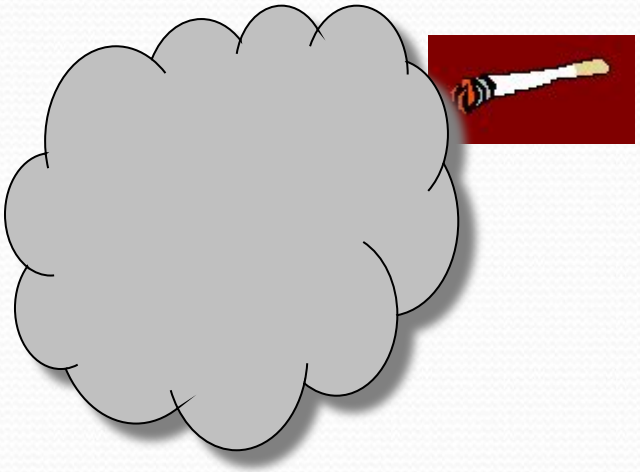

- Один кубический миллиметр табачного дыма содержит до 3 миллионов частиц сажи.

Что еще содержится в табаке?

- В табачном дыму насчитывается более 3660 компонентов, многие из которых весьма небезопасны для организма, в частности для сердечно-сосудистой системы,
300 из них активные биологические яды.

А также…

- Выкуривая 20 сигарет в день, человек дышит воздухом, загрязненность которого в 580 —1100 раз превышает санитарные нормы.

Причем здесь дети?

- Уровень смертности детей при родах у курящих матерей в среднем на 30% выше, чем у некурящих.
- Вероятность того, что ребенок умрет вскоре после рождения, на 20 % выше у тех женщин, которые курят больше пачки сигарет в день.

Вывод:

- Курение во время беременности повышает риск мертворождения.
- Особенно опасно курение во второй половине беременности.
- Курение матери приводит к увеличению числа врожденных дефектов развития ребенка и ухудшает его физическое и психическое состояние.

Сколько будем жить…

- Если человек начал курить в 15 лет, то продолжительность его жизни уменьшается более чем на 8 лет.
- Начавшие курить до 15 лет в 5 раз чаще умирают от рака, чем те, кто начал курить после 25 лет.

Начни новую жизнь без сигарет – почувствуй себя здоровым, уверенным в себе.