SOLCON

Автоматизированная система пуска синхронных и асинхронных двигателей низкого и высокого напряжений

SOLCON

Компания Солкон

- Основана в 1977
- Разработка,Производство и Внедрение:
- Устройств плавного пуска двигателей низкого и высокого напряжений.
- Защитных реле.
- Предоставление комплексных решений УПП для систем мультистарта.

SOLCON

Основные заказчики Солкон

- Тяжелая индустрия
  - Металлургия
  - Целлюлозно-бумажная промышленность
  - Химическая промышленность
- Нефть и газ: добыча и транспортировка
- Корабли и морские платформы
- Горнодобывающая промышленность
- Водоканалы и водопроводы

SOLCON

Электронные УПП

Мы предлагаем **полную линейку УПП**

- **Цифровые УПП**
- **RVS-DN** - Мощные, Высокофункциональные, 8-2700 А, 220-690 В
- **RVS-DN** - Специализированные 1000 В для горнодобывающей промышлености
- **RVS-DN** - Специализированные, Lloyd’s сертификат для морских установок
- **HRVS-DN –** УПП высокого напряжения, 60-2500 А, 1500-15000 В
- **RVS-DX** – Облегченный режим работы, 8-1100 А, 220-690 В

- **Аналоговые УПП**
- **RVS-AX** – Упрощенные установки вкл. защиту двигателей и шунтирующую шину
- **Solstart** – Миниатюрные УПП 8-58 А
- **SEM-N** - Специальные УПП для военных кораблей (MIL Std)

SOLCON

УПП низкого напряжения RVS DN

Сертифицированные – ГОСТ-Р

Тип B	*Тип D*	*Тип A*	*Тип C*	*Тип E-G*
55 - 90 КВт	250 - 450 КВт	4 - 37 КВт	110 - 220 КВт	500-2300 КВт

Цифровые УПП - RVS-DX

- Двигатели 8-1100А , 220-690 В (4-600КВт)
- Третье поколение микропроцессорной технологии
- С системой полной защиты двигателя
- Простота установки и эксплуатации
- Функциональность:
  - Плавный пуск и останов
  - Алгоритм контроля за насосами
  - Усовершенствованные кривые тока и момента
  - Ограничение по току
  - Встроенная шунтирующая шина (для 31-310А)
  - Компактный
  - Алюминивый кожух (RVS-DX 8-170), или Металический корпус (RVS-DX 210-1100)

Аналоговые УПП - RVS-AX

- Двигатели 8-170А , 220-600 В (4-90КВт)
- Третье поколение
- С защитой от перегрузок и потери фазы
- Простота установки и эксплуатации
- Функциональность:
  - Плавный пуск и останов
  - Ограничение по току
  - Встроенная шунтирующая шина (для 31-170А)
  - Компактный
  - Алюминивый кожух, IP 22

Аналоговые УПП - Solstart

Хорошие продукты в маленькой упаковке

- Двигатели 8-58А , 220-600 В (4-30КВт)
- Третье поколение микропроцессорной технологии
- Крепление на DIN рельсе
- Сухой контакт «Конец старта»
- Простота установки и эксплуатации
- Функциональность:
  - Плавный пуск и останов
  - Управление по 2 фазам
  - Встроенная шунтирующая шина
  - Компактный
  - Пластиковый кожух 8-22А, Алюминивый кожух 31-58А

SOLCON

Цифровые Защитные Реле

Многофункциональные, высокоточные реле
со встроенным модулем связи RS 485.
Конкурентные цены.

- **MPR-6/MPC-6**
  Ток/Ток+Напряжение, 3 Термистора/RTD
- **MPS-3000**
  Ток+Напряжение, 10 Термисторов/ RTD для мощных двигателей
- **TPR -6** Защита по температуре, 14 Термисторов/ RTD

Защитное Реле MPR-6

- Универсальное защитное реле для 3 фазных двигателей
- Частота измерений и анализа каждые 0.5 мсек, действующие значения
- 3 температурных входа
- Защита по току и индикация
- Температурная модель двигателя
- Статистические данные о двигателе и нагрузке
- Аварийное отключение
- Программируемый аналоговый выход
- Связь RS485 MODBUS
- Простота в установке и эксплуатации

Защитное Реле MPS C/R-3000

- Универсальное защитное реле для 3 фазных двигателей
- Частота измерений и анализа каждые 0.5 мсек, действующие значения
- 5-10 температурных входа
- Защита по току, напряжению, мощности и индикация
- Температурная модель двигателя
- Статистические данные о двигателе и нагрузке
- Аварийное отключение
- Программируемый аналоговый выход
- Связь RS485 MODBUS

Защитное Реле Температуры TPR-6

- Универсальное термическое защитное реле с 14 входами для Термисторов/ RTD
- Контроль за работой двигателя и нагрузки
- Аналоговые и цифровые выходы
- Частота измерений и анализа каждые 0.5 **мсек**
- Связь RS485 MODBUS
- Простота в установке и эксплуатации

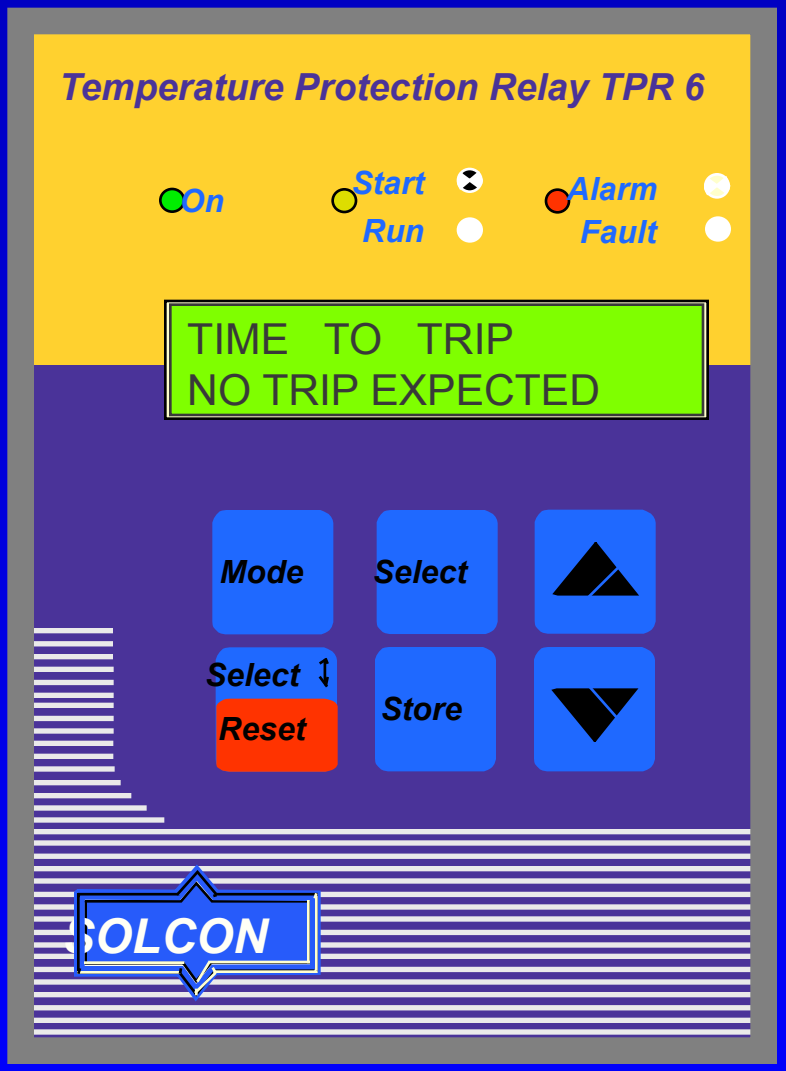

SOLCON

Все эти предпрятия объединяет то, что все они используют Устройства Плавного Пуска компании СОЛКОН.

Приглашаем и Вас начать сотрудничество с нашей компанией

SOLCON

Партнерство

- Для SIEMENS УПП высокого напряжения «Симостарт»
- Для ABB Marine УПП высокого напряжения для кораблей и морских буровых установок
- Для GE УПП малых мощностей низкого напряжения
- Для TOSHIBA защитные реле для двигателей MPR-6
- Для TERASAKI защитные реле для двигателей MPR-6, DGF

SOLCON

УПП высокого напряжения

- Напряжение 1500 В до 15000 В (3.3, 6, 10, 13.8 кВ)
- Мощность (200 кВт до 50 МВт)
- Работа в жестких условиях окр. среды: высокая загрязненность, т-ра -10°С - +50 °С
- Полное гальваническое разделение секций низкого и высокого напряжений
- Использование ЕРТ в качестве измерительного трансформатора напряжения
- Тестирование на эффект корона - высокое качество и надёжность стандарта Сименс

УПП высокого напряжения
HRVS DN

УПП высокого напряжения HRVS DN

6000 В, 600А

Подключение линии

Линейный Контактор

Электронный тр-р напряжения

Силовой модуль

Шунтирующий контактор

Подключение двигателя

Климат контроль

Шина заземлен ия

Сигнализация открытия двери

Освещение

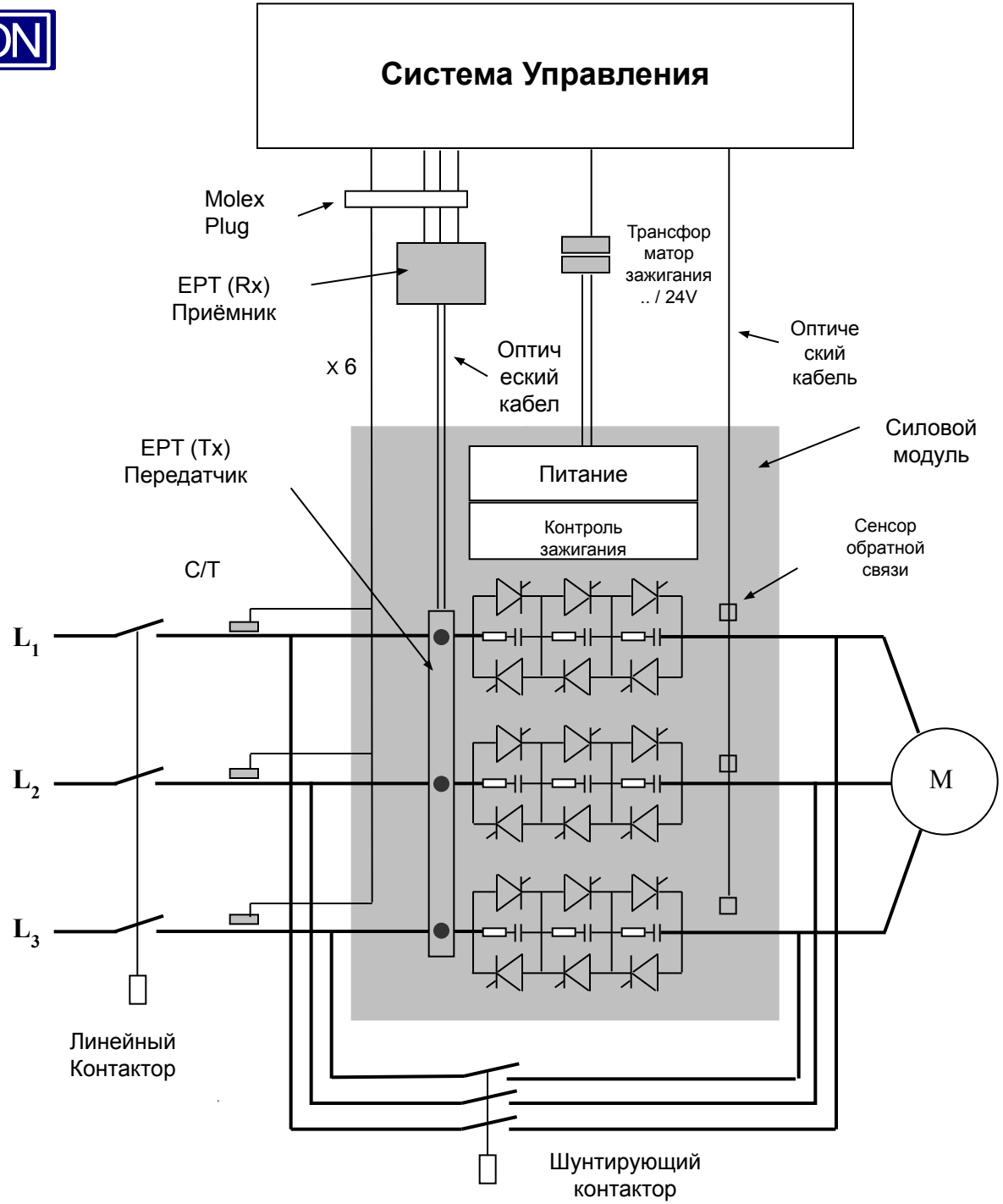
Система Управления
Molex
Plug
EPT (Rx)
Приёмник
x 6
Оптич
еский
кабел
Трансфор
матор
зажигания
.. / 24V
Оптиче
ский
кабель
Силовой
модуль
EPT (Tx)
Передатчик
Питание
Контроль
зажигания
Сенсор
обратной
связи
C/T
L1
L2
L3
M
Линейный
Контактор
Шунтирующий
контактор

SOLCON

ТЭО Проекта

- Провалы напряжения (30% на высокой стороне) – невозможность запуска (повышение напряжение –> повреждения оборудования других потребителей той же линии)
- Частые повреждения оси ротора

Пример проекта

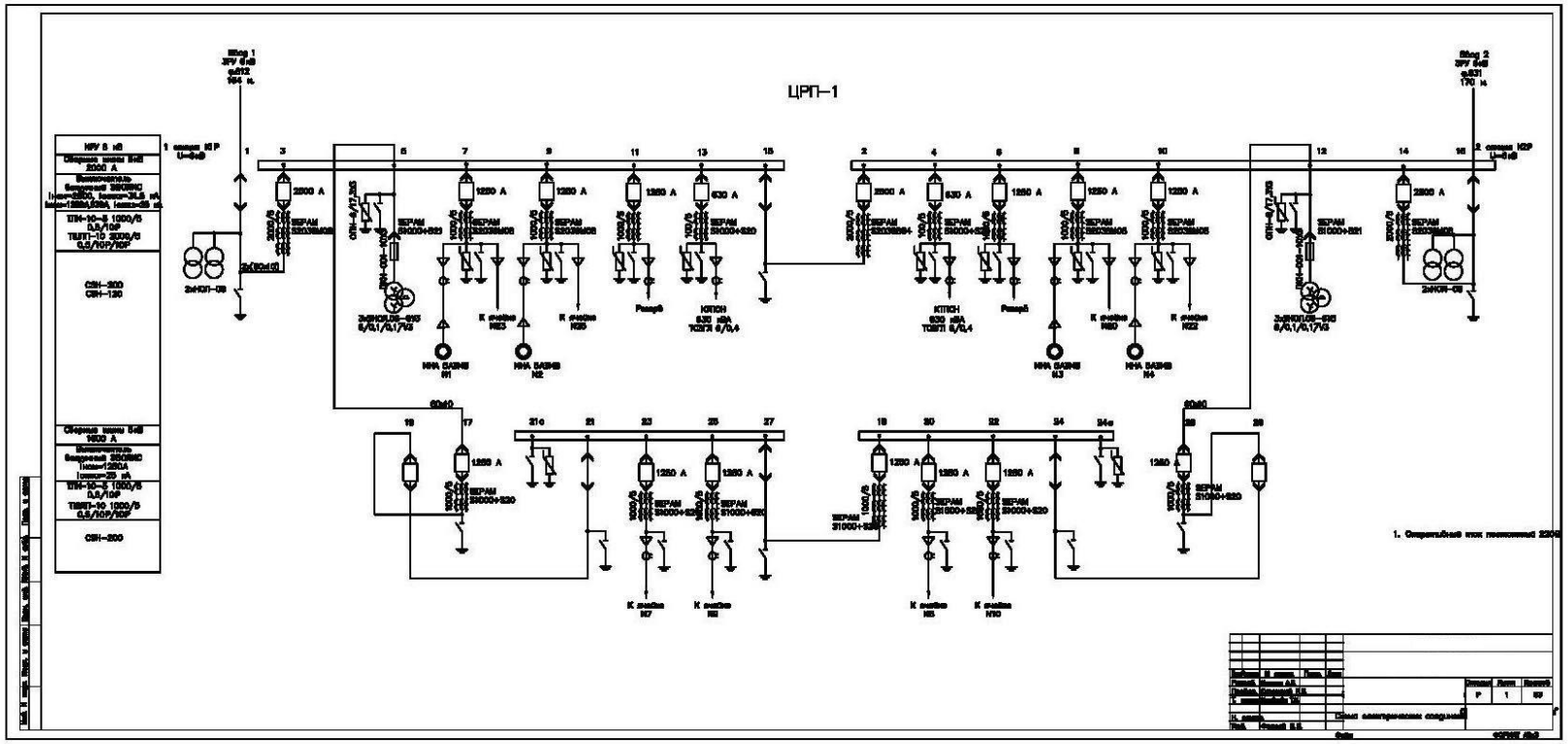

Система управления

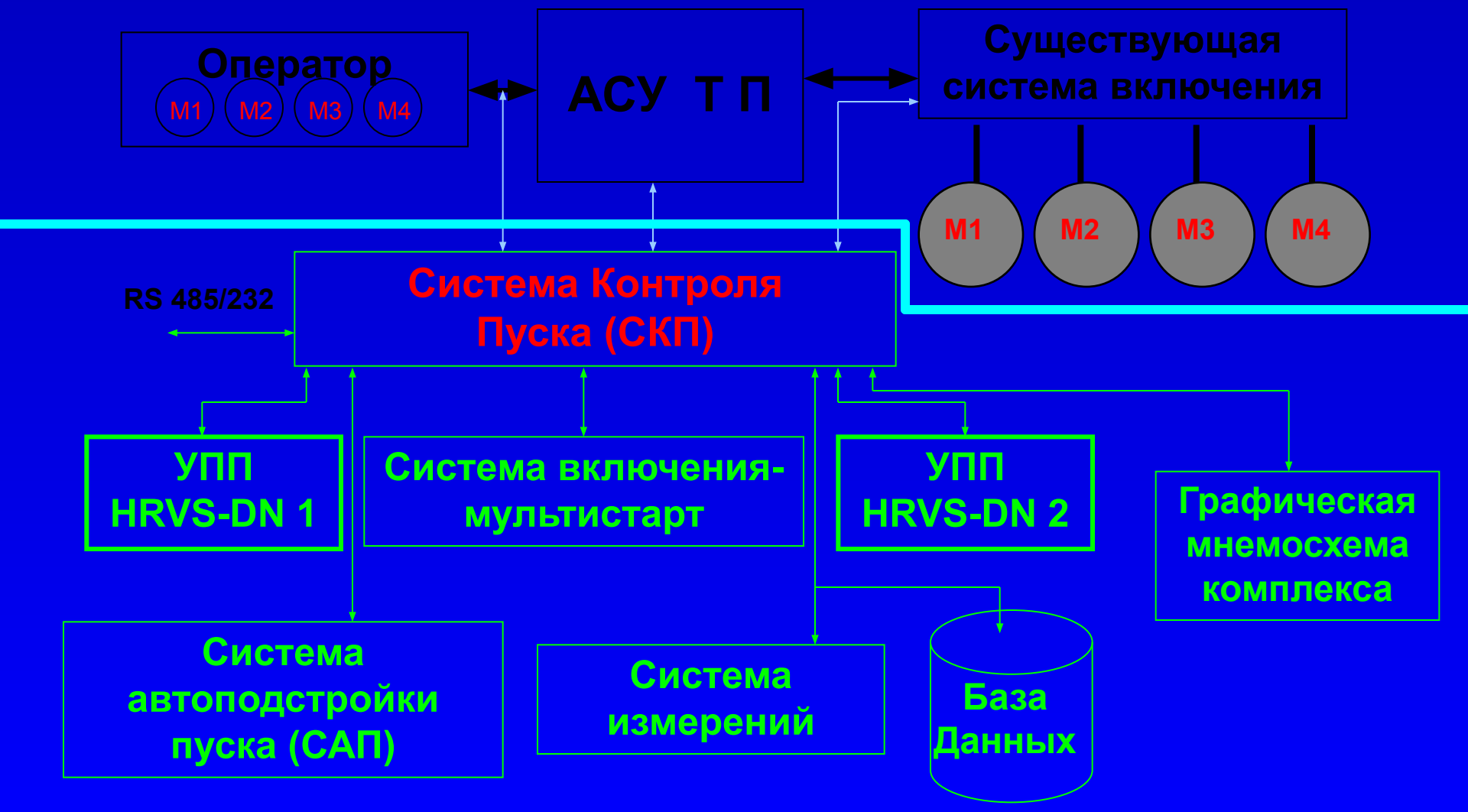

Конструкция системы

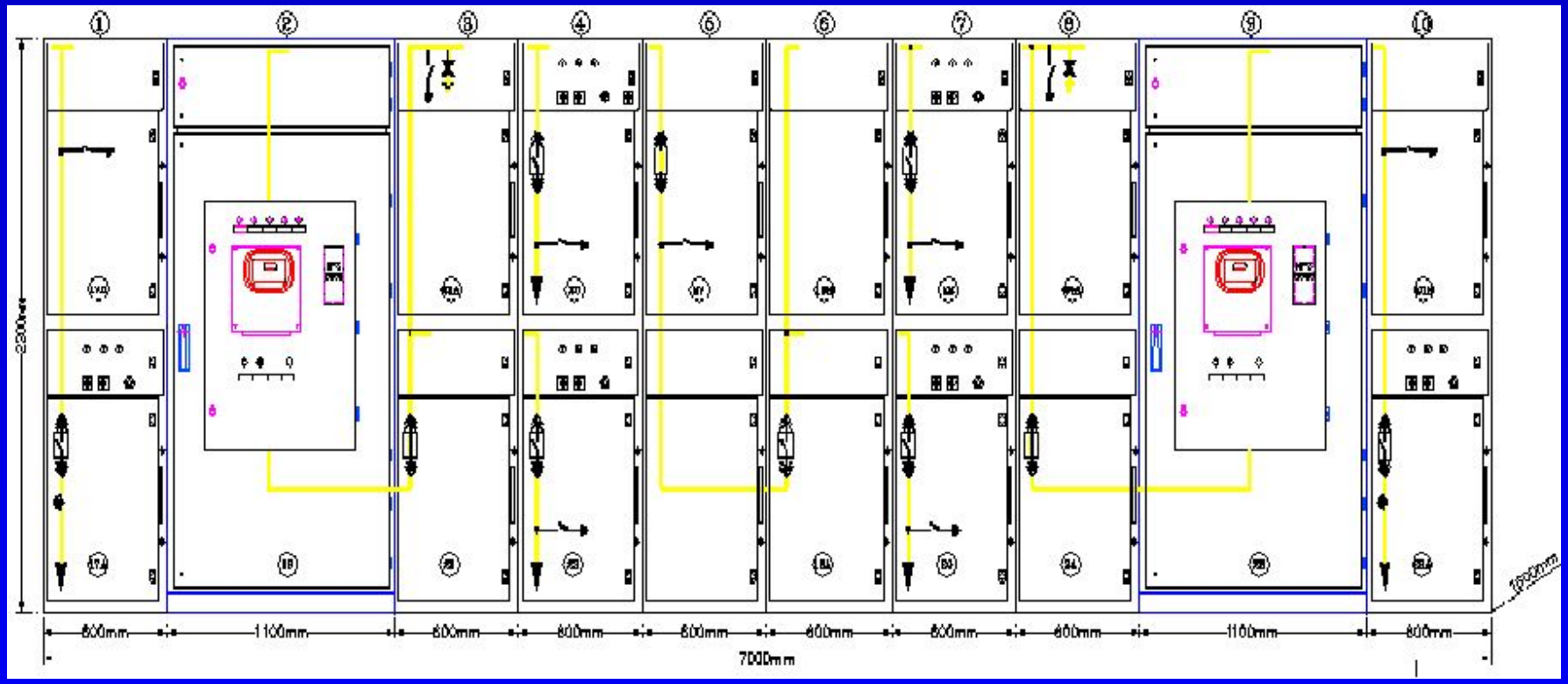

SOLCON

Исполнение проекта

SOLCON

Техническая поддержка

- Представительства в России и СНГ
- Квалифицированный персонал
- Опыт ТЭО и внедрения проектов высокого напряжения
- Техническая поддержка и послегарантийное обслуживание