Новая сила воды!

ALTO NEPTUNE 5 & 7

Wasser **Kraft neu!**

ALTO NEPTUNE 5 & 7 – следующее поколение

Техническая сторона

Соединения

Использование

ALTO NEPTUNE 5 & 7 - использование

Быстрый взгляд на дисплей управления

Все функции и показания машины на виду!

Wasser **Kraft neu!**

LED энергия

LED топливо

LED антинакипин

LED сервис

LED уровень масла в помпе

Показания диагностики
Показания температуры

Установка температуры

Быстрый взгляд на дисплей управления

NEPTUNE 5 / 7 – Электрическое подключение, функции электронного управления

Разгрузка давления через 20 min. на 10 s

X7 дистанционное управление

°C/°F (1 ON)

Разгрузка давления (2 ON)

X9 Указатель часов работы при запуске Вкл./Выкл. (Мост на 1-2 Выкл., на 2-3 Вкл.)

X10 Время после запуска 20 s Вкл./Выкл. (без моста Вкл., с Выкл.)

X2 Регистратор данных

X1 Дисплей

+24 V

F2

F1

Точки измерения

-12 V/ 0V /+5 V

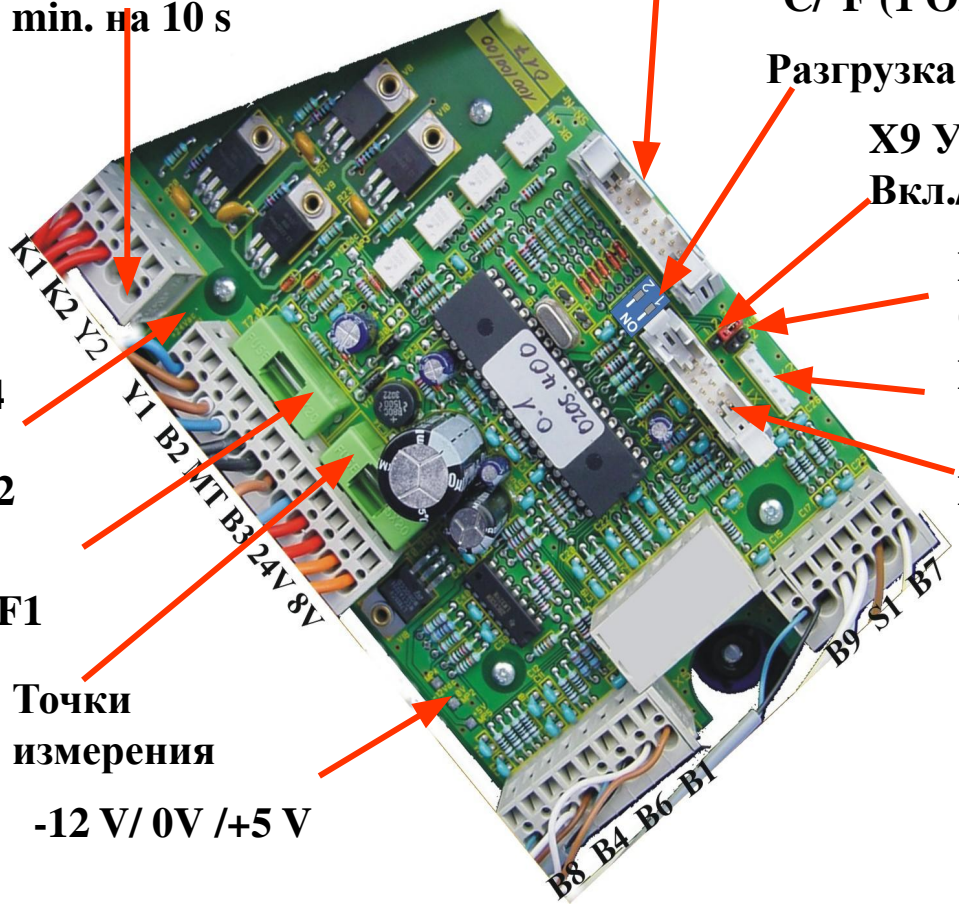

T1

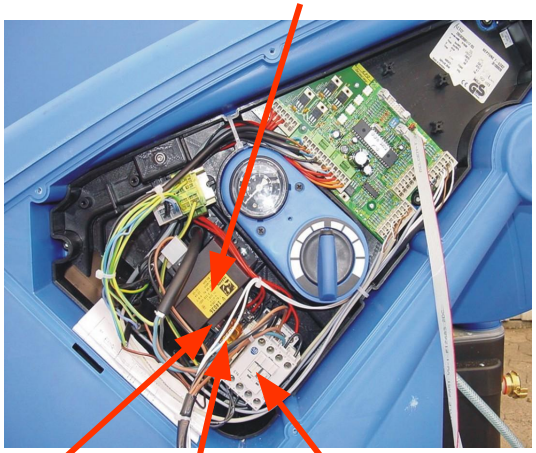

K2 F11 K1

ALTO NEPTUNE 5 & 7 - использование

Патентованная система WDK

Выбор-дозировка-распыление

ALTO NEPTUNE 5 & 7 - использование

Оптический Указатель Уровня топлива

Горловина на эргономично правильной высоте
Топливный бак 35 л

Двойной Держатель для двух насадок

Горловина
Бак для моющих средств 15 л

Wasser **Kraft neu!**

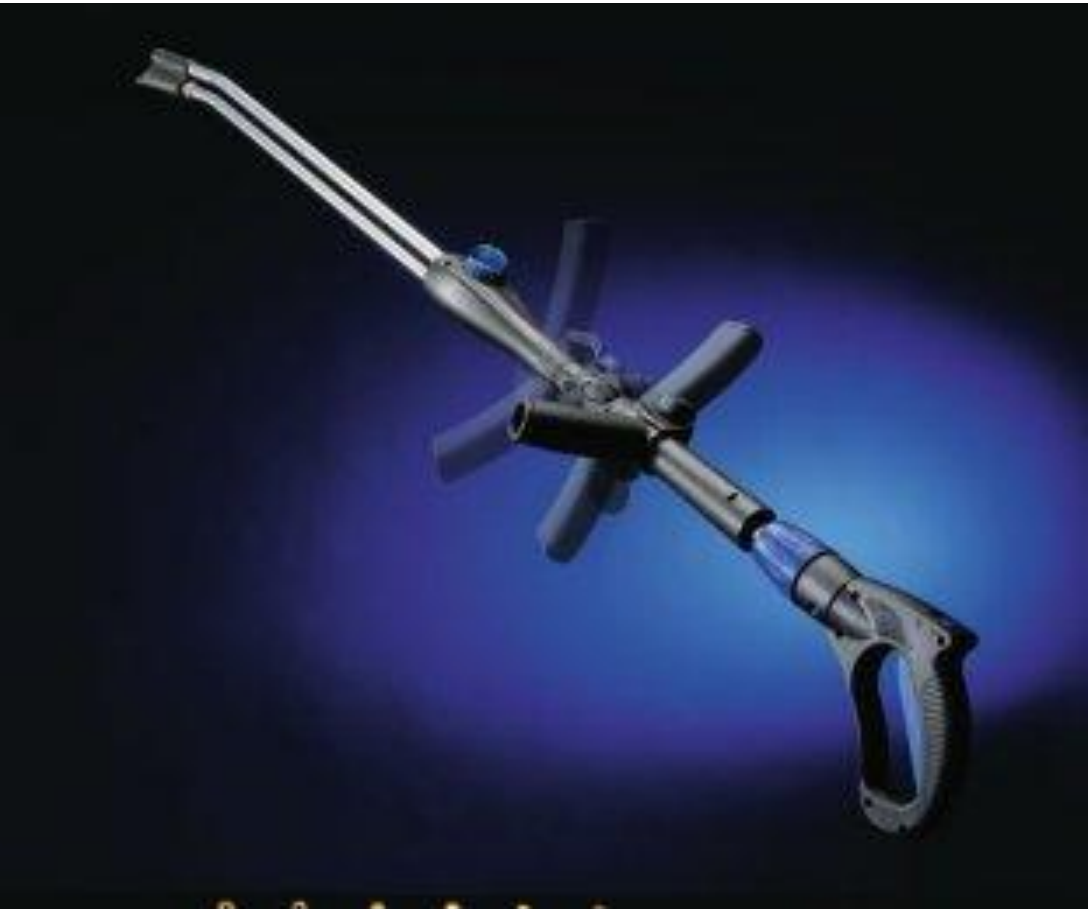

ErgoSystem

Примененная эргономия

Пистолет ERGO 3000

ErgoSystem

Примененная эргономия

Поворот шланга с установленным оборудованием на 360 °

Небольшие усилия при удержании во время работы

Поворотное соединение на шланге позволяет избежать образования петель

ERGO 3000 Pistole

Байонетное соединение для надежного защелкивающегося соединения

Ergo 3000 пистолет Vario-Press

ErgoSystem

Примененная эргономия

Насадки Ergo 3000

Ergo 3000 Универсальная насадка

Ergo 3000 насадка FlexoPower регулировка давления на головке насадки

Ergo 3000 насадка Tornado
Надежная двойная стальная насадка.
Регулировка давления на удлинителе

ErgoSystem

Примененная эргономия

ErgoSystem

Примененная эргономия

Рукоятка Ergo 3000

Для правшей и левшей,

для длинных и коротких

рук

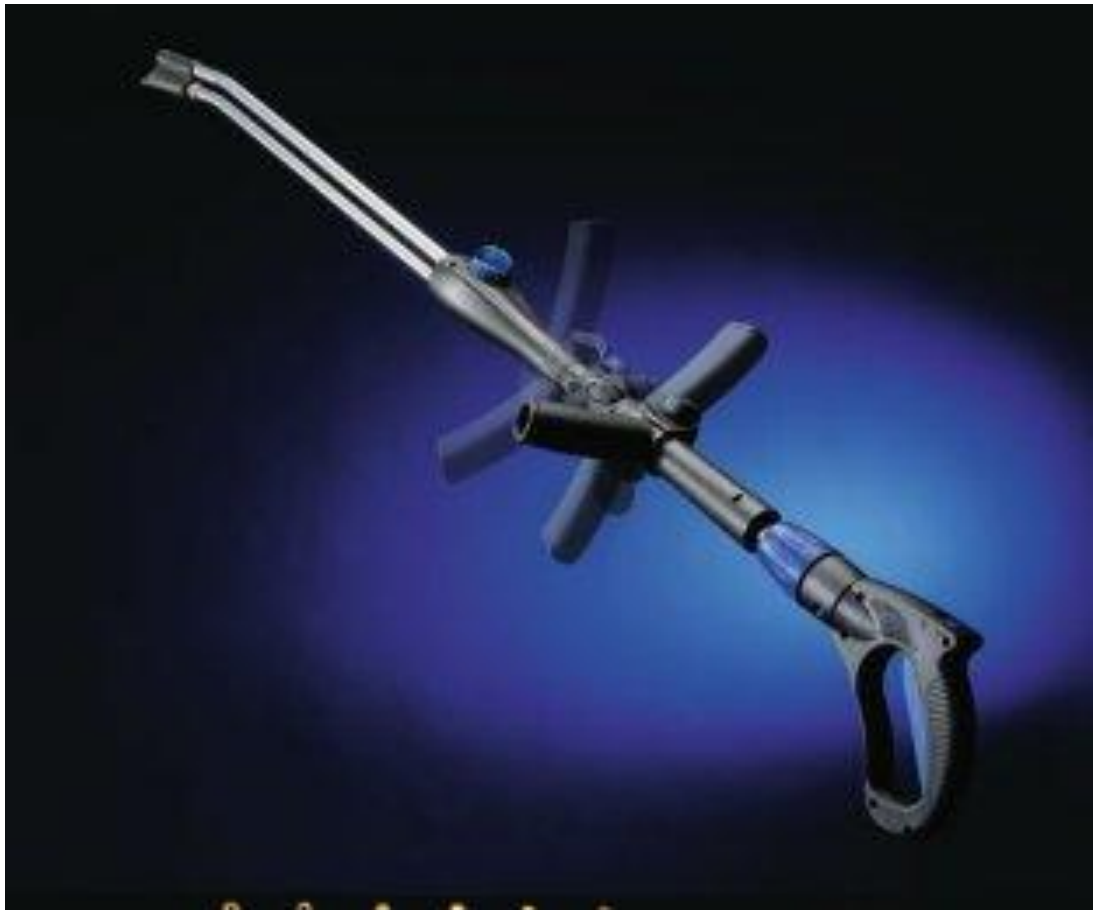

Ergo 3000 Kupplungen

ErgoSystem

Примененная эргономия

Соединение высокого давления Ergo 3000

Быстрое и простое соединение шланга высокого давления и машины.

Защитная гильза против теплоотдачи

Защитное устройство против отделения шланга при давлении свыше 4 Бар.

Wasser **Kraft neu!**

ErgoSystem

Примененная эргономия

Wasser **Kraft neu!**

ALTO NEPTUNE 5 & 7 – следующее поколение

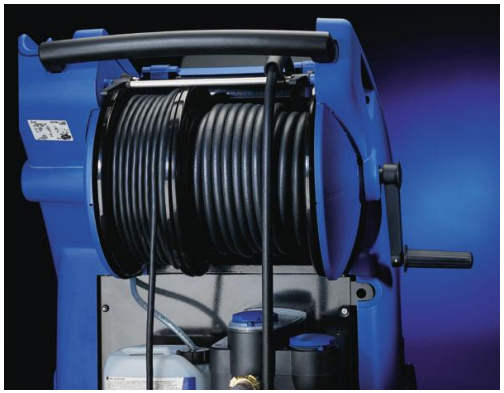

Техническая сторона

Подключения

Использование

ALTO NEPTUNE 5 & 7 - подключения

Отдел для инструмента, перчаток, баночки Колы – и при этом царит порядок

Катушка для электрокабеля и шланга высокого давления

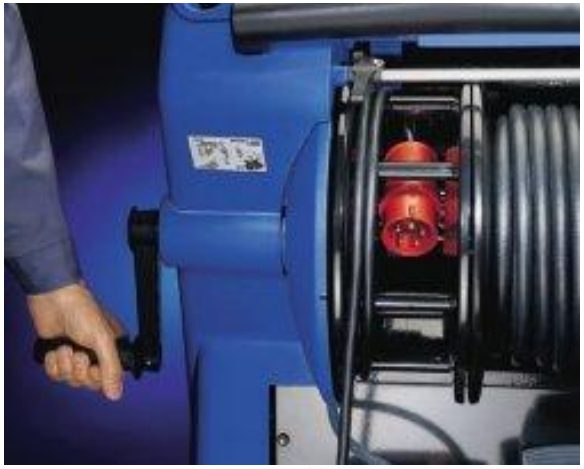

Катушка для кабеля для шланга max. 50 м длины диаметр DN 10

ALTO NEPTUNE 5 & 7 - подключения

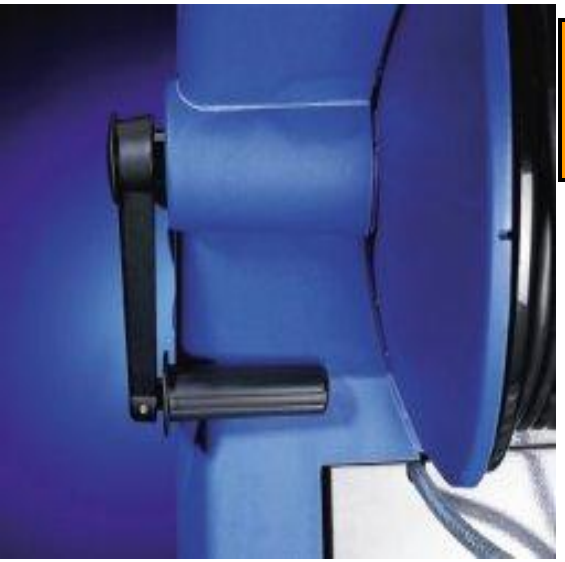

Откидная ручка для уверенной транспортировки

Многофункциональный план заправки для моющих средств

Расположенный снаружи бочок для воды

Wasser **Kraft neu!**

ALTO NEPTUNE 5 & 7 – следующее поколение

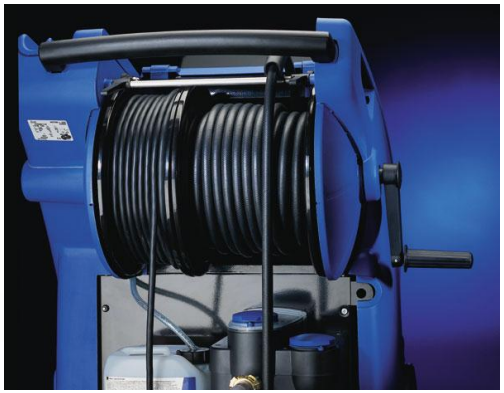

Техническая сторона

Подключения

Использование

ALTO NEPTUNE 5 & 7 – техническая сторона

SilentPower

Сила тишины

EcoPower

Технология горячей воды

QuickService

Более быстрый доступ для сервиса

SilentPower

Сила тишины

SilentPower

Сила тишины

Двигатель помпы 1450 об./мин. гарантирует долгий срок службы и приятную, свободную от стрессов рабочую атмосферу

Силовой агрегат NEPTUNE 5

SilentPower

Сила тишины

Усовершенствованная технология рядного расположения поршней в помпе

Новый двигатель помпы

- усиленная головка цилиндров
- Керамические поршни
- 1450 об./мин., 4-х полюсной

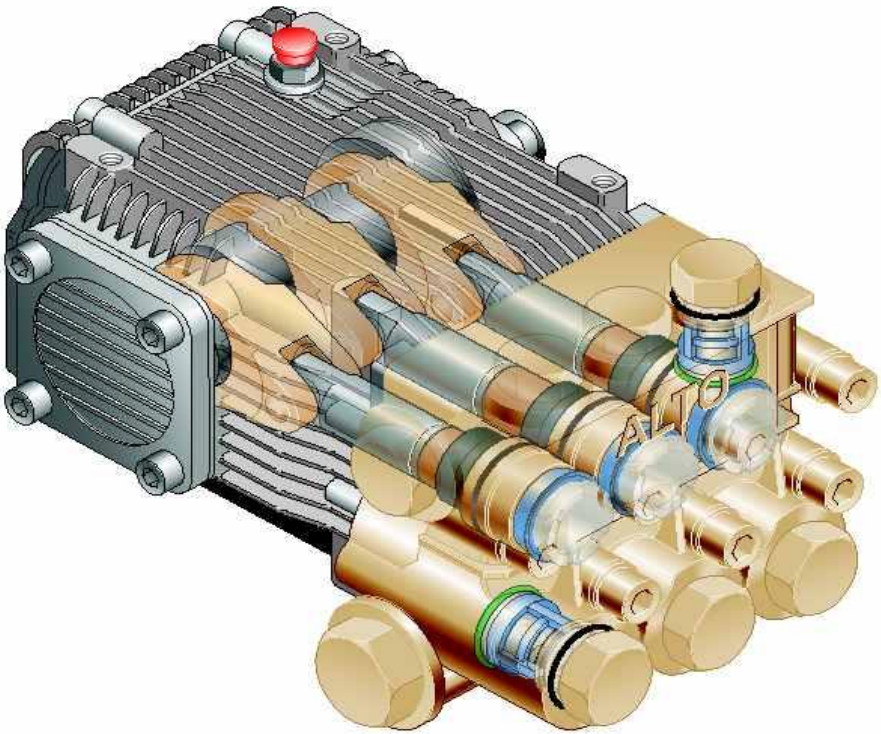

Силовой агрегат NEPTUNE 7

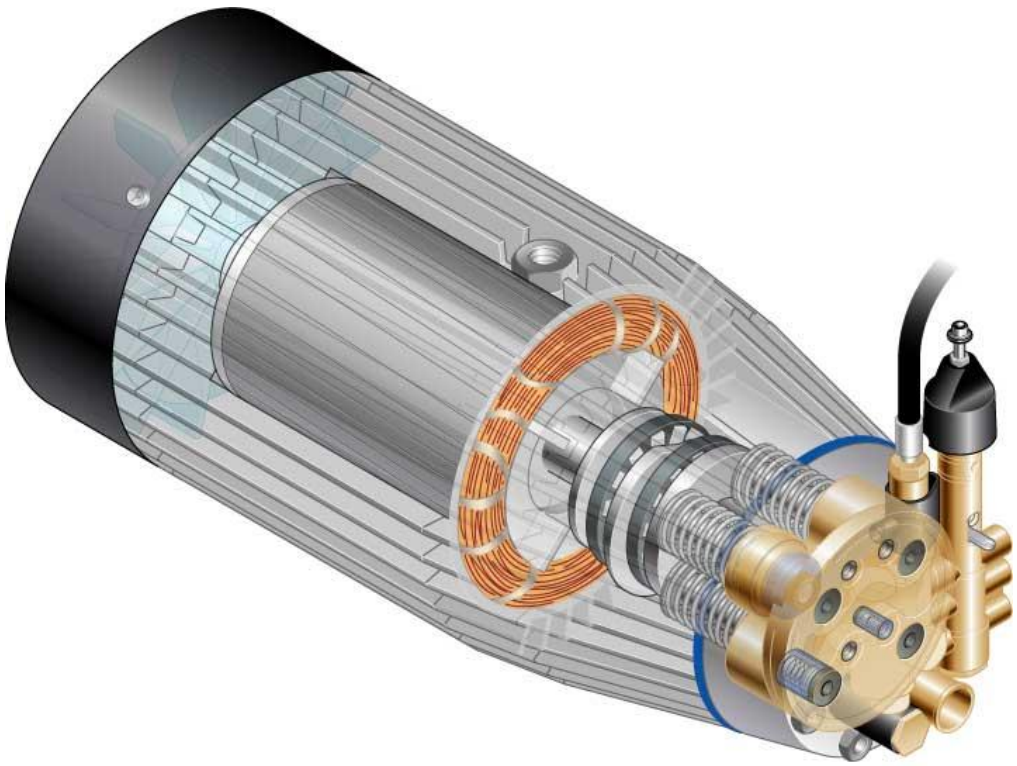

СилаТишины

Прочность

Помпа с осевым расположением керамических поршней и латунной головкой блока цилиндров – апробированная техника

Низкий уровень шума

Число оборотов 1450/min.
4-х полярный двигатель и конусообразный подшипник высокой точности изготовления

Neptune 7 – Характеристики и преимущества

У Neptune 7 всё как у Neptune 5, ***кроме***:

Насос ALTO C3…

4-поршневой насос промышленного типа для клиентов, которые работают с машиной каждый день, весь день. Признанный лидер в области технологии аксиально-поршневых насосов.

Качающийся диск установлен на двух прочных роликовых подшипниках и двух игольчатых подшипниках для длительного срока службы

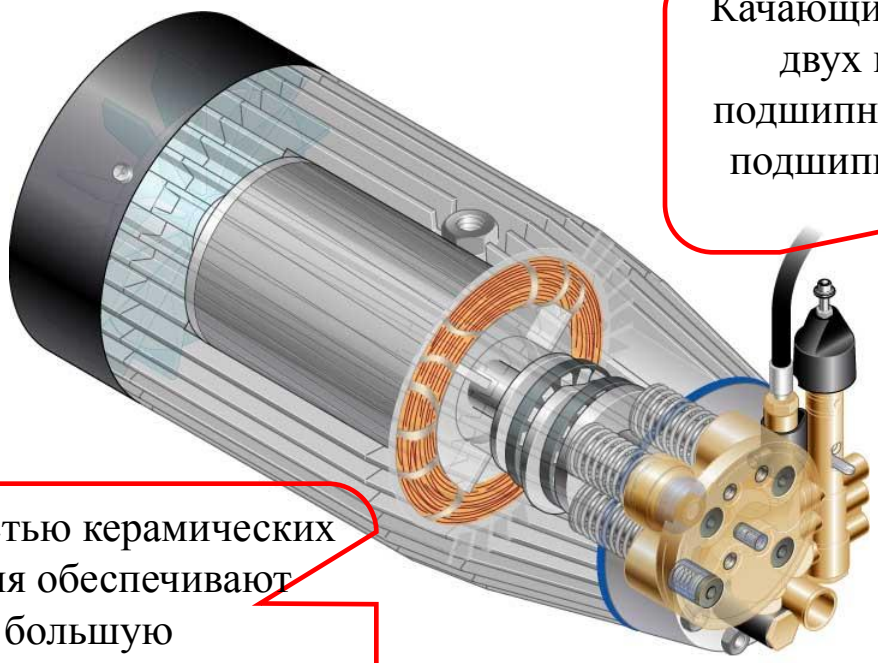

Контролируемый технологией Wap выпускной клапан… проверенная долговечность и надёжность.

4 полностью керамических поршня обеспечивают большую производительность и более мягкую работу.

Запатентованный блок безопасности

Контроль потока воды, чтобы не давать помпе работать «всухую» и быть абсолютно уверенным, что помпа не перегреется до опасного состояния

Дополнительный клапан безопасности абсолютно предохраняет от недопустимо высокого давления

Благодаря клапану отдачи всегда поддерживается давление и вода в пистолете, поэтому не затрачивается время на поднятие давления. При выключенном пистолете в помпе нет давления, поэтому продлевается ее ресурс.

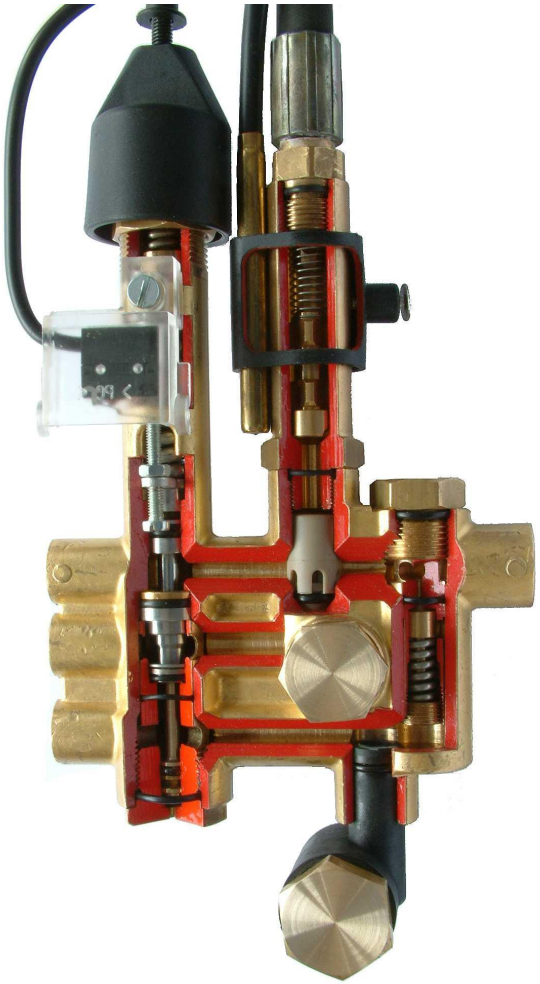

Двигатель

SilentPower
Сила тишины

ALTO использует промышленные двигатели

- Закрытый двигатель не подвергается коррозии
- многочисленные широкие ребра охлаждения и вентилятор следят за отличным охлаждением двигателя
- в каждой модели 4-х полярный двигатель 1450 об./мин.

SilentPower

Сила тишины

Сила звука (расст. 1 м)		вые NEPTUNE
79,9 dB (A)	**71,8 dB (A)**	**ALTO NEPTUNE 5-27**
84,5 dB (A)	**74,1 dB (A)**	**ALTO NEPTUNE 5-57**
77,3 dB (A)	**74,1 dB (A)**	**ALTO NEPTUNE 5-57**
81,0 dB (A)	**76,6 dB (A)**	**ALTO NEPTUNE 7-63**

EcoPower

Технология горячей воды

Мировая новинка

Wasser **Kraft neu!**

Запатентованный теплообменник **EcoPower**

Экономит более чем 6% топлива

Чистое сгорание сокращает расходы на обслуживание

Чистый воздух для всех!

Wasser **Kraft neu!**

ALTO®

Запатентованный теплообменник **EcoPower**

Сверхмощность!

86 кВт NEPTUNE 5

124 кВт NEPTUNE 7

Поднятие температуры воды (дельта Т) от 80 ° при полной производительности!

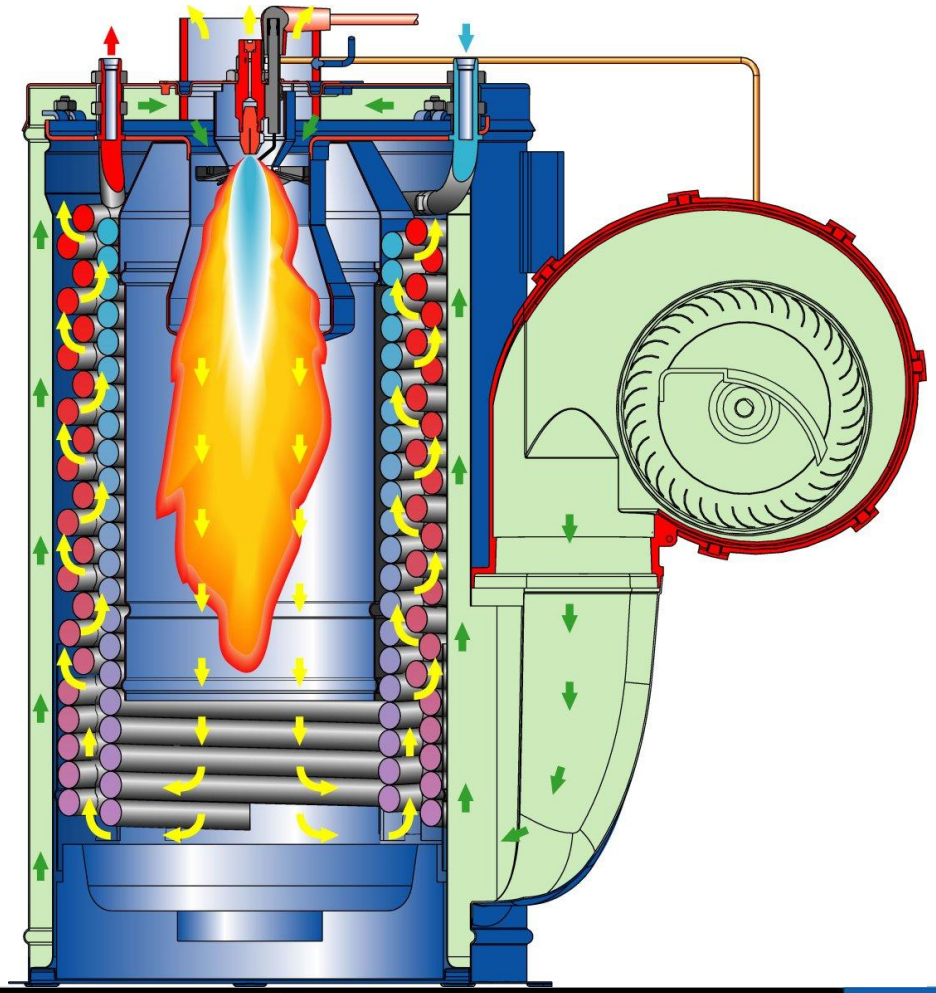

Теплообменник EcoPower

Оба теплообменника имеют КПД более чем 92%. По инструкции на сегодняшний день - 89 %, а с ноября 2004 г. – 91%!
Показания NO_X и $C0^2$ предписываются в таких количествах, чтобы можно было производить работы с обедненными выбросами вредных веществ!
ALTO является производителем, который всегда придерживается принятых законом норм или перекрывает их!

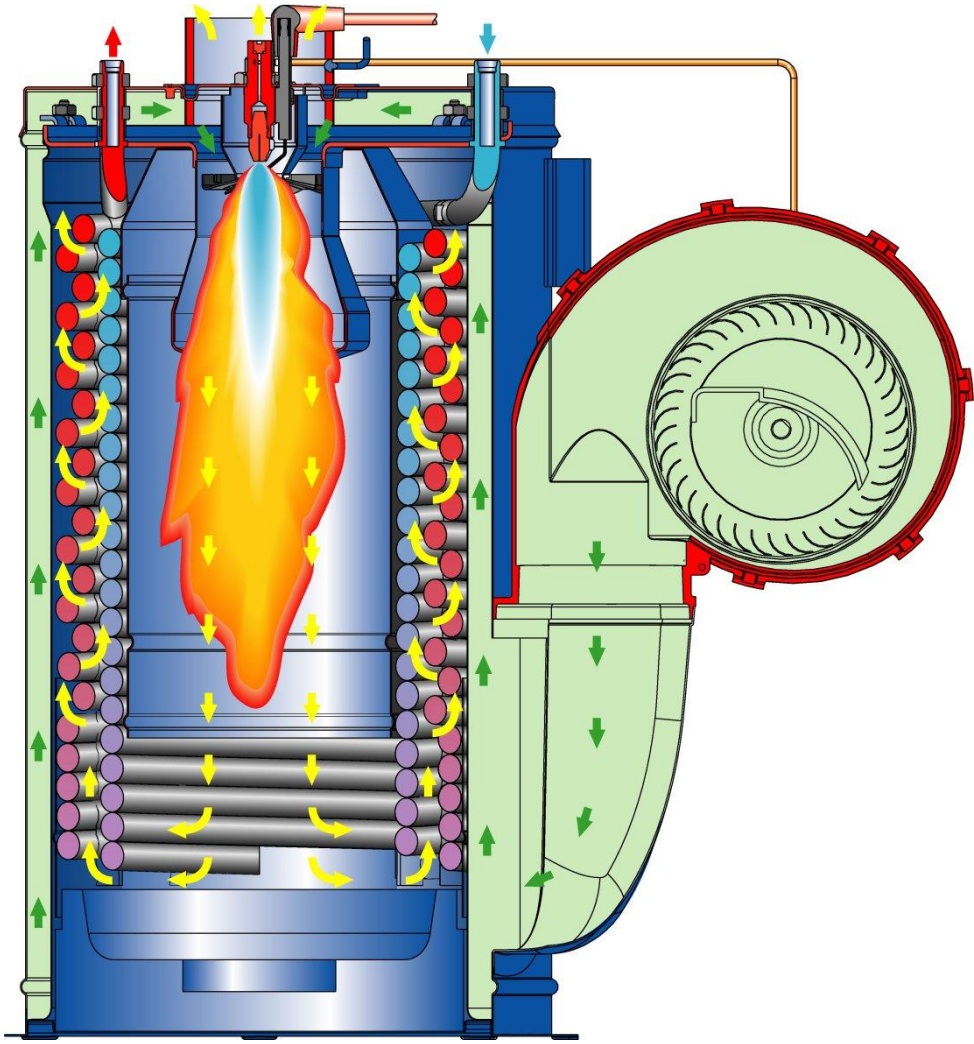

Теплообменник EcoPower

Вентиляторы высокого давления устанавливаются на все машины этого класса

Контроль пламени устанавливается на серийных машинах; необходимо для стационарной установки

Внутренняя камера сгорания и днище изготовлены из нержавеющей стали

Небольшая площадь соприкосновения, незначительная возможность охлаждения

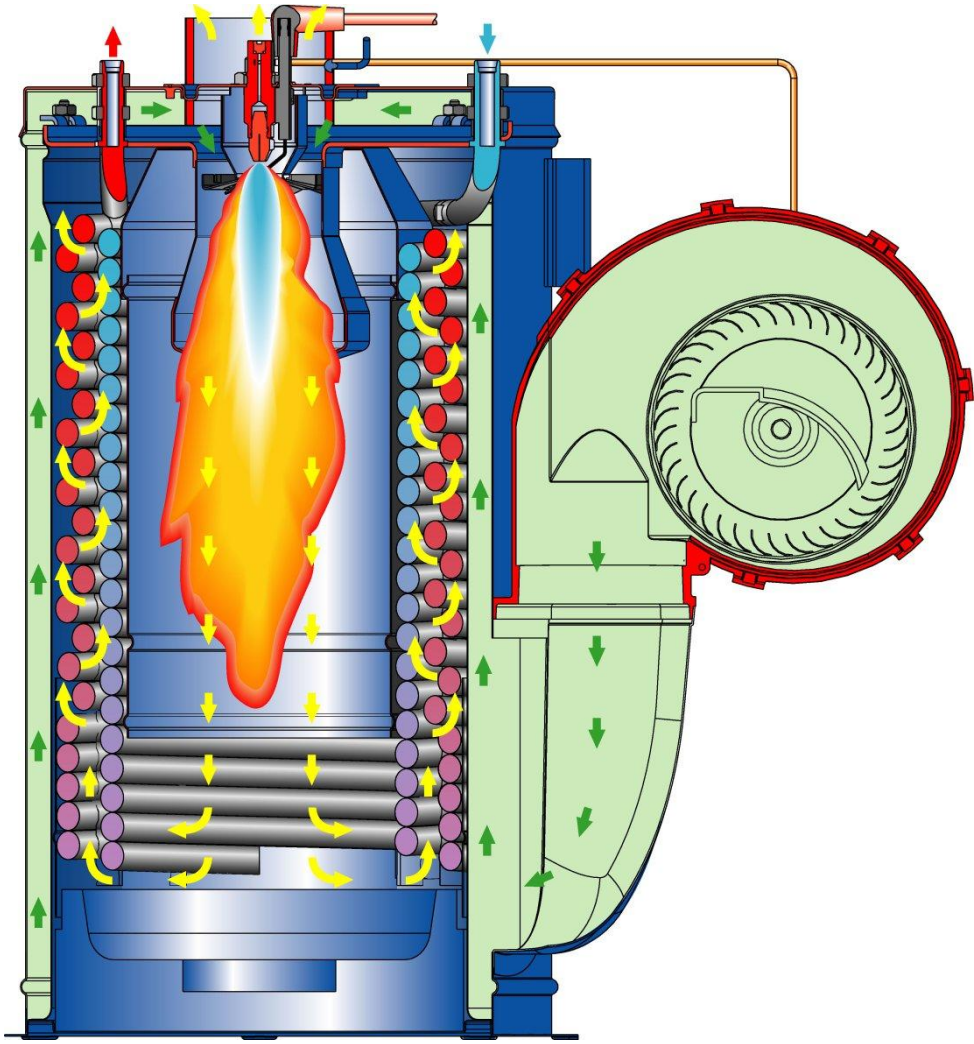

Теплообменник EcoPower

Запатентованная мировая новинка!

Увеличенное число витков змеевика, оптимальное использование теплоты и гарантированный КПД сгорания 92%.

Длина шланга горячей воды

NEPTUNE 5 = 36 м

NEPTUNE 7 = 46 м

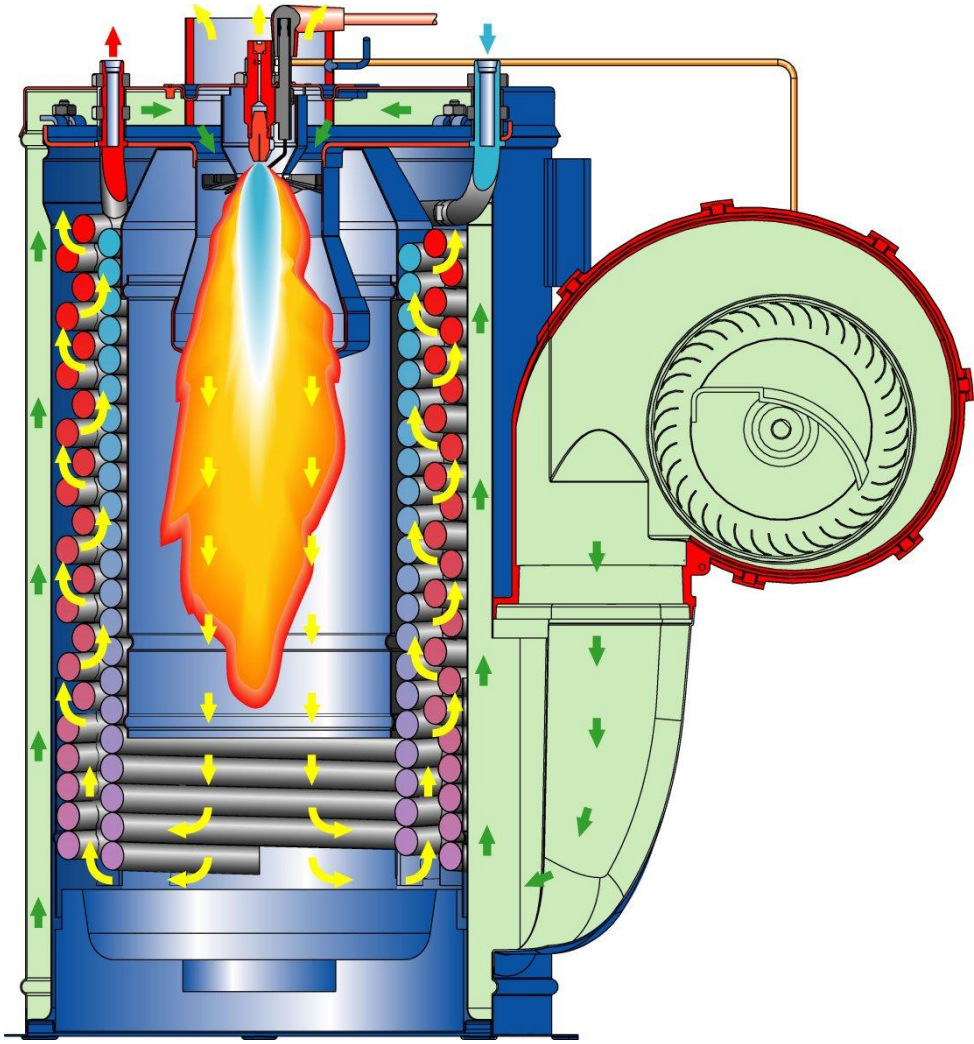

Wasser **Kraft neu!**

1. Внутренняя оболочка цилиндра сгорания 30 cm содействует оптимальному сгоранию топлива посредством впрыска.

3.Змеевик в форме лабиринта, одновременная подача воды и большая площадь нагрева улучшает КПД сгорания, как образец: новый змеевик Super 2000

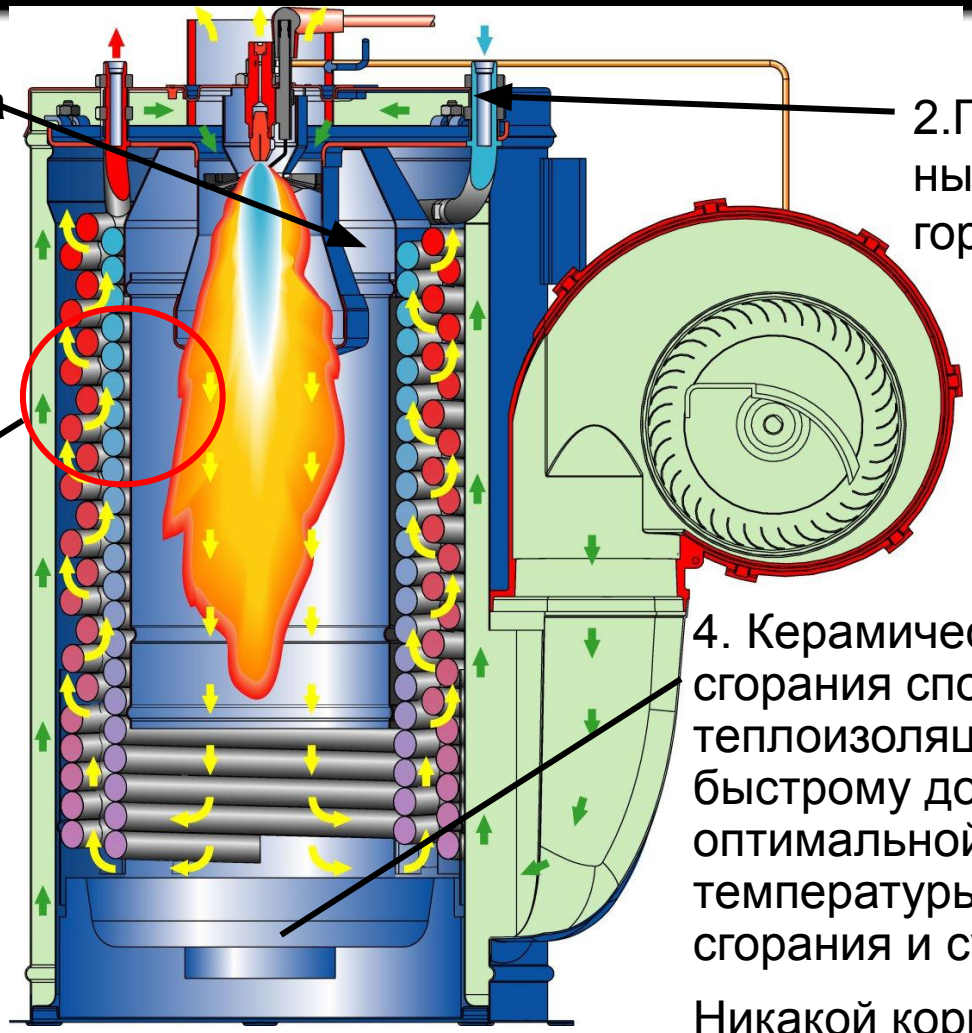

2.Предварительный подогрев горючей смеси.

4. Керамическое днище камеры сгорания способствует лучшей теплоизоляции из вне и быстрому достижению оптимальной рабочей температуры, оптимального сгорания и сушки змеевика.

Никакой коррозии от конденсата! запатентовано.

Теплообменник EcoPower

Wasser **Kraft neu!**

5. Оптимальное использование сгорания

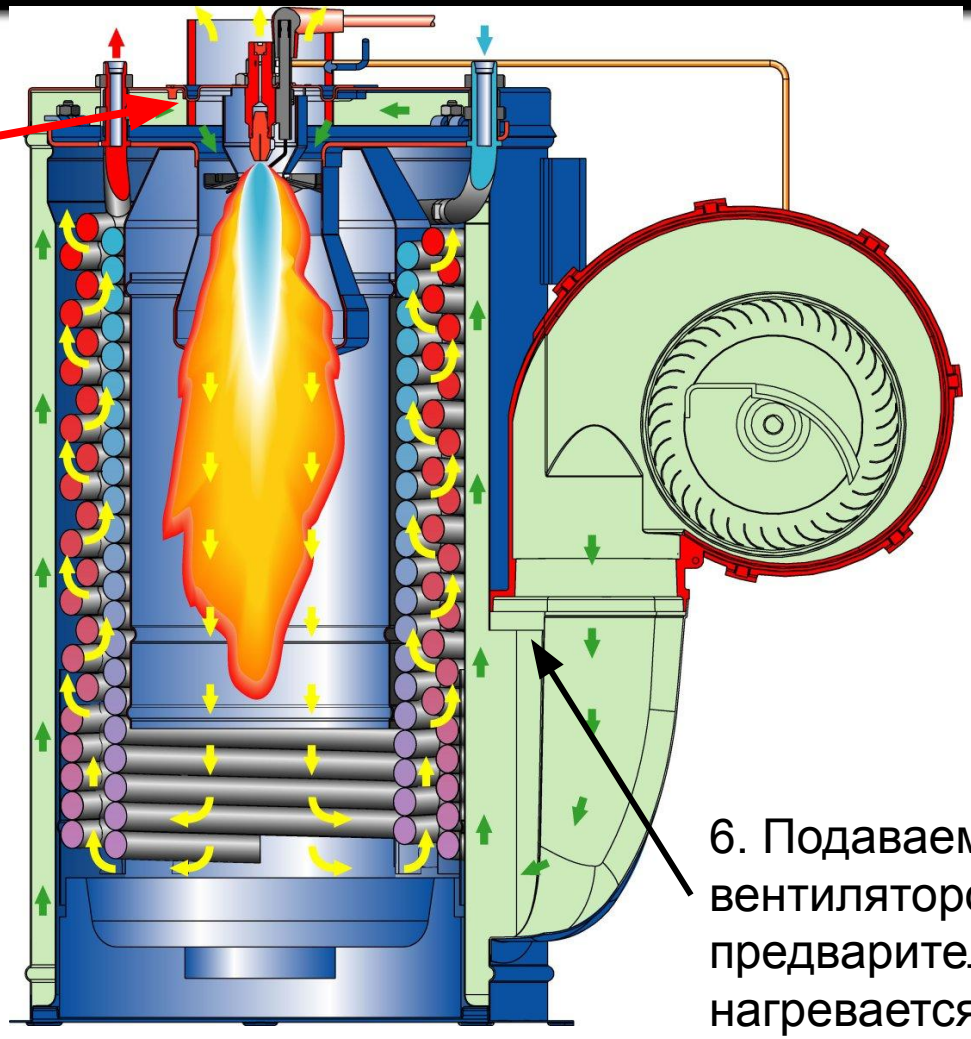

6. Подаваемый вентилятором воздух предварительно нагревается между внутренней и внешней оболочкой

Теплообменник EcoPower

Wasser **Kraft neu!**

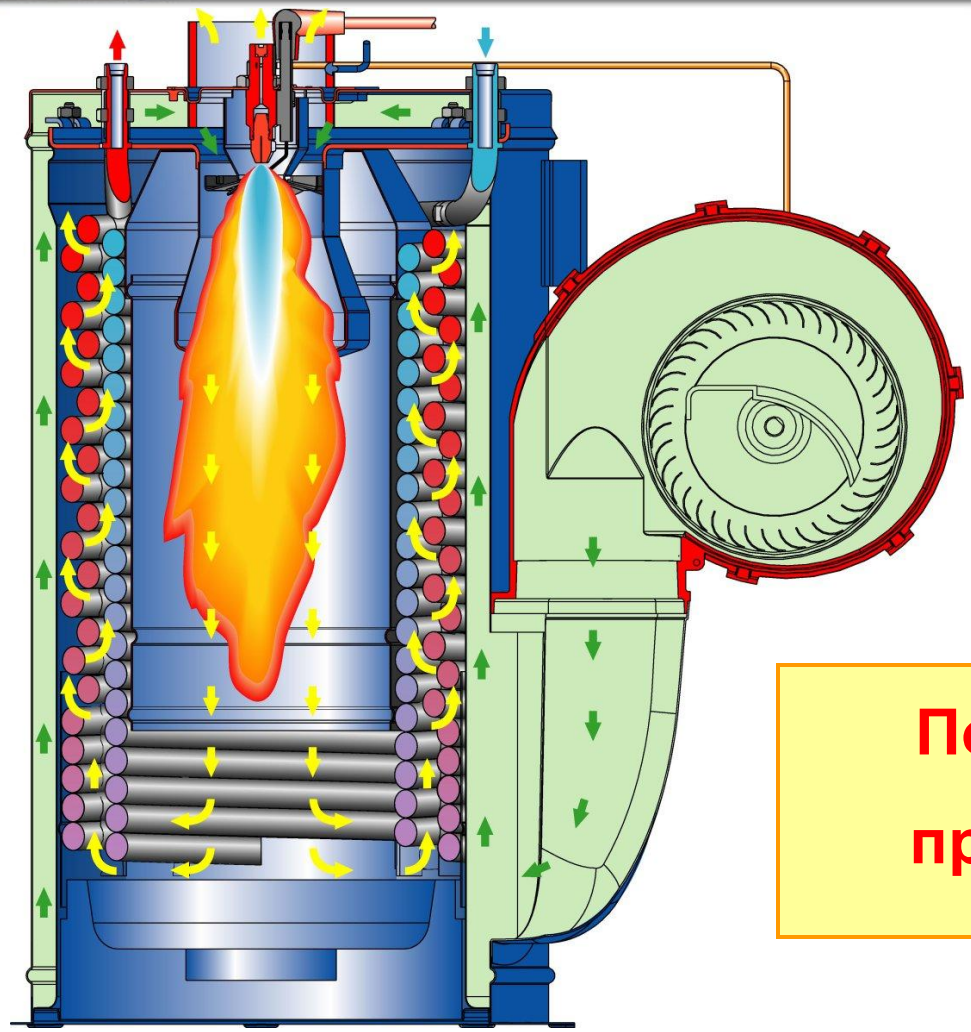

Уже сегодня КПД

92 %!

Поэтому завтра никаких проблем с трубочистом!

Теплообменник EcoPower

Wasser **Kraft neu!**

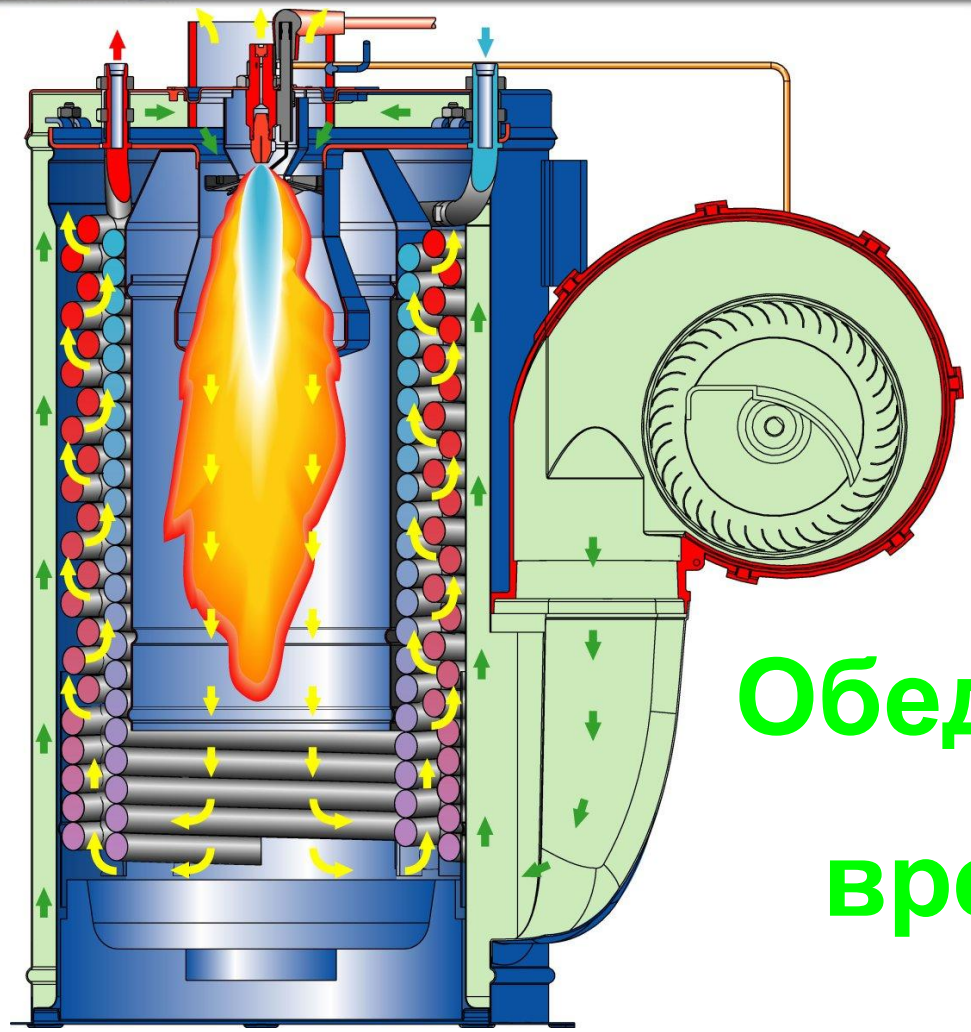

Первый аппарат своего класса с пометкой:

Обедненный выброс вредных веществ

Теплообменник EcoPower

Wasser **Kraft neu!**

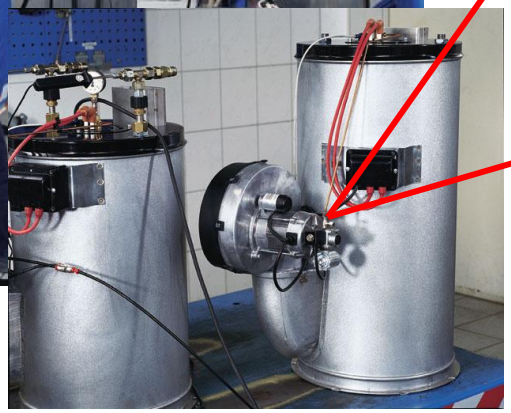

Система DUO-Motor

Экономит энергию и поддерживает на низком уровне износ материалов; машина работает независимо от направления движения оборотов двигателя

Теплообменник EcoPower

QuickService

Быстрый доступ для обслуживания

Мировая новинка!

Wasser **Kraft neu!**

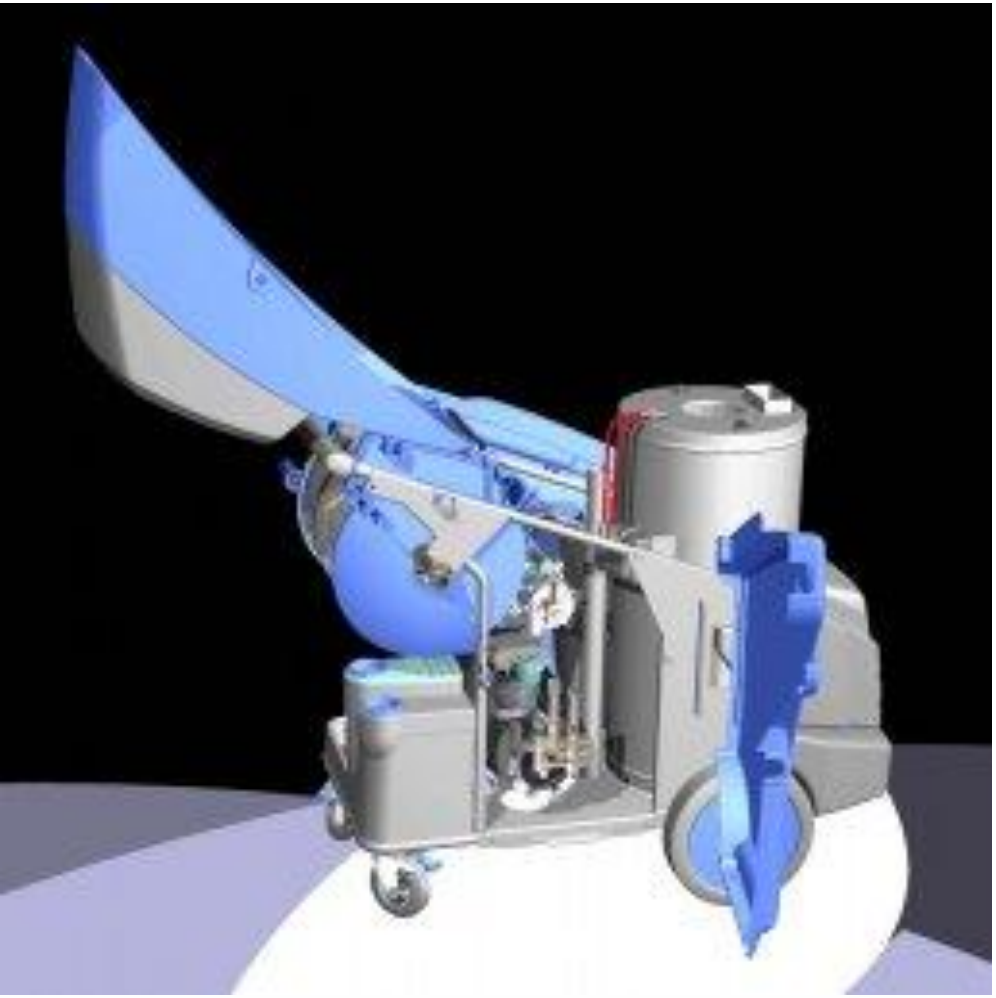

Quick**Service**

Быстрый доступ для обслуживания

1. Открыть крышку монетой
2. Открыть рукой поворотную кнопку

Полный доступ за несколько секунд!

QuickService

Быстрый доступ для обслуживания

Легкая очистка змеевика

За несколько минут змеевик можно извлечь из машины и доставить к моечному месту для очистки.

Никаких усилий

Не требуется никакой вспомогательной силы

QuickService

Быстрый доступ для обслуживания

Открыт доступ для обслуживания

Доступ открыт, техника буквально «прыгает» в руки;

Простой доступ ко всем релевантным техническим группам

QuickService

Быстрый доступ для обслуживания

Neptune 7 – простой доступ к помпе **C3** и блоку защиты.

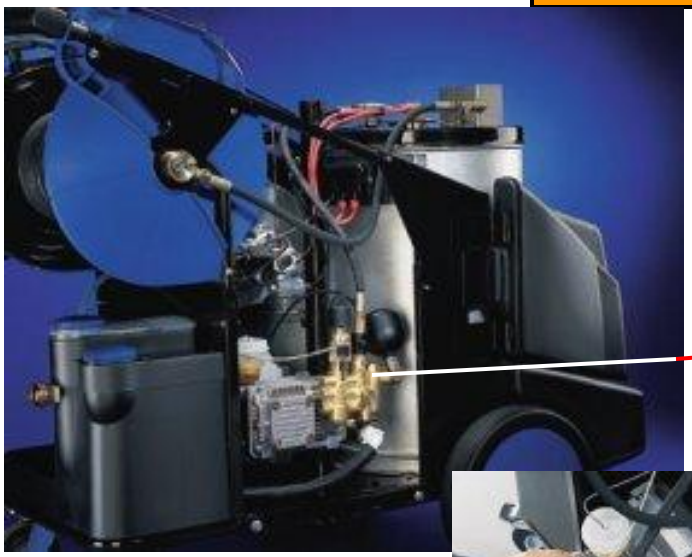

Neptune 5 – простой доступ к помпе **NP5** и блоку защиты.

Двигатель помпы можно вытащить кронштейном.

Wasser **Kraft neu!**

Сверхлегкие NEPTUNE 5 & 7

SilentPower

Сила тишины

ErgoSystem

Используемая эргономия

EcoPower

Технология горячей воды

QuickService

Быстрый доступ для обслуживания

Конкуренты

ALTO NEPTUNE 5 & 7

Neptune 7 – характеристики и преимущества

Все характеристики Neptune 7 можно найти в среднем диапазоне аппаратов высокого давления для Neptune 5
(click here to see them)

Wasser **Kraft neu!**

Neptune 7 версии конкурентовrs

Water Flow for Kranzle and Portotecnica have been adjusted from the published Max Flow , to QIEC				
NEW Technical Data: Hot Water machines		Neptune 7-25X2	Kranzle Therm 635	Portotecnica HPS DS 1012 M
Pressure	bar/MPa	90/9	135	100
Cleaning Impact	kg/Force	2,5	2,7	2,6
Water Flow, Max/QIEC	l/hr	720/660	572	648
Water Flow, Min	l/hr	400	350	360
Max inlet temp	°C	40		
Water temp	°C	80-140	90-150	90-140
Power consumed	kW	3,0	3,1	3,2
V/~/Hz/A		230/1/50/11,5	230/1/50/14,5	230/1/50/?
Sound level	dBA	72,5		
Fuel Tank	l	35	35	30
Fuel Consumption $\Delta T = 45^{\circ}C$	l/hr	3,2	3,5	5,8
Weight	kg	198	200	195
Dimensions LxWxH	mm	1190 x 702 x 987	800 x 1200 x 1050	1310 x 770 x 950
El Cable	m	10		5,5
HP Hose	m	20	10	15
Detergent Tank	l	15 + 10	2,5	16
Motor	rpm	1450	1450	1450
Spray Pistol		VarioPress	Standard	Swivel
Spray Lance		***Ergo Tornado***	Single	Double
Tornado Plus Nozzle		▯		
Coupling System		***Ergo***	Screw	Screw
Pump pistons		Full-Ceramic	Coated Ceramic	Full-Ceramic
HP hose reel		▯	Opt	▯
El Cable reel		▯		No

Neptune 7 – версии конкурентов

Water Flow for Kranzle and Portotecnica have been adjusted from the published Max Flow, to QIEC						
NEW Technical Data: Hot Water machines		Neptune 7-63	Karcher HDS 1195	Karcher HDS 1295	Kranzle Therm 755	Kranzle Therm 1165
Pressure	bar/MPa	175/17,5	180	180	155	165
Cleaning Impact	kg/Force	6,3	6,5	6,5	3,4	5,4
Water Flow, Max/QIEC	l/hr	1260/1170	1200	1200	680	1050
Water Flow, Min	l/hr	600	600	600	350	430
Max inlet temp	^{0}C	40				
Water temp	^{0}C	100-140	80-140	80-140	90-150	90-150
Power consumed	kW	8,3	8,2	8,2	3,3	7,5
V/~/Hz/A		400/3/50/14,5 *230-400/3/50/25-14,5	400/3/50	400/3/50	230/3/50/7,0	230/3/50/11,0
Sound level	dBA	76,6				
Fuel Tank	l	35	25	25	35	35
Fuel Consumption $\Delta T = 45^0$ C	l/hr	5,6	6,5	6,5	4,6	6,8
Weight	kg	217	155	155	200	220
Dimensions LxWxH	mm	1190 x 702 x 987	1298 x 690 x 835	1298 x 690 x 835	800 x 1200 x 1050	800 x 1200 x 1050
El Cable	m	5				
HP Hose	m	10	10	10	10	10
Detergent Tank	l	15 + 10	20 + 17	20 + 17	2,5	2,5
Motor	rpm	1450	1450	1450	1450	1450
Spray Pistol		VarioPress	ServoPress	ServoPress	Standard	Standard
Spray Lance		***Ergo Tornado***	Single	Single	Single	Single
Tornado Plus Nozzle		▯				
Coupling System		***Ergo***	Screw	Screw	Screw	Screw
Pump pistons		Full-Ceramic	Full-Ceramic	Full-Ceramic	Coated Ceramic	Coated Ceramic
HP hose reel		Opt			Opt	Opt
El Cable reel						

Neptune 7 версии конкурентов

Water Flow for Kranzle and Portotecnica have been adjusted from the published Max Flow , to Q_{IEC}					
NEW Technical Data: Hot Water machines		Neptune 7-63	Kranzle Therm 895	Gerni 6402A	Gerni 6602A
Pressure	bar/MPa	175/17,5	195	160	175
Cleaning Impact	kg/Force	6,3	4,5	7,1	6,3
Water Flow, Max/Q_{IEC}	l/hr	1260/1170	805	1380	1170
Water Flow, Min	l/hr	400	430	820	600
Max inlet temp	°C	40			
Water temp	°C	100-140	90-150	80-130	80-130 (opt)
Power consumed	kW	8,3	7,5	6,8	6,8
V/~/Hz/A		400/3/50/14,5 *230-400/3/50/25-14,5	230/3/50/11,0	230-400/3/50/21-12	230-400/3/50/21-12
Sound level	dBA	76,6			
Fuel Tank	l	35	35	30	30
Fuel Consumption $\Delta T = 45^{o}$ C	l/hr	5,6	5,9	7,4	7,4
Weight	kg	217	220	182	182
Dimensions LxWxH	mm	1190 x 702 x 987	800 x 1200 x 1050	700 x 1200 x 890	700 x 1200 x 890
El Cable	m	5			
HP Hose	m	10	10	10	10
Detergent Tank	l	15 + 10	2,5	0	0
Motor	rpm	1450	1450		
Spray Pistol		VarioPress	Standard	Standard	Standard
Spray Lance		***Ergo Tornado***	Single	Dual	Dual
Tornado Plus Nozzle		▯			
Coupling System		***Ergo***	Screw	Screw	Screw
Pump pistons		Full-Ceramic	Coated Ceramic		
HP hose reel		Opt	Opt		
El Cable reel					

Neptune 7 - Конкуренты - KARCHER

Конкурирующие модели

- **HDS 1195 и SX**
- **HDS 1295 и SX**

Нет индикатора масла насоса!

Занимает больше места на полу, чем Neptune

Аргументы против Karcher (См. также сравнительную таблицу)

Катушка шланга не встроенная и мешает при транспортировке.

Так как нету системы DuoMotor, вентилятор двигателя нуждается в отдельной розетке.

Бачки топлива и моющего средства трудно опорожнить и очистить.

Neptune 7 - Конкуренты - KARCHER

Конкурирующие модели

- **HDS 1195 и SX**
- **HDS 1295 и SX**

Бортовая диагностика только на моделях 1295

Нет индикатора топлива, поэтому вы не будете знать, сколько ещё сможет работать машина.

Аргументы против Karcher (См. также сравнительную таблицу)

Только 25 л. топлива.

Может использовать только одно моющее средство, и бачок трудно опорожнить.

Двигатель и встроенный насос трудно обслуживать, поэтому стоимость обслуживания выше

Бачки топлива и моющего средства трудно опорожнить и очистить.

Neptune 7 - Конкуренты - KRANZLE

Конкурирующие модели

- **Therm 635**
- **Therm 755**
- **Therm 1165**
- **Therm 895**

Нет бортовой диагностики или индикаторов

Опциональная катушка шланга в очень неудобном положении.

Нет индикатора масла насоса!

Аргументы против Kranzle (См. также сравнительную таблицу)

Малая ёмкость моющего средства

Трудно перевозить на 4-колёсном шасси

Neptune 7 - Конкуренты - KRANZLE

Конкурирующие модели

- **Therm 635**
- **Therm 755**
- **Therm 1165**
- **Therm 895**

Очень дешёвый пистолет с большой отдачей и необходимостью прочно его удерживать

Нет индикатора топлива, поэтому вы не будете знать, сколько ещё сможет работать машина.

Отсутствие системы Anti-Calc может привести к выходу из строя бойлера.

Аргументы против Kranzle (См. также сравнительную таблицу)

Занимает больше места на полу, чем Neptune

Трудно обслуживать из-за конфигурации.

Neptune 7 - Конкуренты - PORTOTECNICA

Конкурирующие модели

- **HPS DS 1012M**
- **Mistral Profy DS 2880T**
- **HPS DS 1515T**
- **HPS DS 2015T**
- **HPS DS 1618T**
- **HPS DS 1521T**
- **HPS DS 1921T**

Согласно каталога эффективность горелки 89%. Высокий расход топлива

Вращение вентилятора зависит от электрического соединения (3 фазы)

Ёмкость моющего средства только 16 литров, и нет системы WDK. Недостаточная гибкость.

Нет индикатора топлива.

Аргументы против Portotecnica (См. также сравнительную таблицу)

Ёмкость топлива только 30 литров, и труба заправки в неудобном положении.

Neptune 7 - Конкуренты - PORTOTECNICA

Конкурирующие модели

- **HPS DS 1012M**
- **Mistral Profy DS 2880T**
- **HPS DS 1515T**
- **HPS DS 2015T**
- **HPS DS 1618T**
- **HPS DS 1521T**
- **HPS DS 1921T**

Нет бортовой диагностики или индикаторов

Нет индикатора масла насоса!

Опциональная катушка шланга в положении, затрудняющем мобильность.

Занимает больше места на полу, чем Neptune

Трудный доступ к некоторым компонентам.

Аргументы против Portotecnica (См. также сравнительную таблицу)

ALTO NEPTUNE – постоянные расходы

Пример

EcoPower

EcoPower

Пример

- **4 часа работы в день**
- **150 рабочих дней в году**
- **600 рабочих часов в год**
- **Расходы на топливо € 0,35 / литр**

Отличие: NEPTUNE 5-57 и Kärcher HDS 895.

Одинаковый расход воды = Одинаковые расходы на воду.

EcoPower

Пример

Потребление Kärcher l/h	6,9
Общее потребление Kärcher l/h	4140
Потребление NEPTUNE l/h	5,7
Общее потребление NEPTUNE l/h	3420
Расходы на топливо Kärcher €	1449
Расходы на топливо NEPTUNE €	1197
Экономия за год €	**252**

Wasser **Kraft neu!**

ALTO®

Результат в течении лет

Экономия за год	**€ 252**
Предположительный срок службы машин	5
Общая экономия за срок службы маш	**€ 1260**

EcoPower

EcoPower

Второй пример

Расход K ärcher l/h	10,4
Общий расход K ärcher l/h	6240
Расход NEPTUNE l/h	8,6
Общий расход NEPTUNE l/h	5160
Расходы на топливо K ärcher €	2184
Расходы на топливо NEPTUNE €	1806
Экономия за год €	**378**

Wasser **Kraft neu!**

Результат на протяжении лет при рабочей температуре 80 ° C

Экономия за год	**€ 378**
Предположительный срок службы машины	5
Общая экономия за срок службы маши	**€ 1890**

EcoPower

EcoPower в сравнении

ALTO®

- Температура воды 80°C (до 99 °C, в зависимости от модели), а также при полном объеме воды
- КПД > 92% - превосходит четко установленные требования закона
- Система DUO-Motor; работает с любой розетки, без проблем с направлением вращения
- Установлен вентилятор высокого давления 2000 m NN
- Серийные модели с контролем пламени
- Снятие змеевика без дорогого демонтажа теплообменника
- Снятие змеевика с помощью крана
- Подключение воды сверху

KÄRCHER

- Максимальная 80° C
- КПД 89 % - (согласно требований закона 91%)
- Необходим специальный штекер, чтобы избежать возможной ошибки при применении
- Standardgebläse
- Контроль пламени установлен только на некоторых серийных машинах
- Снятие возможно посредством дорогого демонтажа
  - Чтобы снять змеевик, требуется много людей
- Подключение воды снизу

EcoPower в сравнении

ALTO®

- Одна основная платформа; одинаковый диаметр, только различная высота, в следствии этого – преимущества для логистики
- Низкая предрасположенность к калькированию посредством небольшой специфической по площади тепловой нагрузки змеевика
- Днище камеры сгорания является композицией из запрессованной по форме керамической изоляции с интегрированным слоем из жаростойкой керамики
- Из-за высокого КПД требуется больший отрезок времени до следующей очистки змеевика
- Внутренняя оболочка и днище камеры сгорания изготовлены из нержавеющей стали
- Увеличенный цилиндр сгорания. Оптимальный нагрев и низкое калькирование.

KÄRCHER

- Различные платформы для различных машин; затраты на запчасти
- Большая площадь тепловой нагрузки змеевика, в следствии этого высокая опасность калькирования змеевика
- Литой шамот

- Из-за плохого основного КПД нужно чаще чистить змеевик
- Днище и оболочка камеры сгорания изготовлены из стали и покрыты порошковым цинковым слоем.
- Короткий цилиндр сгорания – больший риск калькирования и ненужного эффекта нагрева

Варианты моделей, названия

ALTO NEPTUNE 5 & 7

ALTO NEPTUNE

ALTO POSEIDON

Находчивый имен...

Wasser **Kraft neu!**

В римской мифологии Нептун – бог моря.

Посейдон – бог моря в греческой мифологии.

Wasser **Kraft neu!**

ALTO NEPTUNE

Для всех мобильных моек высокого давления с **подогревом** воды

ALTO POSEIDON

Для всех мобильных моек высокого давления **без подогрева** воды

ALTO BOOSTER

Для всех **стационарных** моек высокого давления

Wasser **Kraft neu!**

Классы

	Горячие	Холодные
Компакт	NEPTUNE 3	POSEIDON 3
Средний	NEPTUNE 5	POSEIDON 5
Премиум	NEPTUNE 7	POSEIDON 7

Разъяснение описания продукции с примером:

ALTO NEPTUNE 7-63 X2

1. 2. 3. 4. 5.

1. Инновативная и ориентированная на качество марка
2. Мойка высокого давления с подогревом воды
3. Изделие премиум-класса
4. КПД
5. Оснащение

Оснащение

Катушка шланга высокого давления	**X**
Катушка шланга высокого давления и катушка кабеля	**X2**
Специальный удлинитель, например, TurboHammer	**T**
Расположенный снаружи бак для воды	**B**

Примеры

ALTO NEPTUNE 7-45 X

ALTO NEPTUNE 7-45 X2

ALTO NEPTUNE 7-45 X2T

ALTO POSEIDON 5-45 X

ALTO POSEIDON 5-45 XB

Варианты моделей

ALTO NEPTUNE 5 & 7

Wasser **Kraft neu!**

ALTO®

Модельный ряд NEPTUNE 5

NEPTUNE 5 - 27	1 ph	3,3 kW	**110 bar 700 l/h**	
NEPTUNE 5 - 42	3 ph	5,6 kW	**170 bar 860 l/h**	
NEPTUNE 5 - 49	3 ph	6,9 kW	**180 bar 970 l/h**	
NEPTUNE 5 - 49 X	3 ph	6,9 kW	**180 bar 970 l/h**	**ST**
NEPTUNE 5 - 57	3 ph	7,9 kW	**200 bar 1080 l/h**	
NEPTUNE 5 - 57 X	3 ph	7,9 kW	**200 bar 1080 l/h**	**ST**

Модельный ряд NEPTUNE 7

NEPTUNE 7 - 63	3 ph	8,3 kW	**175 bar 1260 l/h**	
NEPTUNE 7 - 63 X2	3 ph	8,3 kW	**175 bar 1260 l/h**	**ST/KT**

Wasser **Kraft neu!**

Все модели NEPTUNE **поставляются**

с середины сентября 2003 года

Wasser **Kraft neu!**

Старая модель	Цена	Новая модель	Цена
DX 865		Остается в программе	
neu neu neu		NEPTUNE 5-42	
TITAN ENERGY		NEPTUNE 5-49	
TITAN ENERGY X		NEPTUNE 5-49 X	

Wasser **Kraft neu!**

Старая модель	Цена	Новая модель	Цена
C 1450		NEPTUNE 7-63	
42C3VA		NEPTUNE 7-63	
50C3VA		NEPTUNE 7-63	
neu neu neu		NEPTUNE 7-63 X2	

ErgoSystem

Используемая эргономия

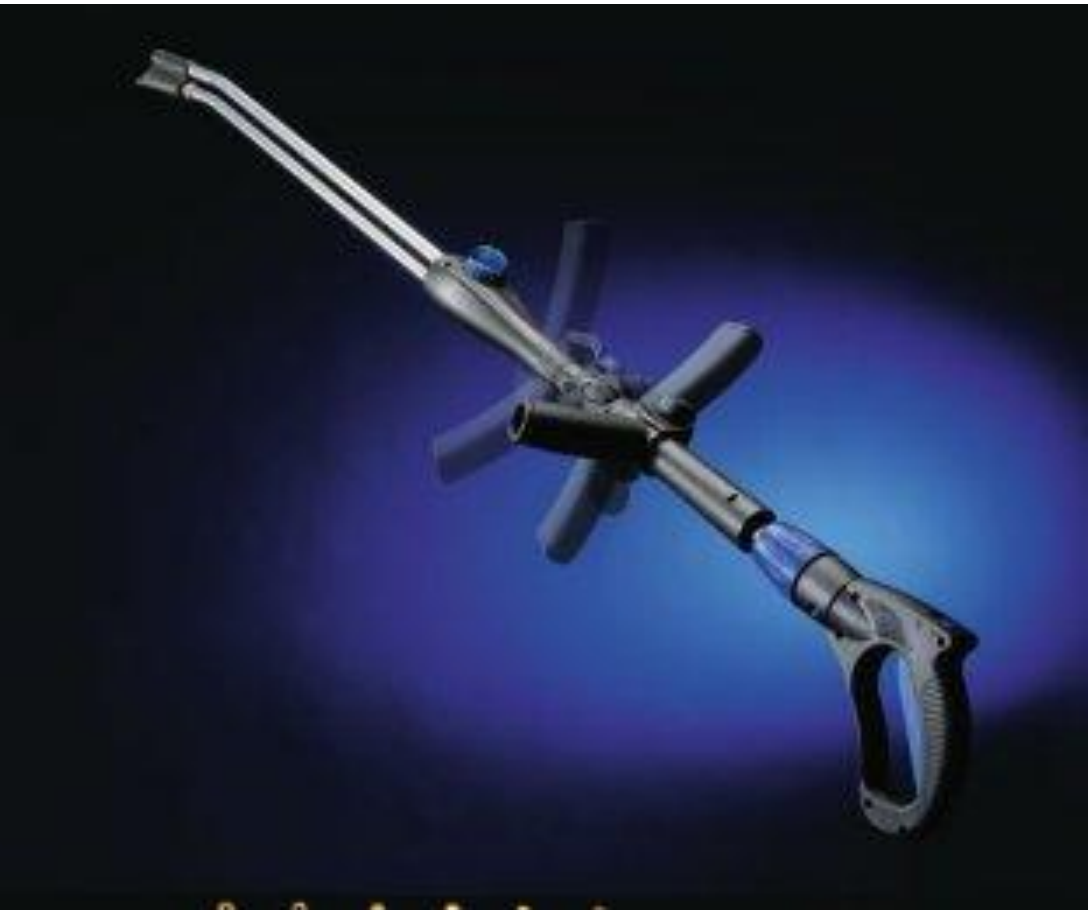

Все мойки высокого давления коммерческой и промышленной линии с 1.1.2004 года поставляются с системой Ergo.

Аксессуары и запчасти для моек высокого давления Wap будут поставляться и дальше.

Самые лучшие!

ALTO NEPTUNE 5 & 7

NEPTUNE 5 и NEPTUNE 7

Умеют больше, чем хотят клиенты!

•.Удобство

•Долговечность

•Отличная работа

•Экономия

•Гибкость

Мы думаем назвать машину

N€PTUN€