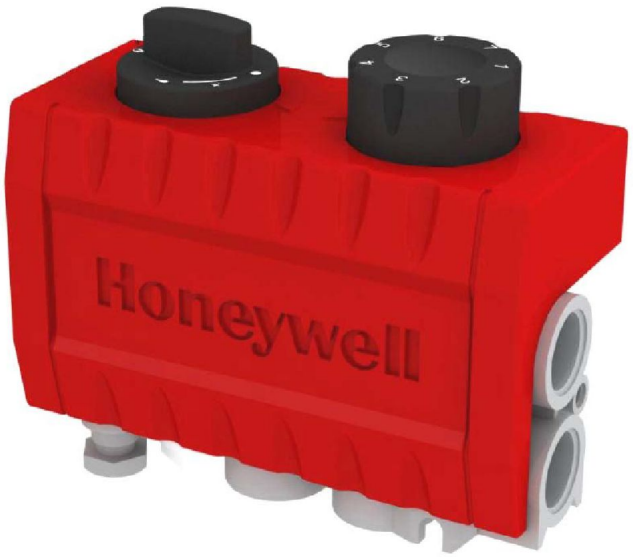

V9500
энергонезависимый клапан

Honeywell

Апрель 2011

Содержание

1. *Введение*
2. *Применение*
3. *Техническое описание*
4. *Принцип работы*
5. *Особенности работы, преимущества*
6. *Аксессуары*

1)

Введение. Серия V9500

- V9500 – энергонезависимый многофункциональный газовый регулятор с механическим модулирующим термостатом для управления температурой в газо-сжигающих аппаратах.
- V9500 вместе с пилотной горелкой и термопарой Honeywell обеспечивает полностью автоматическое управление бытовыми котлами, воздухо- и водонагревателями.
- V9500 может быть использован для любых газов, имеет современный дизайн и удобные ручки управления.

Honeywell Proprietary

2)

Применение

Применения для энергонезависимого клапана V9500:

<u>Бытовые энергонезависимые атмосферные котлы</u>

V9500G

Хорошо зарекомендовал себя районах с нестабильным энергоснабжением (частые отключения электропитания)

- **Низкая цена при полном наборе защитных функций**
- **Диапазон регулирования теплоносителя 40 – 90 градусов Цельсия**

Honeywell Proprietary

2)

Применение

Воздухонагреватели

V9500E

- Комнатные воздухонагреватели
- Производятся: Украина; Восточная Европа
- Температурный диапазон 13 – 35 градусов Цельсия

Кухонное оборудование (коммерческое)

- Печи
- Грили
- Температурный диапазон до 340 гр. Цельсия (со стальным термобалоном)

Honeywell Proprietary

2)

Применение

Переносные газовые нагреватели

V9500E

- **Обогреватели для террас**
- **Переносные обогреватели**

3)

Техническое описание

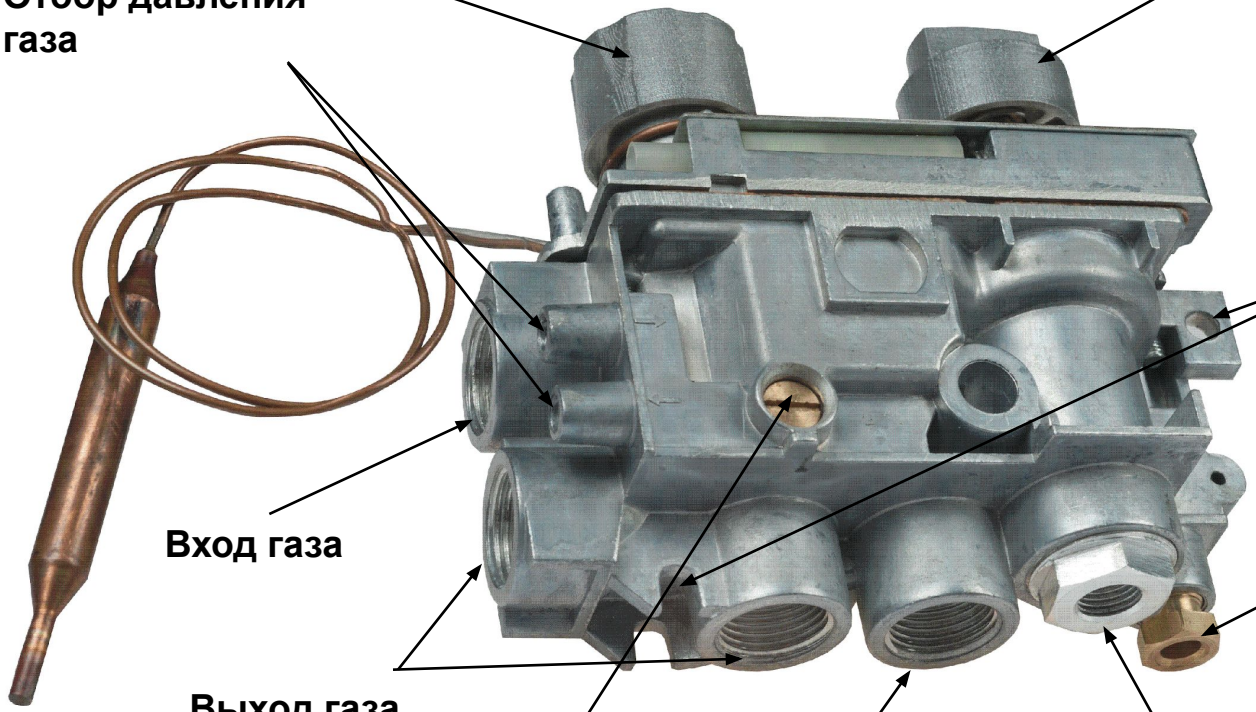

Honeywell Proprietary

3)

Техническое описание

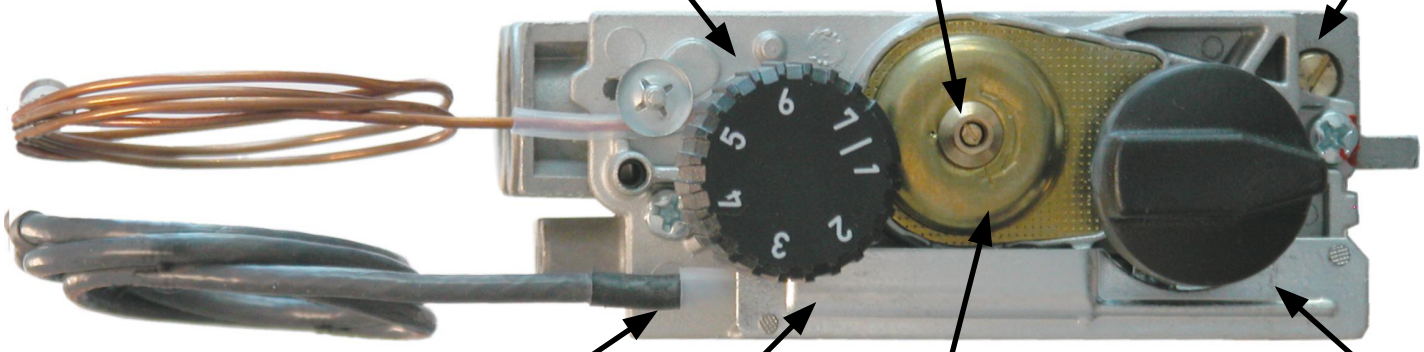

Honeywell Proprietary

3) Техническое описание

Крышка устанавливается с любой стороны клапана.

3)

Техническое описание

Размеры клапана

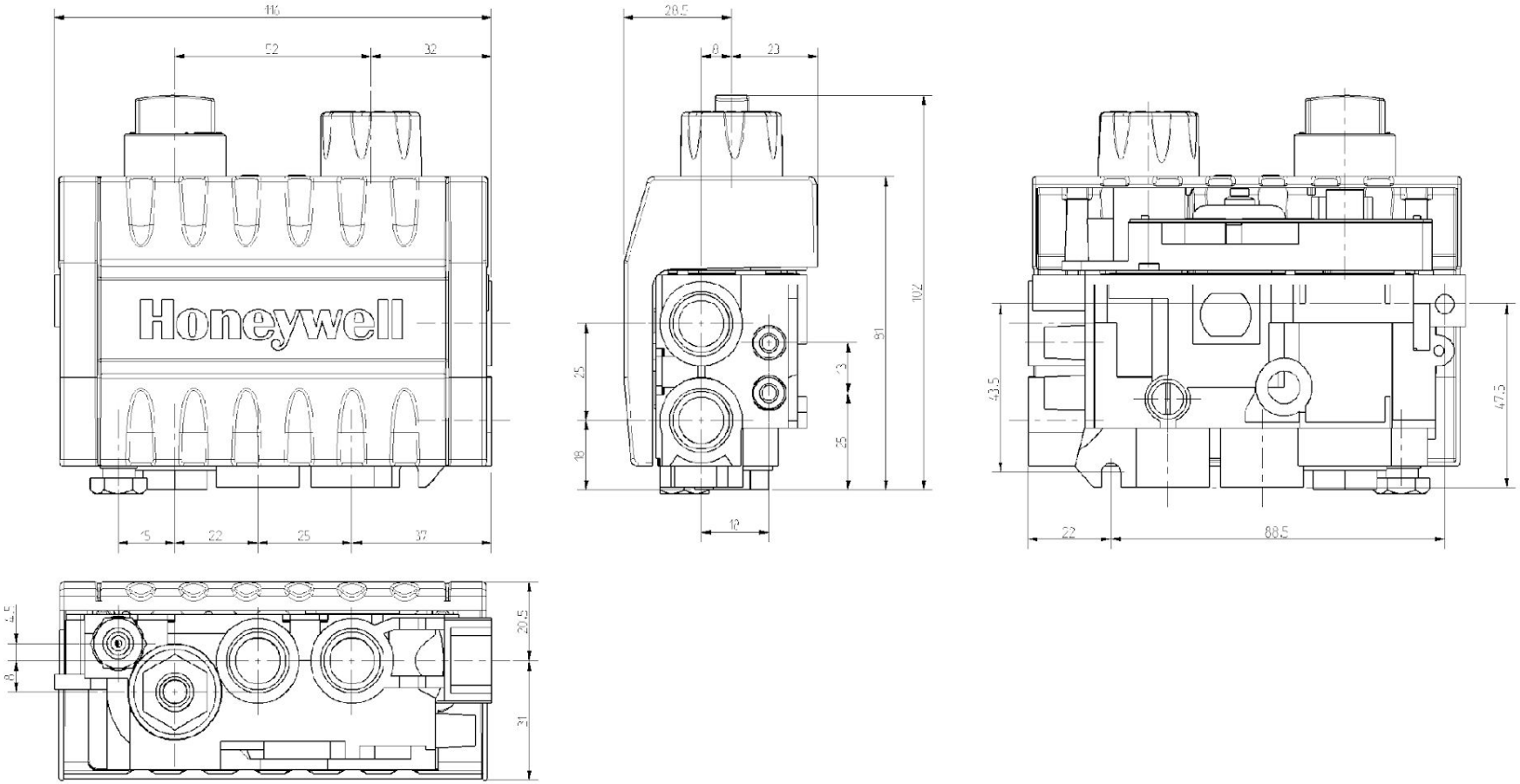

Honeywell Proprietary

3)

Техническое описание

Основные характеристики

- **Подсоединение газопровода:** **3/8” цилиндрическая трубная резьба**
- **Подсоединение пилотной горелки:** **M10x1 мм**
- **Подсоединение термопары:** **M9x1 мм**
- **Термостат:**

Диапазон настройки	Макс. температура капилляра	Длина баллона	Длина капилляра	Диаметр баллона
40 ... 90 °C	110 °C	70 мм	810 мм	8 мм
13 ... 35 °C	110 °C	130 мм	810 мм	8 мм

- **Производительность:** **1,2 м3/ч воздуха при Δp = 2,5 мбар**
- **Диапазон настройки регулятора давления:** **2,5 ... 20 мбар**
- **Максимальное входное давление:** **50 мбар**
- **Электромагнитный клапан безопасности**
  - **Макс. ток удержания магнитной пробки:** **≤220 мА**
  - **Ток отпускания магнитной пробки:** **60...100 мА**
- **Диапазон регулирования выходного давления**
  - **Для применений на природном газе:** **2,5 ... 20 мбар**

Для применений на сжиженном газе: **регулятор блокируется**

(путём завинчивания винта настройки выходного давления до упора)

Honeywell Proprietary

3)

Техническое описание

График производительности

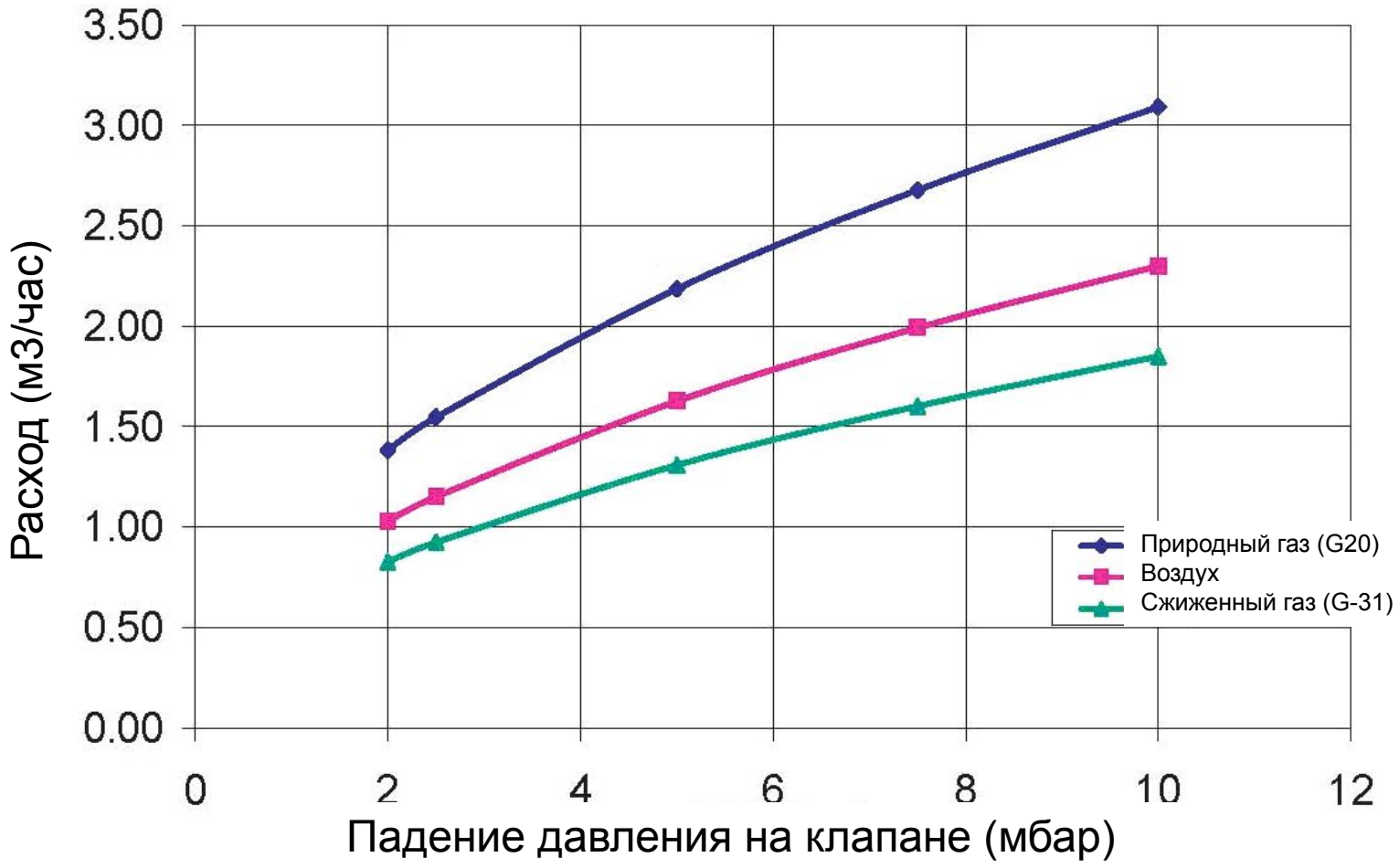

Honeywell Proprietary

3)

Техническое описание

График температуры

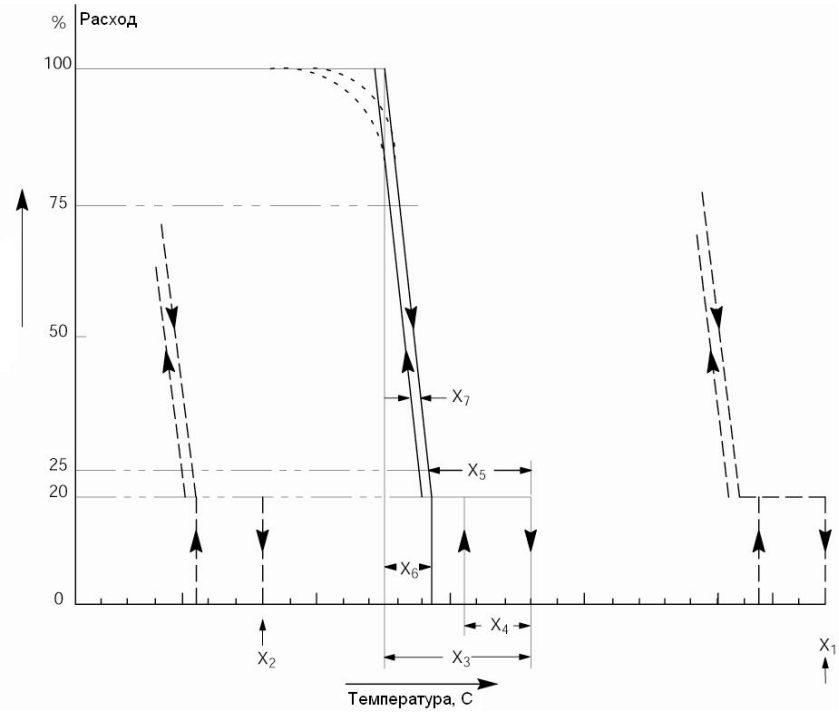

	Диапазон настройки	
	40 ... 90°C	**13 ... 35°C**
X1: Макс. положение ручки - позиция 7	90°C+0/-5 K	35°C+0/-1,5 K
X2: Мин. положение ручки - позиция 1	40°C+5/-10 K	13°C± 2,5K
X3: Общий дифференциал	< 17 K	< 7 K
X4: Дифференциал мгновенного срабатывания	5+4/-2,5 K	5+1/-0,6 K
X5: Макс. диапазон «байпасного» расхода	< 11 K	< 4 K
X6: Диапазон пропорциональности	4+/-2,5 K	1,4°C± 0,5K
X7: Гистерезис основного расхода	< 5 K	< 1 K
Влияние температуры окружающей среды	1 : 2.2	1 : 7
Макс. температура чувствительного элемента	110°C	110°C

Honeywell Proprietary

4)

Принцип работы

Клапан закрыт

Ручка управления в положении «Выключено» - все выключено.

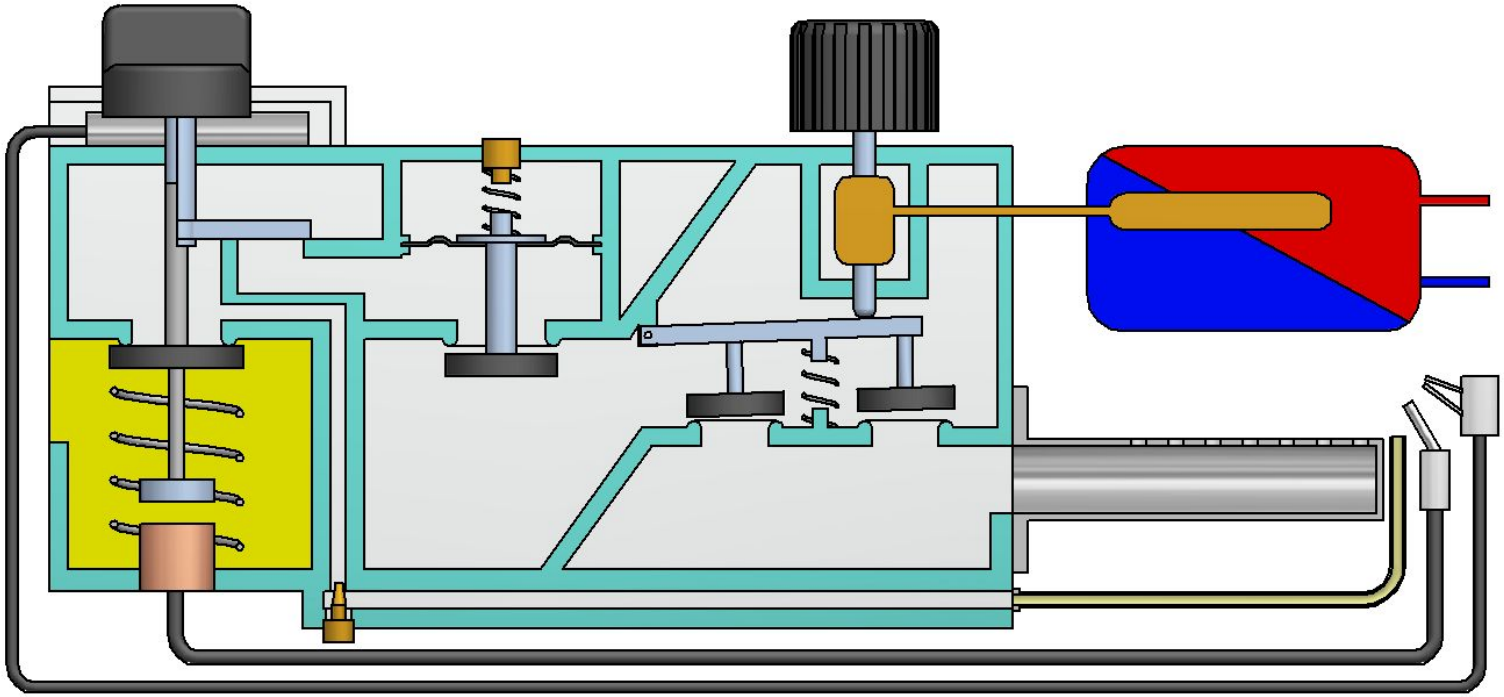

Ручка управления – выбор режима работы клапана; управление подачей газа.

Ручка термостата – задание температуры теплоносителя.

Honeywell Proprietary

4)

Принцип работы

Подача газа на пилотную горелку

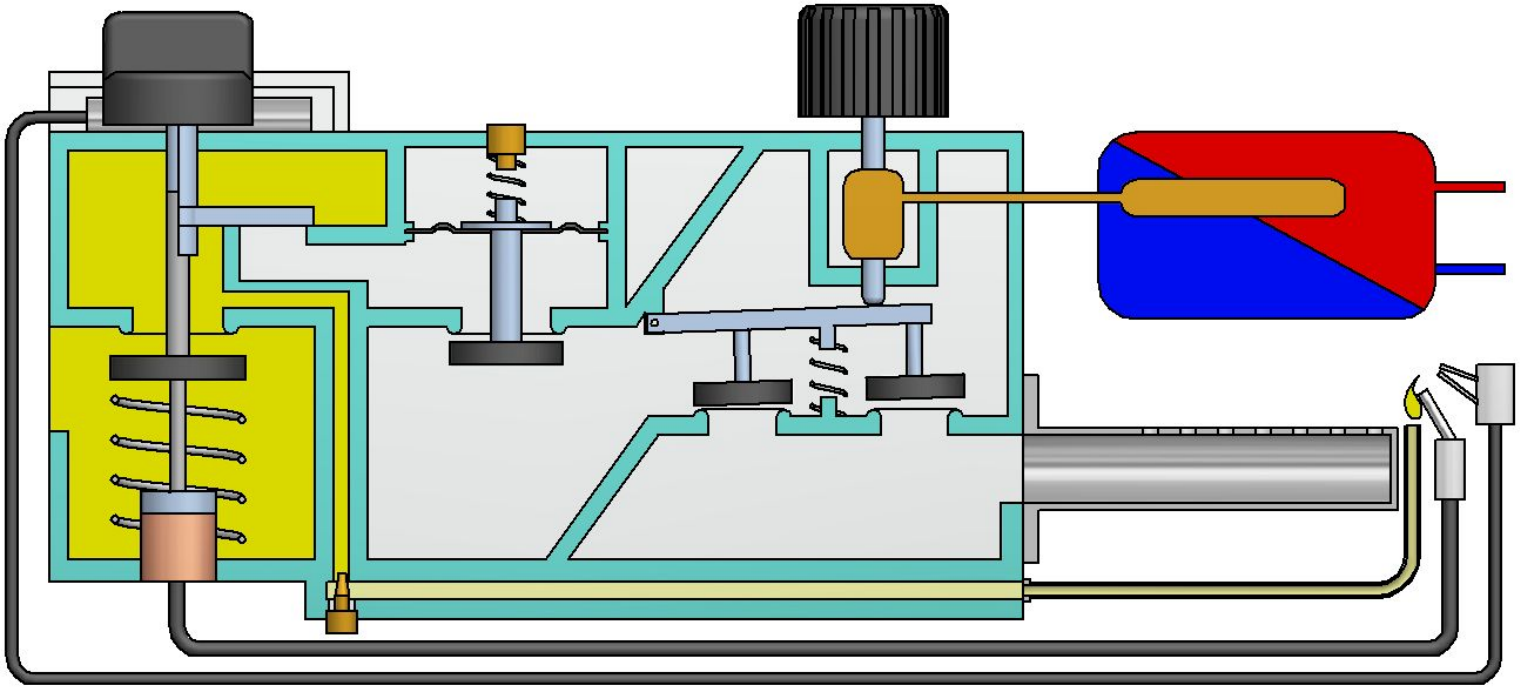

Из положения «Выключено», поверните ручку управления против часовой стрелки до упора. Нажмите (утопите) ручку управления. Откроется подача газа на пилотную горелку. Удерживайте нажатой ручку 5 сек. (или более, если газовый тракт не заполнен газом), пока газ не начнёт поступать в пилотную горелку.

Honeywell Proprietary

4)

Принцип работы

Поджиг пилотной горелки

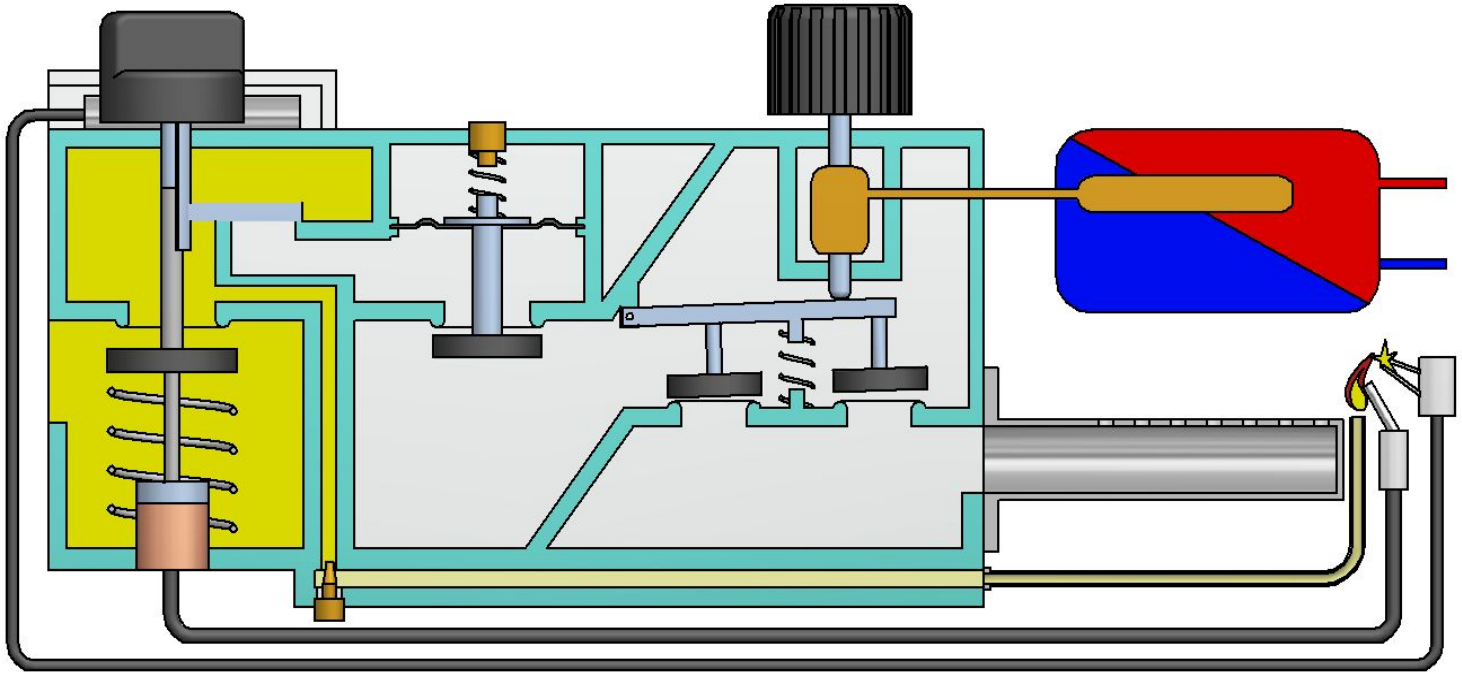

Продолжая удерживать ручку в нажатом положении, поверните ее дальше против часовой стрелки до упора. При этом сработает встроенный пьезоэлемент и искра подожжет газ пилотной горелки. Если поджиг не произошёл, верните ручку в положение «выключено» и повторите процедуру.

Продолжайте удерживать ручку управления нажатой еще 10-30 секунд. Это время необходимо, чтобы термопара нагрелась от пламени пилотной горелки и начала удерживать магнитную пробку.

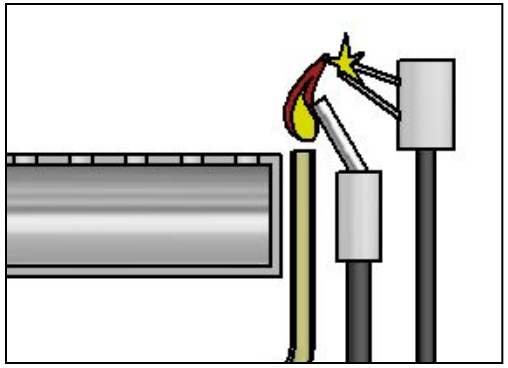

Honeywell Proprietary

4)

Принцип работы

Поджиг основной горелки

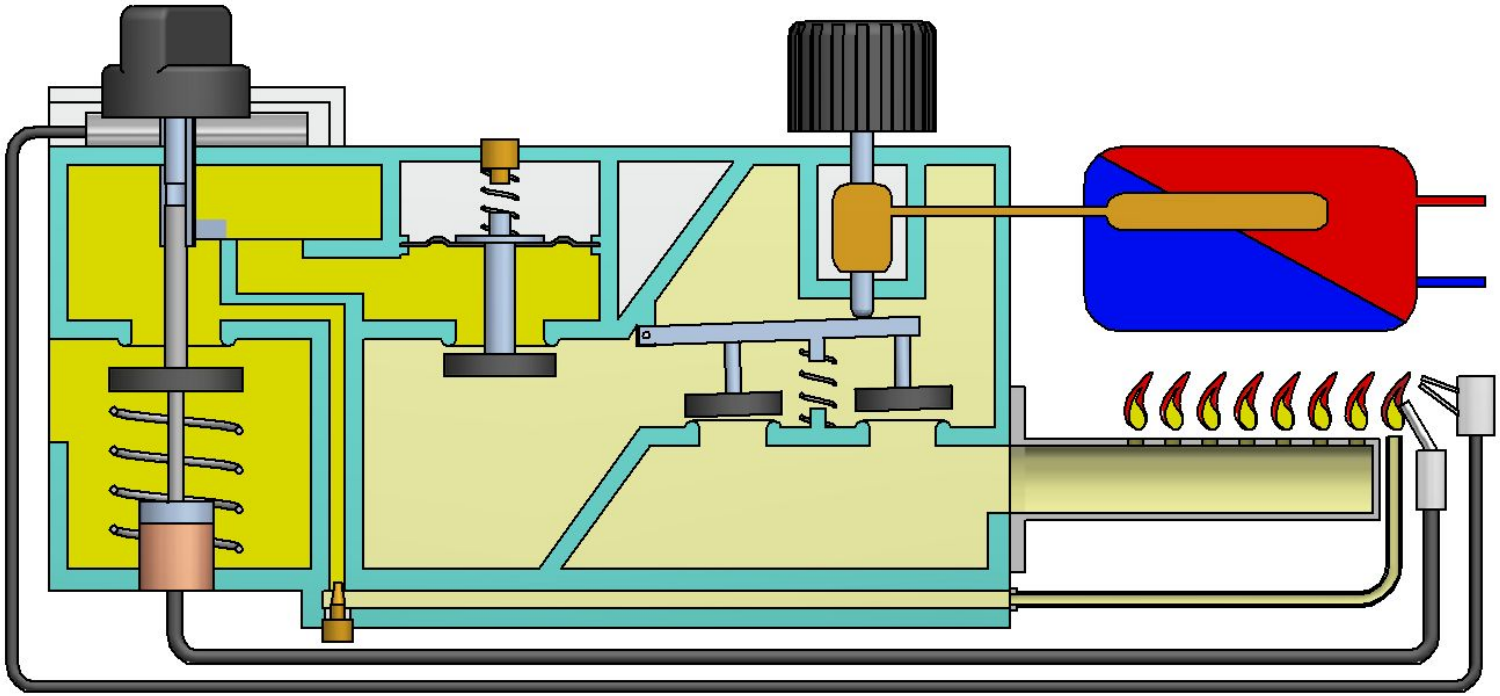

Отпустите ручку управления. Поверните дальше против часовой стрелки до упора. Это положение соответствует максимальной производительности клапана. Можно уменьшить производительность клапана до минимума повернув ручку управления по часовой стрелке до упора.

Если пламя пилотной горелки погасло, повторите все описанные шаги, начиная от положения «выключено».

Honeywell Proprietary

4)

Принцип работы.

Работа клапана. Установка температуры.

Для увеличения температуры теплоносителя поверните ручку термостата против часовой стрелки. Для уменьшения температуры – соответственно по часовой стрелке.

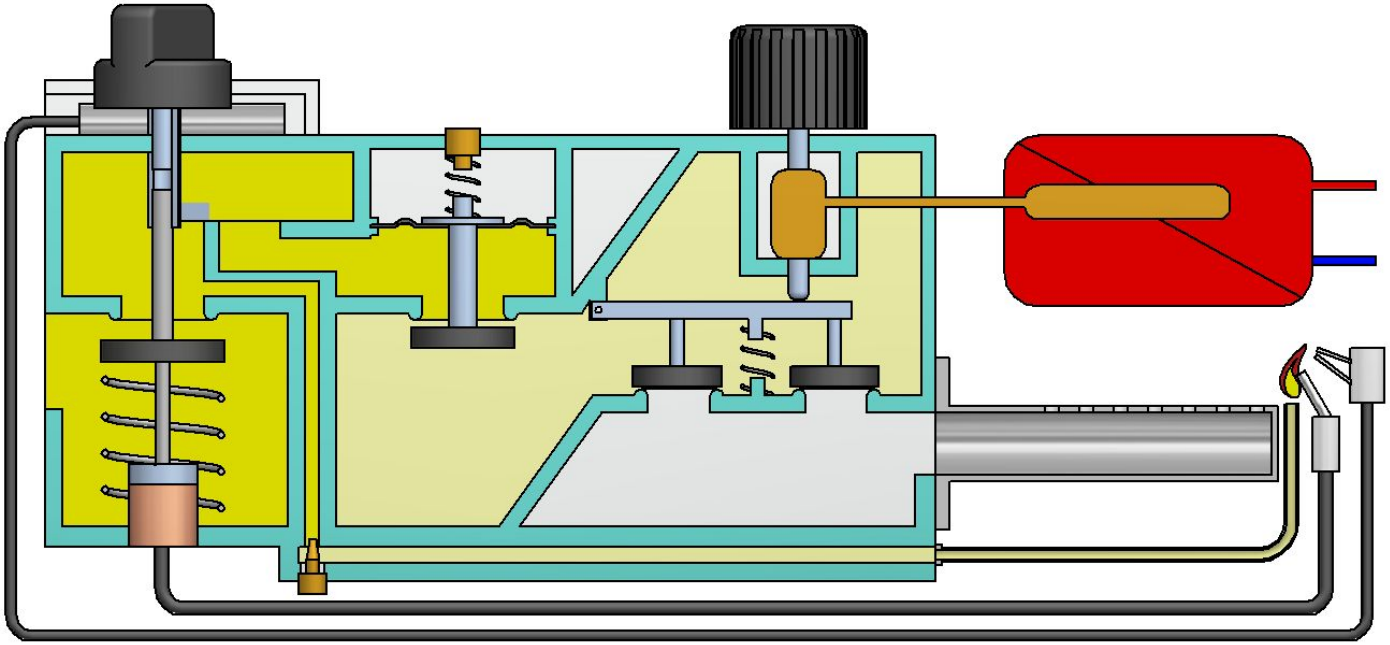

Для начала установите ручку термостата в положение «3» или «4» и подождите, по крайней мере, два часа для определения в дальнейшем оптимальной настройки нагревательного прибора. После этого повышайте или понижайте настройку температуры.

Honeywell Proprietary

4)

Принцип работы.

Работа клапана. Автоматическое включение/выключение.

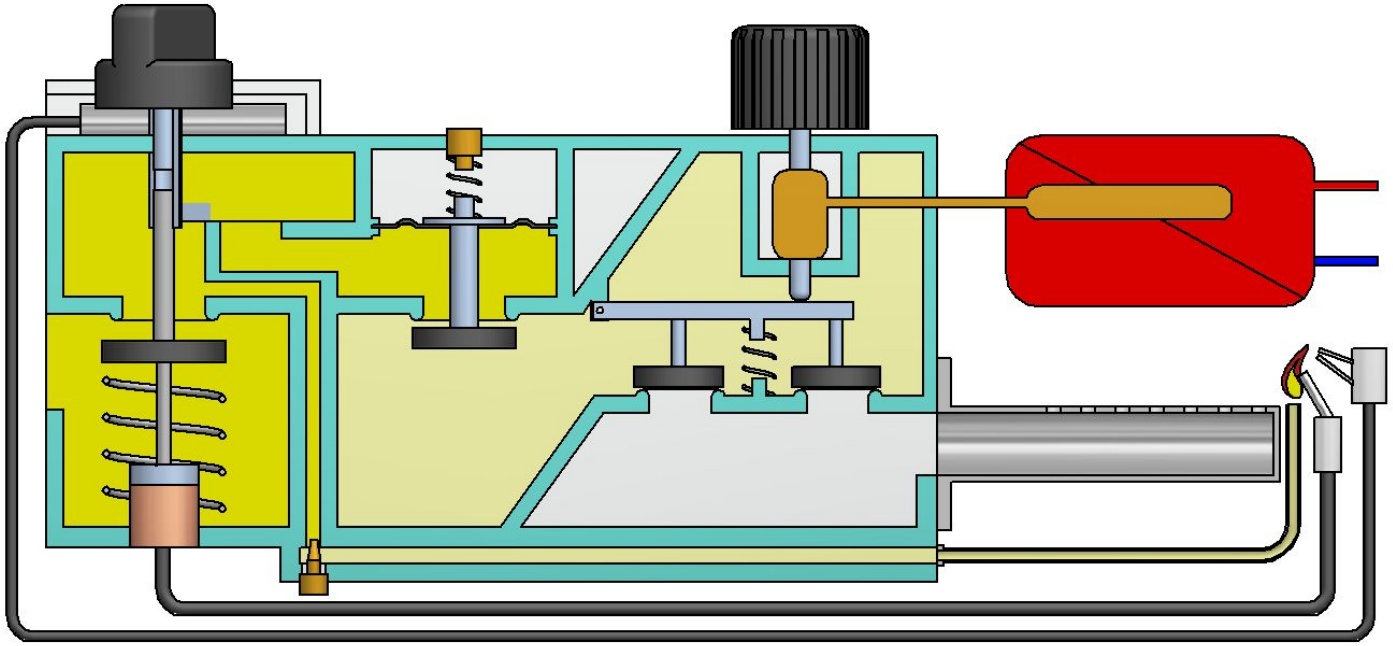

При достижении заданной температуры (установленной ручкой задания температуры) клапан плавно снижает производительность до минимума и затем отключает основную горелку

Honeywell Proprietary

4)

Принцип работы

Работа клапана. Отключение.

Для отключения клапана, нажмите ручку управления и поверните по часовой стрелке до упора в положение «выключено»

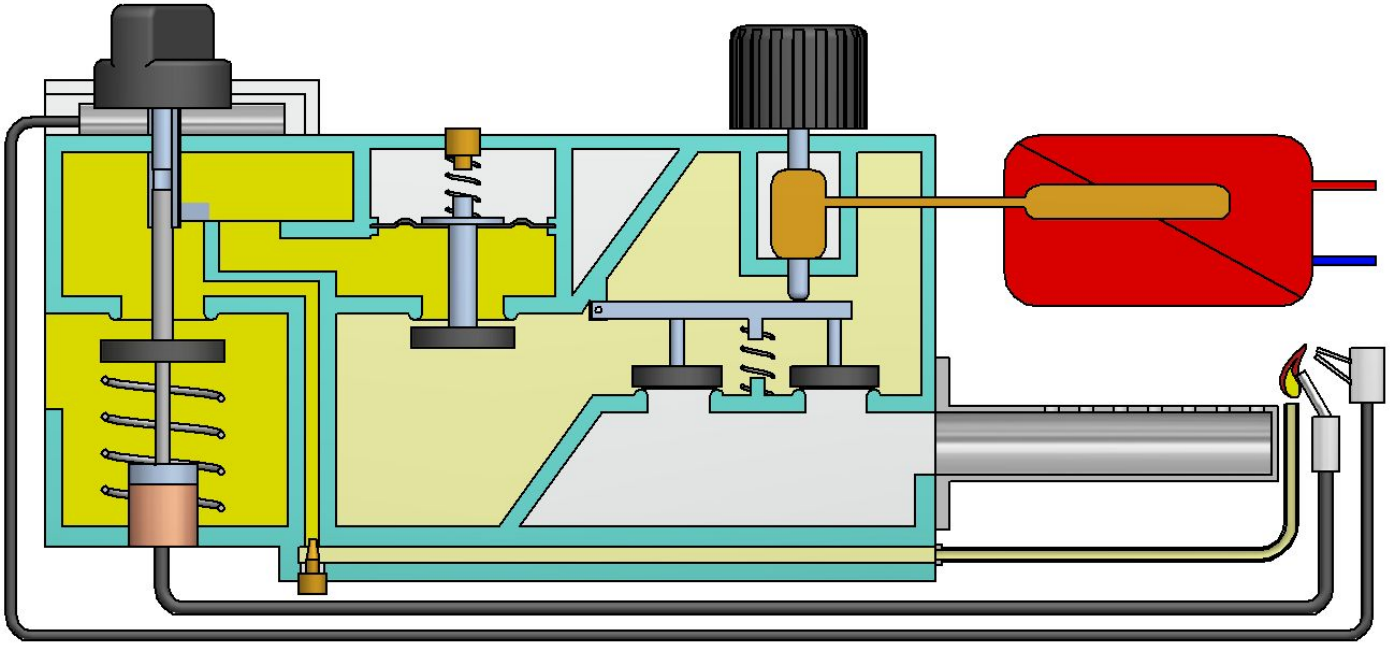

Honeywell Proprietary

5) Особенности работы, преимущества

Назначение

Управление подачей газа на бытовой энергонезависимый котёл.

Искровой розжиг пилотной горелки.

Поджиг основной горелки

Автоматическое поддержание заданной температуры теплоносителя.

Автоматическое изменение производительности клапана в зависимости от температуры теплоносителя.

Автоматическое перекрытие газа в случае погасания пламени.

Возможность ручной регулировки производительности клапана.

Особенности

Узкий компактный корпус

Блокировка случайного розжига

Четыре варианта подключения газа (сбоку и снизу) Резьбовое подключение газового тракта

Доступ к настройке регулятора давления сверху

Отдельные ручки: управление и задание температуры

Одна ручка для запуска пилотной горелки и её поджига

Пропорциональная модуляция

Регулирование давления на выходе в диапазоне от 2.5 до 20 мбар

Жидкость термостата безопасна для окружающей среды

Преимущества

Безопасный поджиг

Лёгкий монтаж

Удобное управление

Простое, удобное управление температурой

Широкая возможность настроек

Безопасен для окружающей среды

Honeywell Proprietary

5)

Особенности работы, преимущества.

Преимущества применения для монтажников и сервиса.

- **Наши надежные газовые клапаны можно встретить во многих котлах и горелках по всему миру. Лидеры мировых рынков такие как:**
  ACV, Baxi, Buderus, Cuenod, De Dietrich, Ferroli, Giersch, Protherm, Riello, Vaillant, Viessmann, Weishaupt
  на протяжении долгих лет используют в своих горелках и котлах оборудование Honeywell.

<u>Преимущества.</u>

- Высокая надежность благодаря применению хорошо известных технологий
- Простая настройка, настройка максимального давления на выходе клапана и расхода газа через пилотную горелку.
- Инструкции по эксплуатации на Русском языке.
- Простая замена в случае неисправности.
- Техническая поддержка в случае вопросов или подбора запасных частей

Honeywell Proprietary

5)

Особенности работы, преимущества.

Преимущества применения для монтажников и сервиса.

Удобный плакат формата А2 со всей необходимой информацией

Honeywell Proprietary

6) Аксессуары

Аксессуары и запасные части

Описание	Кол-во в упаковке	Код заказа
Крышка с винтом	**100**	**45.900.401-054B**
Компрессионный фитинг Ø6 мм для трубки пилотной горелки	**200**	**45.900.402-020B**
Зажимная гайка для присоединения трубки пилотной горелки Ø4 мм	**200**	**45.900.402-014B**
Втулка для присоединения трубки пилотной горелки Ø4 мм	**200**	**45.900.402-015B**
Зажимная гайка для присоединения газовой трубки Ø12 мм	**200**	**45.900.402-013B**
Втулка для присоединения газовой трубки Ø12 мм	**200**	**45.900.402-016B**
Зажимная гайка и втулка для присоединения газовой трубки Ø10 мм	**200**	**45.900.402-021B**
Термопара с присоединением M9x1, длиной 900 мм	**100**	**Q309A3018B**
Термопара с присоединением M10x1, длиной 750 мм	**100**	**Q335A1031B**
Прерыватель цепи термопары (ECO-разъем)	**200**	**45.900.404-006B**
Заглушка входого / выходного отверстий с уплотнением круглого сечения	**200**	**45.900.402-043B**
Кабель пьезорозжига для подключения электрода розжига	**200**	**45.900.411-002B**

Honeywell Proprietary